NOR GROUP

ОБЩИЙ КАТАЛОГ

5.0

NOR

GROUP

2025

СОДЕРЖАНИЕ

О холдинге 06

СВЕТОДИОДНОЕ ОБОРУДОВАНИЕ

О бренде 08
Рубрикатор 10
Условные обозначения 14

Улично-дорожное освещение

NORLED **ALFA3 ADR** 18
NORLED **ALFA3 LITE** 20
NORLED **ALFA3** 22
NORLED **ALFA ES** 24
NORLED **ALFA ES LITE** 26
NORLED **BETA** 28
NORLED **DELTA** 30
NORLED **GAMMA** 32
NORLED **GAMMA C** 34
NORLED **SIGMA** 36
NORLED **CITY MODERN** 38
NORLED **ELEGANT** 40
NORLED **ULTRA DOUBLE** 42
NORLED **ULTRA ONE** 44
NORLED **ULTRA ONE STREET** 46
NORLED **ULTRA SLOPE** 48
NORLED **ULTRA SLOPE STREET** 50

Офисное освещение

NORLED **CONTURE** 54
NORLED **CITY TOP ULTRA** 56
NORLED **TOP** 58
NORLED **TOP-L** 60

Промышленное освещение

NORLED **ENERGO** 64
NORLED **HEXA** 66
NORLED **LUCH** 68
NORLED **MEGA** 70
NORLED **PROM** 72
NORLED **PROM LINE** 74
NORLED **SATURN** 76
NORLED **SATURN Q** 78
NORLED **TERMO** 80
NORLED **TITAN** 82

Архитектурное освещение

NORLED **BILIGHT** 86
NORLED **BILIGHT L** 88
NORLED **CITY CUBE** 90
NORLED **CUBE TOP** 92
NORLED **CUBE** 94
NORLED **DOM** 96
NORLED **ENERGO A** 98
NORLED **FLAT** 100
NORLED **FLOOD** 102
NORLED **FLOOD PRO** 104
NORLED **LEGO** 106
NORLED **LILED** 108
NORLED **LINE S** 110
NORLED **RAIN** 112
NORLED **RAIN Q** 114
NORLED **ROL WALL** 116
NORLED **SQUARE C** 118
NORLED **STRIP** 120
NORLED **STRIP LITE** 122
NORLED **WALL** 124

Садово-парковое освещение

NORLED **GARDEN** 128
NORLED **ART** 130
NORLED **CASCADE** 132
NORLED **CASCADE PILLAR** 134
NORLED **CITY BRANCH** 136
NORLED **CITY DOUBLE GARDEN** 138
NORLED **CITY ONE GARDEN** 140
NORLED **CITY ROUND GARDEN** 142
NORLED **CITY SLOPE GARDEN** 144
NORLED **CITY WAVE GARDEN** 146
NORLED **COBRA** 148
NORLED **CITY CONTURE** 150
NORLED **CONUS** 152
NORLED **EYE** 154
NORLED **LANE** 156
NORLED **LEGO S** 158
NORLED **LOFT** 160
NORLED **OVAL** 162
NORLED **PUZZLE** 164
NORLED **ROL** 166
NORLED **ROL S** 168
NORLED **DOM L** 170
NORLED **SQUARE** 172
NORLED **SQUARE L** 174
NORLED **STREET HEAD** 176
NORLED **UZOR** 178
NORLED **UZOR L** 180
NORLED **VECTOR** 182
NORLED **CITY DOUBLE** 184
NORLED **CITY ONE** 186
NORLED **CITY ROUND** 188
NORLED **CITY SLOPE** 190
NORLED **CITY ROL ONE** 192
NORLED **CITY ROL SLOPE** 194
NORLED **CITY QUADRO** 196
NORLED **CITY SLOPE QUADRO** 198
NORLED **CITY SLOPE V** 200
NORLED **CITY V** 202
NORLED **GRADIENT** 204
NORLED **ONE CONTUR** 206
NORLED **ONE CONTUR STREET** 208
NORLED **DOUBLE CONTUR** 210
NORLED **ULTRA GARDEN** 212
NORLED **URBAN DUO** 214
NORLED **URBAN QUADRO** 216
NORLED **AURA** 218

NORLED **FLORA** ... 220
NORLED **GLOW** ... 222
NORLED **ORBITA** ... 224
NORLED **LUXUS** ... 226

ОПОРЫ ОСВЕЩЕНИЯ

Умные опоры ... 230
Силовые и несиловые опоры ... 238
Парковые опоры ... 244

КРОНШТЕЙНЫ

Стандартные кронштейны ... 248
Дизайнерские кронштейны ... 254

КОМПЛЕКСНЫЕ РЕШЕНИЯ

Комплексные решения ... 274

КОМПЛЕКТУЮЩИЕ

Световые модули ... 280
NORLED **GARDEN POST** ... 284
Кронштейн промышленный ... 286
Кабинет медиаэкрана ... 287
Световые рекламные конструкции ... 288
Рекламные стелы ... 290

ПРОГРАММНО-АППАРАТНЫЕ ПРОДУКТЫ NORELECTRICS

Программно-аппаратные продукты **NORELECTRICS** ... 294
Организация и оснащение диспетчерских центров ... 298

ОСТАНОВОЧНЫЕ ПАВИЛЬОНЫ

Остановочные павильоны **NORGRAD** ... 300
Рубрикатор ... 302
Условные обозначения и расшифровка ... 305
Покраска металлоконструкций по палитре RAL ... 306
Анодирование профиля крыши из алюминия ... 308
Серия **ULTRA** модель **CITY** ... 310
Серия **ULTRA** модель **RAIL** ... 326
Серия **ULTRA** модель **COMFORT** ... 342
Серия **STANDART** модель **CITY** ... 356
Серия **STANDART** модель **RAIL** ... 372
Серия **STANDART** модель **COMFORT** ... 388
Серия **LITE** ... 402
Серия **LITE AI** ... 410
Серия **LITE PLUS** ... 418
Серия **URBAN** модель **STANDART** ... 428
Серия **URBAN** модель **STANDART PLUS** ... 436
Серия **URBAN** модель **LITE** ... 444
Серия **MODULE** модель **CLOSE** ... 452
Серия **MODULE** модель **OPEN** ... 460
Серия **MODULE** модель **COMBO** ... 468
Серия **LITE** модель **VOLOGDA** ... 476
Дополнительное оборудование ... 484
Экосистема **NORVISION** ... 488
Крепление павильонов серии **ULTRA** и **STANDART** к дорожному покрытию ... 490
Крепление павильонов серии **LITE PLUS** к дорожному покрытию ... 492
Крепление павильонов серии **LITE** к дорожному покрытию ... 494
Расшифровка номенклатуры и возможные модификации ... 496
Фото типовых остановочных павильонов в городской среде ... 504

ТУАЛЕТНЫЕ МОДУЛИ

О модулях ... 510
Тип **1.1** ... 512
Тип **1.2** ... 514
Тип **1.3** ... 516
Интерьерные решения типа **1.x** ... 518
Тип **2.1** ... 522
Тип **2.2** ... 524
Тип **2.3** ... 526
Интерьерные решения типа **2.x** ... 528
Элементы комплектации ... 532

МОДУЛИ ДЛЯ СБОРА ТКО

Модули для сбора ТКО ... 534
Рубрикатор ... 536
Условные обозначения и их расшифровка ... 537
Покраска металлоконструкций по палитре RAL ... 538
Серия **URBAN** ... 540
Система сбора и подземного хранения ТКО **STEALTH** ... 550
Серия **STREET** ... 552
Графические материалы для обозначения отходов по категориям ... 566
Рекомендации по размещению модулей ТКО в городской среде ... 568
Фото типовых модулей в городской среде ... 570
Дополнительное оборудование ... 576
О соответствии модулей ТКО **NORGRAD** законодательству
в области обращения с отходами ... 577
Экосистема **NORVISION** ... 578

ЭЛЕМЕНТЫ БЛАГОУСТРОЙСТВА И МАФЫ

Элементы благоустройства и МАФы ... 580
Консоли. Типовые решения ... 590

О ХОЛДИНГЕ

Российский производитель с двадцатилетней историей. Холдинг, объединяющий производство светодиодного оборудования, остановочных комплексов, модулей для сбора ТКО, элементов городского благоустройства, разработку программного обеспечения.

Вся выпускаемая продукция холдинга – разработка собственного конструкторского бюро.

NORGRAD – производитель элементов городской инфраструктуры. Основной объем реализуемой продукции: остановочные комплексы для городов и магистралей, умные опоры, площадки для сбора бытовых отходов, урны, городские украшения и элементы благоустройства.

NORLED – лидирующий на Российском рынке производитель профессионального энергоэффективного освещения. Зарегистрированный товарный знак светодиодных светильников. Продукция собственной разработки, имеющая сертификаты соответствия и патенты.

ИСТОРИЯ NORGROUP

2005 – первая линия сборки светодиодных решений.

2011 – выпуск продукции под торговым знаком INTESSO.

2013 – расширение модельного ряда до 45 позиций.

2014 – разработка специализированной продукции по заказу Министерства Обороны РФ.

2016 – серийное производство светильников для особых температурных условий.

2018 – новый товарный знак светодиодных светильников – NORLED. Развитие нового направления по благоустройству городской среды под брендом NORGRAD. Энергосервисные контракты.

2019 – запуск продукции премиального класса и программно-аппаратного комплекса NORLED DIVISION ASUNO. Программное обеспечение NORVISION.

2021 – запуск в серийное производство двух новых продуктов NORGRAD: умные остановочные комплексы и модули для раздельного сбора ТКО.

2023 – разработка и запуск SMART продуктов: умные опоры для решения самых разнообразных задач и интеграции в городские системы.

2024 – новая линейка для садово-парковых пространств, увеличение ассортимента архитектурных и промышленных светильников. Более 300 новых модификаций. Лидер отрасли – 2024.

2025 – расширение производства, строительство нового производственного комплекса. Получение статуса резидента Особой экономической зоны. Лидер отрасли – 2025.

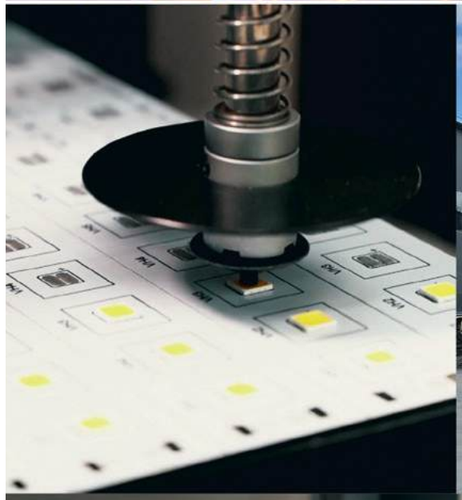

NORLED – зарегистрированный товарный знак светодиодных светильников производства завода «Фортис».

ООО «Фортис» – надежный российский разработчик и производитель инновационного, высокотехнологичного, осветительного оборудования для самых различных сфер.

Наш опыт на рынке светотехники – 20 лет.
В числе клиентов – крупнейшие компании и города Российской Федерации.

Наша цель – производство светового оборудования, которое отвечает ожиданиям рынка и превосходит их.

20 лет на рынке светотехники

90% комплектующих российского производства

до 7 лет проектная гарантия на оборудование

70%+ экономия за счёт энергоэффективного освещения и умных инструментов

20 срок службы не менее

КОМПЛЕКСНЫЕ РЕШЕНИЯ

Выбирайте лучшее – современное производство, передовые технологии и качественные решения.

НАШИ ПРЕИМУЩЕСТВА

- ✓ **Производство полного цикла:** от идеи до серийного производства.
- ✓ **Более 30 патентов** на продукцию и разработки собственного конструкторского бюро.
- ✓ **Широкая область применения:** от городских пространств до промышленных объектов.
- ✓ **Возможность разработки / доработки** продукта под индивидуальные требования.
- ✓ **Сертифицированная продукция,** внесенная в реестр Минпромторга России.

Серии светильников **NORLED** – это высокие стандарты надежности и безопасности. Мы инвестируем в инновации, предлагая клиентам самые передовые световые технологии.

РУБРИКАТОР

УЛИЧНО-ДОРОЖНОЕ ОСВЕЩЕНИЕ

ALFA3 ADR
стр. 18

ALFA3 LITE
стр. 20

ALFA3
стр. 22

ALFA3 ES
стр. 24

ALFA ES LITE
стр. 26

BETA
стр. 28

DELTA
стр. 30

GAMMA
стр. 32

GAMMA C
стр. 34

SIGMA
стр. 36

CITY MODERN
стр. 38

ELEGANT
стр. 40

ULTRA DOUBLE
стр. 42

ULTRA ONE
стр. 44

ULTRA ONE STREET
стр. 46

ULTRA SLOPE
стр. 48

ULTRA SLOPE STREET
стр. 50

ОФИСНОЕ ОСВЕЩЕНИЕ

CONTURE
стр. 54

CITY TOP ULTRA
стр. 56

TOP
стр. 58

TOP-L
стр. 60

ПРОМЫШЛЕННОЕ ОСВЕЩЕНИЕ

ENERGO
стр. 64

HEXA
стр. 66

LUCH
стр. 68

MEGA
стр. 70

PROM
стр. 72

PROM LINE
стр. 74

SATURN
стр. 76

SATURN Q
стр. 78

TERMO
стр. 80

TITAN
стр. 82

АРХИТЕКТУРНОЕ ОСВЕЩЕНИЕ

BILIGHT
стр. 86

BILIGHT L
стр. 88

CITY CUBE
стр. 90

CUBE TOP
стр. 92

CUBE
стр. 94

DOM
стр. 96

ENERGO A
стр. 98

FLAT
стр. 100

FLOOD
стр. 102

FLOOD PRO
стр. 104

LEGO
стр. 106

LILED
стр. 108

LINE S
стр. 110

RAIN
стр. 112

RAIN Q
стр. 114

ROL WALL
стр. 116

SQUARE C
стр. 118

STRIP
стр. 120

STRIP LITE
стр. 122

WALL
стр. 124

РУБРИКАТОР

САДОВО-ПАРКОВОЕ ОСВЕЩЕНИЕ

GARDEN
стр. 128

ART
стр. 130

CASCADE
стр. 132

CASCADE PILLAR
стр. 134

CITY BRANCH
стр. 136

CITY DOUBLE GARDEN
стр. 138

CITY ONE GARDEN
стр. 140

CITY ROUND GARDEN
стр. 142

CITY SLOPE GARDEN
стр. 144

CITY WAVE GARDEN
стр. 146

COBRA
стр. 148

CONTUR
стр. 150

CONUS
стр. 152

EYE
стр. 154

LANE
стр. 156

LEGO S
стр. 158

LOFT
стр. 160

OVAL
стр. 162

PUZZLE
стр. 164

ROL
стр. 166

ROL S
стр. 168

DOM L
стр. 170

SQUARE
стр. 172

SQUARE L
стр. 174

STREET HEAD
стр. 176

UZOR
стр. 178

UZOR L
стр. 180

VECTOR
стр. 182

CITY DOUBLE
стр. 184

CITY ONE
стр. 186

CITY ROUND
стр. 188

CITY SLOPE
стр. 190

CITY ROL ONE
стр. 192

CITY ROL SLOPE
стр. 194

CITY QUADRO
стр. 196

CITY SLOPE QUADRO
стр. 198

CITY SLOPE V
стр. 200

CITY V
стр. 202

GRADIENT
стр. 204

CITY ONE CONTUR
стр. 206

ONE CONTUR STREET
стр. 208

DOUBLE CONTUR
стр. 210

ULTRA GARDEN
стр. 212

URBAN DUO
стр. 214

URBAN QUADRO
стр. 216

AURA
стр. 218

FLORA
стр. 220

GLOW
стр. 222

ORBITA
стр. 224

LUXUS
стр. 226

ОСНОВНАЯ ИНФОРМАЦИЯ О СВЕТИЛЬНИКЕ

Основная информация о светильнике — наличие светильника в реестре минпромторга, информация о гарантии и типах крепления — расположена в левой верхней части разворота.

Все виды креплений, доступные для данной серии светильников

- **КОНСОЛЬНОЕ КРЕПЛЕНИЕ**
- **ПОДВЕСНОЕ НА ГОРИЗОНТАЛЬНОМ ТРОСЕ**
- **КОНСОЛЬНОЕ РЕГУЛИРУЕМОЕ**

Серым цветом отмечены доступные для данной серии светильников виды крепления, которые не входят в стандартную комплектацию, но могут быть приобретены дополнительно.

Желтым цветом отмечены доступные для данной серии светильников виды крепления, которые входят в комплект поставки.

КСС (кривая силы света) – один из основных параметров в характеристике светодиодных светильников. Этот показатель определяет направление, угол и особенности распределения светового потока светильника. КСС еще называют диаграммой направленности или диаграммой силы света. КСС – это графическое отражение распределения света в пространстве.

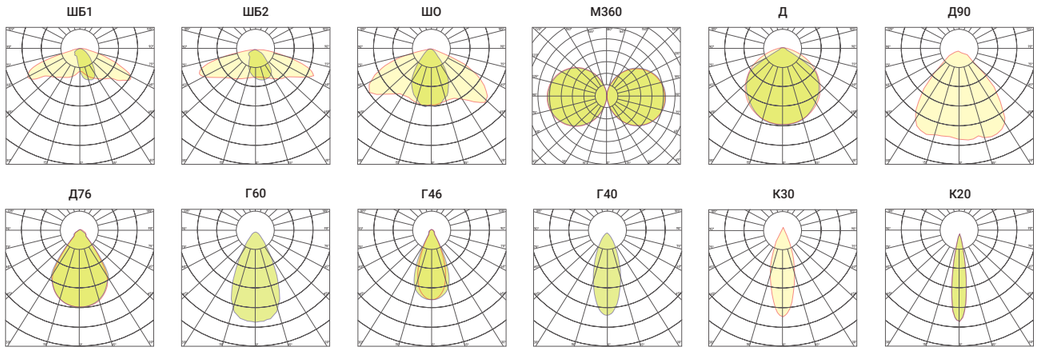

Цвет свечения — для архитектурных светильников, отмеченных специальным символом, доступны модификации цвета свечения: красный, синий, зеленый и амбер.

УСЛОВНЫЕ ОБОЗНАЧЕНИЯ

ИНФОГРАФИКА

Часть технической информации о светильниках обозначена следующей инфографикой:

CRI (Индекс цветопередачи, коэффициент цветопередачи) — количественная мера способности источника света верно отображать цвета освещаемых объектов в сравнении с идеальным или естественным. Регламентируется п.5.5.2 ГОСТ 34819-2021

Класс защиты — характеризуется двумя числами после букв “IP”. Первая цифра обозначает степень защиты устройства от инородных тел, вторая — степень защиты от влаги. Класс защиты регламентируется ГОСТ 14254-2015.

Климатическое исполнение — стандарт производства машин, приборов и других технических изделий для эксплуатации в различных климатических условиях. На территории Российской Федерации определены в ГОСТ 15150-69.

Диапазон рабочих температур — температуры, при которых гарантирована стабильная и безаварийная работа устройств.

Коэффициент пульсации светового потока — одна из основных характеристик источников искусственного освещения, которая отражает частоту мерцания и качество света в целом. Коэффициент пульсации светильников регламентируется п.5.6 ГОСТ 34819-2021, СНиП 23-05-95 и СанПиН 2.2.2/2.4.1340-03.

Коэффициент мощности — указывает на эффективность использования электроэнергии. Он отражает соотношение между активной мощностью и полной мощностью, которую потребляет светильник. Чем ближе коэффициент мощности к единице, тем эффективнее используется электроэнергия.

Диммируемость — светильники, отмеченные этой иконкой, имеют возможность управления интенсивностью освещения. Это позволяет создавать уникальные сценарии освещения и подстраивать освещение под время суток.

I Класс защиты от поражения электрическим током — Наличие обычной изоляции и заземления корпуса или других токопроводящих элементов.

II Класс защиты от поражения электрическим током — Наличие двойной изоляции, соединение корпуса прибора с контуром заземления не предусмотрено.

RAL COLORS — светильники, отмеченные этой иконкой, имеют возможность покраски корпуса в любой из цветов стандарта RAL по желанию заказчика.

УЛИЧНО-ДОРОЖНОЕ **ОСВЕЩЕНИЕ**

NORLED **ALFA 3 ADR**

- **СДЕЛАНО В РОССИИ**
- **В РЕЕСТРЕ МИНПРОМТОРГА**
- **ГАРАНТИЯ ДО 5 ЛЕТ**

- **КОНСОЛЬНОЕ КРЕПЛЕНИЕ**
- **ПОДВЕСНОЕ НА ГОРИЗОНТАЛЬНОМ ТРОСЕ**
- **КОНСОЛЬНОЕ РЕГУЛИРУЕМОЕ**

ПРИМЕНЕНИЕ И ОСОБЕННОСТИ

Автомагистральные светильники серии ALFA 3 ADR сохраняют работоспособность даже при пониженном и повышенном напряжении питания. Эти светильники характеризуются незначительным снижением светового потока в процессе эксплуатации, высокой световой отдачей и возможностью применения интеллектуальной системы управления. Серия ALFA 3 ADR имеет возможность установки NEMA разъема для расширения функционала светильника, а именно: дистанционного мониторинга и управления светом.

КОНСТРУКЦИЯ И МАТЕРИАЛЫ

Корпус светильника спроектирован для использования в сложных метеоусловиях, что обеспечивает надежную работу в широком диапазоне температур окружающей среды. Малая парусность корпуса позволяет эксплуатировать светильники на стандартных опорах в регионах с сильными порывистыми ветрами.

ШБ1

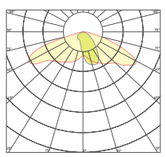

ШО

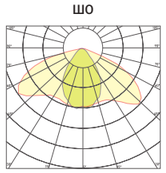

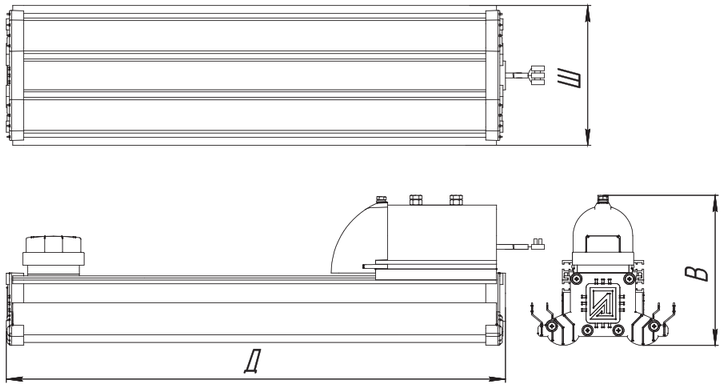

CRI: 70 | **IP66** | **У1** | **+40°C -45°C** | **$K_п$ - 1%** | **0.95**

Наименование	Мощность	Световой поток лм, от	КСС	Температура свечения	Масса, кг	Размеры Д x Ш x В
ALFA 3-140 ADR	140	18200	ШБ1, ШО	4000-4500	4.10	620 x 178 x 185
ALFA 3-155 ADR	155	20150	ШБ1, ШО	4000-4500	4.10	620 x 178 x 185
ALFA 3-180 ADR	180	23400	ШБ1, ШО	4000-4500	5.30	750 x 178 x 185
ALFA 3-240 ADR	240	31200	ШБ1, ШО	4000-4500	5.93	890 x 178 x 185

NORLED **ALFA 3 LITE**

- **СДЕЛАНО В РОССИИ**
- **В РЕЕСТРЕ МИНПРОМТОРГА**
- **ГАРАНТИЯ ДО 5 ЛЕТ**

- **КОНСОЛЬНОЕ КРЕПЛЕНИЕ**
- **ПОДВЕСНОЕ НА ГОРИЗОНТАЛЬНОМ ТРОСЕ**
- **КОНСОЛЬНОЕ РЕГУЛИРУЕМОЕ**

ПРИМЕНЕНИЕ И ОСОБЕННОСТИ

Автомагистральные светильники серии ALFA 3 LIGHT сохраняют работоспособность даже при пониженном и повышенном напряжении питания. Эти светильники характеризуются незначительным снижением светового потока в процессе эксплуатации, высокой световой отдачей и возможностью применения интеллектуальной системы управления. Серия ALFA 3 LITE имеет возможность установки NEMA разъема для расширения функционала светильника, а именно: дистанционного мониторинга и управления светом.

КОНСТРУКЦИЯ И МАТЕРИАЛЫ

Корпус светильника спроектирован для использования в сложных метеоусловиях, что обеспечивает надежную работу в широком диапазоне температур окружающей среды. Малая парусность корпуса позволяет эксплуатировать светильники на стандартных опорах в регионах с сильными порывистыми ветрами.

ШБ1

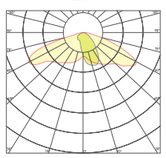

ШО

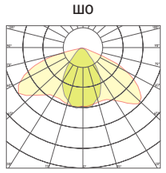

Д

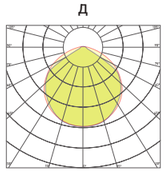

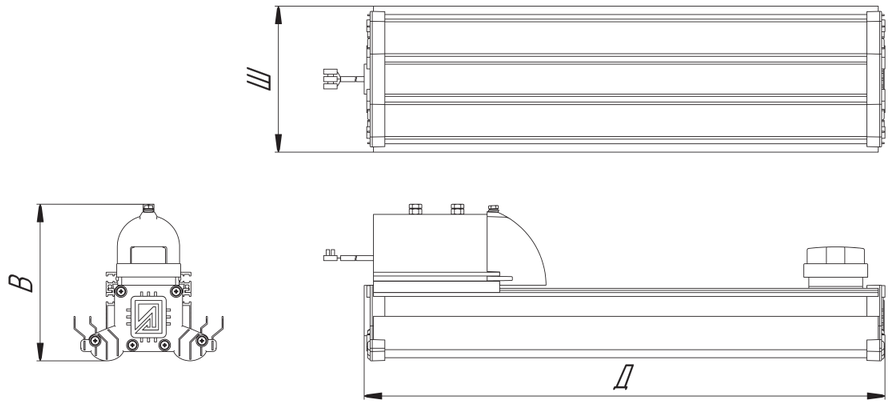

CRI: 70 | **IP66** | **УХЛ1*** | **+40°C -45°C** | **$K_п$ - 3%** | **0.97**

Наименование	Мощность	Световой поток лм, от	КСС	Температура свечения	Масса, кг	Размеры Д x Ш x В
ALFA 3-L-25e Lite	25	3000-3250	ШБ1, ШО, Д	2700-5000	2.80	270 x 178 x 185
ALFA 3-L-34e Lite	34	4080-4420	ШБ1, ШО, Д	2700-5000	2.80	270 x 178 x 185
ALFA 3-L-46e Lite	46	5520-5980	ШБ1, ШО, Д	2700-5000	2.95	340 x 178 x 185
ALFA 3-L-52e Lite	52	6240-6760	ШБ1, ШО, Д	2700-5000	2.95	340 x 178 x 185
ALFA 3-L-66e Lite	66	7920-8580	ШБ1, ШО, Д	2700-5000	2.95	340 x 178 x 185
ALFA 3-L-78e Lite	78	9360-10140	ШБ1, ШО, Д	2700-5000	3.00	340 x 178 x 185
ALFA 3-M-90e Lite	90	10800-11700	ШБ1, ШО, Д	2700-5000	3.15	400 x 178 x 185
ALFA 3-M-100e Lite	100	12000-13000	ШБ1, ШО, Д	2700-5000	3.50	470 x 178 x 185
ALFA 3-M-117e Lite	117	14040-15210	ШБ1, ШО, Д	2700-5000	3.50	470 x 178 x 185
ALFA 3-H-140e Lite	140	16800-18200	ШБ1, ШО, Д	2700-5000	4.10	620 x 178 x 185
ALFA 3-H-155e Lite	155	18600-20150	ШБ1, ШО, Д	2700-5000	4.10	620 x 178 x 185
ALFA 3-G-180e Lite	180	21600-23400	ШБ1, ШО, Д	2700-5000	5.43	750 x 178 x 185

NORLED **ALFA 3**

- **СДЕЛАНО В РОССИИ**
- **В РЕЕСТРЕ МИНПРОМТОРГА**
- **ГАРАНТИЯ ДО 5 ЛЕТ**

- **КОНСОЛЬНОЕ КРЕПЛЕНИЕ**
- **ПОДВЕСНОЕ НА ГОРИЗОНТАЛЬНОМ ТРОСЕ**
- **КОНСОЛЬНОЕ РЕГУЛИРУЕМОЕ**

ПРИМЕНЕНИЕ И ОСОБЕННОСТИ

Светильники серии ALFA 3 предназначены для освещения автомагистралей, городских улиц и других объектов городской инфраструктуры. Возможна установка NEMA разъема для дистанционного мониторинга и управления освещением. Серия ALFA 3 имеет высокий класс защиты оптического отсека IP65, вентилируемый отсек блока питания со степенью защиты IP54 и доступ в отсек блока питания для обслуживания. Включены в Реестр промышленной продукции, произведенной на территории Российской Федерации. Заключение Минпромторга России №13072/11 от 10.02.2023.

КОНСТРУКЦИЯ И МАТЕРИАЛЫ

Корпус светильника спроектирован для использования в сложных метеоусловиях, что обеспечивает надежную работу в широком диапазоне температур окружающей среды. Малая парусность корпуса позволяет эксплуатировать светильники на стандартных опорах в регионах с сильными порывистыми ветрами.

ШБ1

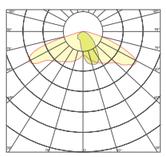

ШО

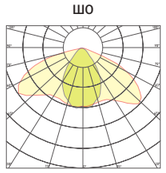

Д

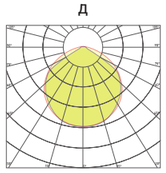

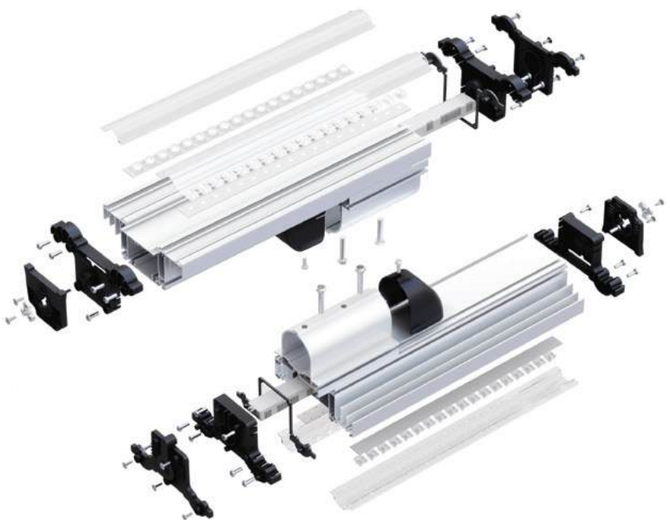

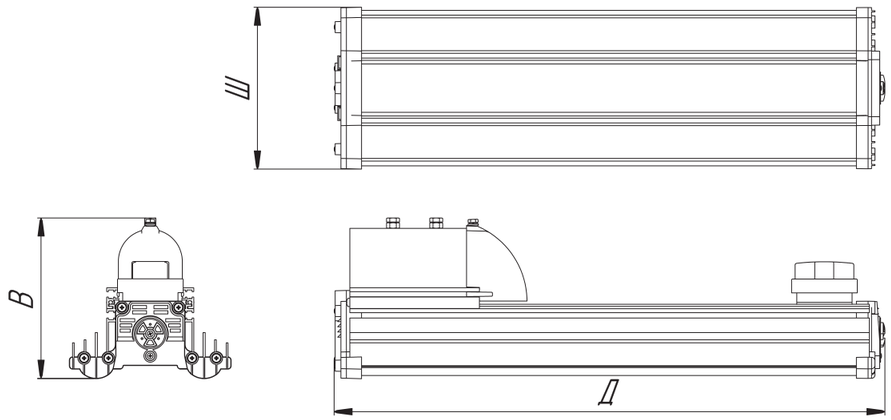

CRI: 70 | **IP65** | **УХЛ1*** | **+40°C -45°C** | **$K_п$ - 3%** | **0.97**

Наименование	Мощность	Световой поток лм, от	КСС	Температура свечения	Масса, кг	Размеры Д x Ш x В
ALFA 3-L-25e	25	3000-3250	ШБ1, ШО, Д	2700-5000	2.80	290 x 188 x 186
ALFA 3-L-34e	34	4080-4420	ШБ1, ШО, Д	2700-5000	2.80	290 x 188 x 186
ALFA 3-L-46e	46	5520-5980	ШБ1, ШО, Д	2700-5000	3.00	360 x 188 x 186
ALFA 3-L-52e	52	6240-6760	ШБ1, ШО, Д	2700-5000	3.00	360 x 188 x 186
ALFA 3-L-66e	66	7920-8580	ШБ1, ШО, Д	2700-5000	3.00	360 x 188 x 186
ALFA 3-L-78e	78	9360-10140	ШБ1, ШО, Д	2700-5000	3.00	360 x 188 x 186
ALFA 3-M-90e	90	10800-11700	ШБ1, ШО, Д	2700-5000	3.30	420 x 188 x 186
ALFA 3-M-100e	100	12000-13000	ШБ1, ШО, Д	2700-5000	4.00	490 x 188 x 186
ALFA 3-M-117e	117	14040-15210	ШБ1, ШО, Д	2700-5000	4.00	490 x 188 x 186
ALFA 3-H-140e	140	16800-18200	ШБ1, ШО, Д	2700-5000	5.25	640 x 188 x 186
ALFA 3-H-155e	155	18600-20150	ШБ1, ШО, Д	2700-5000	5.25	640 x 188 x 186
ALFA 3-G-180e	180	21600-23400	ШБ1, ШО, Д	2700-5000	5.90	770 x 188 x 186

NORLED **ALFA ES**

- **СДЕЛАНО В РОССИИ**
- **В РЕЕСТРЕ МИНПРОМТОРГА**
- **ГАРАНТИЯ ДО 5 ЛЕТ**

- **КОНСОЛЬНОЕ КРЕПЛЕНИЕ**
- **ПОДВЕСНОЕ НА ГОРИЗОНТАЛЬНОМ ТРОСЕ**
- **КОНСОЛЬНОЕ РЕГУЛИРУЕМОЕ**

ПРИМЕНЕНИЕ И ОСОБЕННОСТИ

Светильники серии ALFA ES обладают высокой энергоэффективностью. Они созданы для освещения автомагистралей, городских улиц, парковок, дворовых территорий и стоянок. Светильники ALFA ES характеризуются высокой световой отдачей от 165 лм/Вт и незначительным снижением светового потока в процессе эксплуатации. Возможна установка NEMA разъема для дистанционного мониторинга и управления светом.

КОНСТРУКЦИЯ И МАТЕРИАЛЫ

Конструктивно светильник состоит из корпуса, с закрепленным на нем типовыми светодиодными модулями стандартной мощности. Комбинируя количество светодиодных модулей, можно создать светильник, удовлетворяющий нормативным требованиям по освещенности и энергоэффективности.

ШБ1

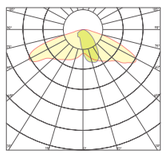

ШБ2

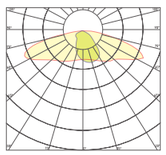

Д76

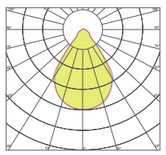

ШО

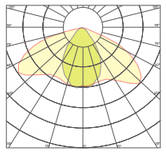

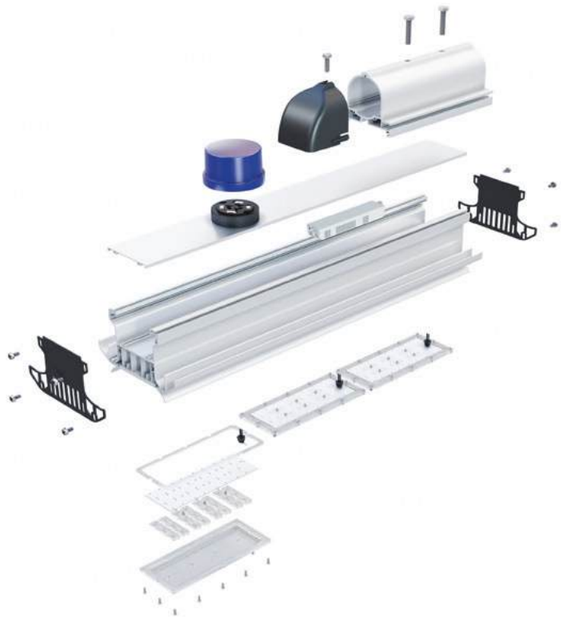

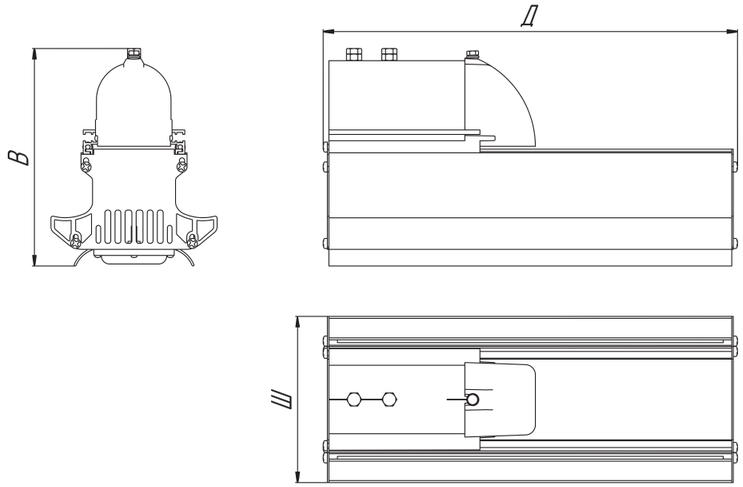

CRI: 70 | **IP67** | **УХЛ1*** | **+40°C -45°C** | **$K_п$ - 1%** | **0.95**

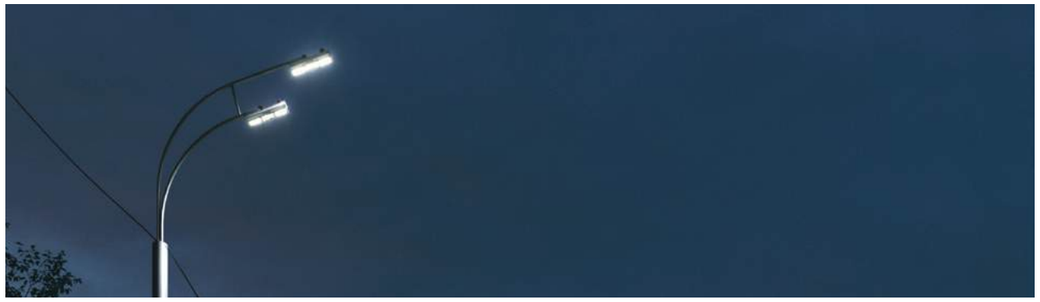

Наименование	Мощность	Световой поток лм, от	КСС	Температура свечения	Масса, кг	Размеры Д x Ш x В
ALFA-L-25e ES	25	3250-4000	ШБ1, ШБ2, ШО, Д76	2700-5000	2.20	212 x 165 x 216
ALFA-L-34e ES	34	4420-5440	ШБ1, ШБ2, ШО, Д76	2700-5000	2.20	212 x 165 x 216
ALFA-L-46e ES	46	5980-7360	ШБ1, ШБ2, ШО, Д76	2700-5000	2.20	212 x 165 x 216
ALFA-L-52e ES	52	6760-8320	ШБ1, ШБ2, ШО, Д76	2700-5000	2.20	212 x 165 x 216
ALFA-M-66e ES	66	8580-10560	ШБ1, ШБ2, ШО, Д76	2700-5000	3.50	412 x 165 x 216
ALFA-M-78e ES	78	10140-12480	ШБ1, ШБ2, ШО, Д76	2700-5000	3.50	412 x 165 x 216
ALFA-M-90e ES	90	11700-14400	ШБ1, ШБ2, ШО, Д76	2700-5000	3.50	412 x 165 x 216
ALFA-M-100e ES	100	13000-16000	ШБ1, ШБ2, ШО, Д76	2700-5000	3.50	412 x 165 x 216
ALFA-H-117e ES	117	15210-18720	ШБ1, ШБ2, ШО, Д76	2700-5000	4.50	612 x 165 x 216
ALFA-H-140e ES	140	18200-22400	ШБ1, ШБ2, ШО, Д76	2700-5000	4.50	612 x 165 x 216
ALFA-H-155e ES	155	20150-24800	ШБ1, ШБ2, ШО, Д76	2700-5000	4.50	612 x 165 x 216
ALFA-G-180e ES	180	23400-28800	ШБ1, ШБ2, ШО, Д76	2700-5000	6.40	812 x 165 x 216

NORLED **ALFA ES LITE**

- **СДЕЛАНО В РОССИИ**
- **В РЕЕСТРЕ МИНПРОМТОРГА**
- **ГАРАНТИЯ ДО 5 ЛЕТ**

- **КОНСОЛЬНОЕ КРЕПЛЕНИЕ**
- **ПОДВЕСНОЕ НА ГОРИЗОНТАЛЬНОМ ТРОСЕ**
- **КОНСОЛЬНОЕ РЕГУЛИРУЕМОЕ**

ПРИМЕНЕНИЕ И ОСОБЕННОСТИ

Светильники ALFA ES LITE обладают высокой энергоэффективностью. Они созданы для освещения автомагистралей, городских улиц, парковок, дворовых территорий и стоянок. Характеризуются высокой световой отдачей и незначительным снижением светового потока в процессе эксплуатации. Возможна установка NEMA разъема для дистанционного мониторинга и управления светом.

КОНСТРУКЦИЯ И МАТЕРИАЛЫ

Конструктивно светильник состоит из корпуса с закрепленными на нем типовыми светодиодными модулями стандартной мощности. Отличительной особенностью модели стал корпус, который одновременно является частью светового модуля. Данное решение позволило уменьшить габариты изделия, что благоприятно сказалось на ветровых нагрузках светильника. Также данное решение позволило сделать теплоотвод от диодов еще более эффективным.

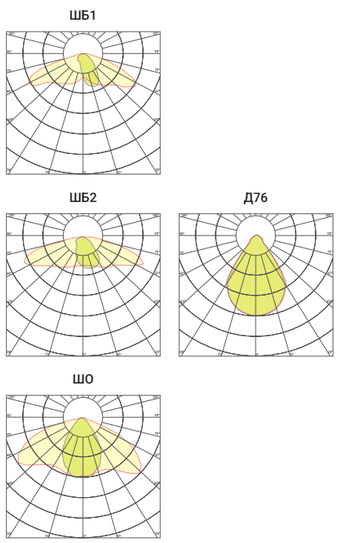

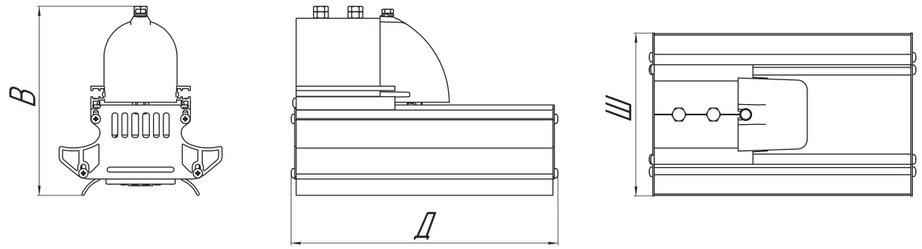

CRI: 70 | **IP67** | **УХЛ1*** | **+40°C -45°C** | **$K_п$ - 1%** | **0.95**

Наименование	Мощность	Световой поток лм, от	КСС	Температура свечения	Масса, кг	Размеры Д x Ш x В
ALFA ES-L-25 Lite-01	25	3250-4000	ШБ1, ШБ2, ШО, Д76	2700-5000	2.10	212 x 165 x 190
ALFA ES-L-25 Lite-02	25	3250-4000	ШБ1, ШБ2, ШО, Д76	2700-5000	2.80	272 x 165 x 190
ALFA ES-L-34 Lite-01	34	4420-5440	ШБ1, ШБ2, ШО, Д76	2700-5000	2.10	212 x 165 x 190
ALFA ES-L-34 Lite-02	34	4420-5440	ШБ1, ШБ2, ШО, Д76	2700-5000	2.40	272 x 165 x 190
ALFA ES-L-46 Lite-01	46	5980-7360	ШБ1, ШБ2, ШО, Д76	2700-5000	2.10	212 x 165 x 190
ALFA ES-L-46 Lite-02	46	5980-7360	ШБ1, ШБ2, ШО, Д76	2700-5000	2.40	272 x 165 x 190
ALFA ES-L-52 Lite-01	52	6760-8320	ШБ1, ШБ2, ШО, Д76	2700-5000	2.10	212 x 165 x 190
ALFA ES-M-66 Lite-01	66	8580-10560	ШБ1, ШБ2, ШО, Д76	2700-5000	3.40	412 x 165 x 190
ALFA ES-M-66 Lite-02	66	8580-10560	ШБ1, ШБ2, ШО, Д76	2700-5000	4.00	532 x 165 x 190
ALFA ES-M-78 Lite-01	78	10140-12480	ШБ1, ШБ2, ШО, Д76	2700-5000	3.40	412 x 165 x 216
ALFA ES-M-78 Lite-02	78	10140-12480	ШБ1, ШБ2, ШО, Д76	2700-5000	4.00	532 x 165 x 190
ALFA ES-M-90 Lite-01	90	11700-14400	ШБ1, ШБ2, ШО, Д76	2700-5000	3.40	412 x 165 x 190
ALFA ES-M-90 Lite-02	90	11700-14400	ШБ1, ШБ2, ШО, Д76	2700-5000	4.00	532 x 165 x 190
ALFA ES-M-100 Lite-01	100	13000-16000	ШБ1, ШБ2, ШО, Д76	2700-5000	3.40	412 x 165 x 190
ALFA ES-H-117 Lite-01	117	15210-18720	ШБ1, ШБ2, ШО, Д76	2700-5000	4.90	612 x 165 x 190
ALFA ES-H-140 Lite-01	140	18200-22400	ШБ1, ШБ2, ШО, Д76	2700-5000	4.90	612 x 165 x 190
ALFA ES-H-155 Lite-01	155	20150-24800	ШБ1, ШБ2, ШО, Д76	2700-5000	4.90	612 x 165 x 190
ALFA ES-G-180 Lite-01	180	23400-28800	ШБ1, ШБ2, ШО, Д76	2700-5000	6.40	812 x 165 x 190

NORLED **BETA**

- СДЕЛАНО В РОССИИ
- В РЕЕСТРЕ МИНПРОМТОРГА
- ГАРАНТИЯ ДО 5 ЛЕТ

- КОНСОЛЬНОЕ КРЕПЛЕНИЕ
- КОНСОЛЬНОЕ РЕГУЛИРУЕМОЕ

ПРИМЕНЕНИЕ И ОСОБЕННОСТИ

Светодиодные светильники BETA предназначены для освещения улиц и дорог с малой, средней и высокой пропускной способностью. Характеризуются энергоэффективностью и высокой световой отдачей. Сохраняют работоспособность при пониженном и повышенном напряжении питания. Имеют высокий класс защиты от поражения электрическим током I. Представлено три типа КСС (ШО — широкая осевая, ШБ — широкая боковая, Д — косинусная) с возможностью изготовления по индивидуальным требованиям заказчика.

КОНСТРУКЦИЯ И МАТЕРИАЛЫ

Корпус изготовлен методом литья под давлением, обладает антикоррозийными свойствами благодаря порошковому окрашиванию или аннодированию. Светильники отличаются высоким классом защиты IP67. Серия BETA имеет возможность установки NEMA разъема, расширяющего функционал светильника.

ШБ1

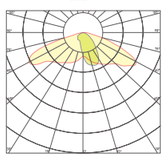

ШО

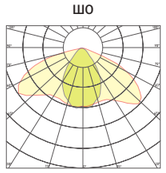

Д

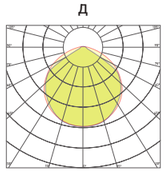

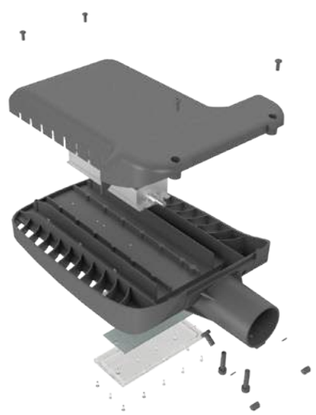

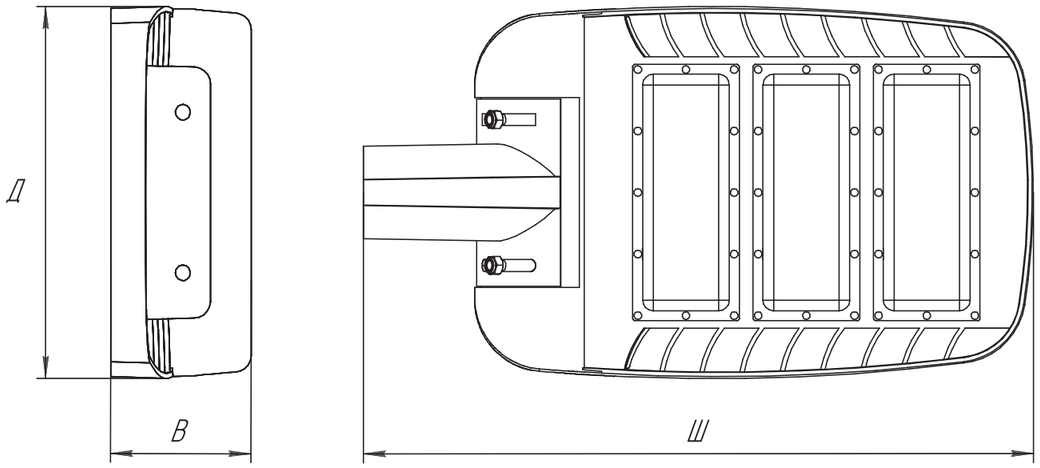

CRI: 70 | IP67 | УХЛ1* | +40°C -45°C | $K_п$ - 3% | 0.95

Наименование	Мощность	Световой поток лм, от	КСС	Температура свечения	Масса, кг	Размеры Д x Ш x В
BETA-25e	25	3375-4125	ШБ1, ШО, Д	2700-5000	5.10	276 x 500 x 104
BETA-34e	34	4590-5610	ШБ1, ШО, Д	2700-5000	5.10	276 x 500 x 104
BETA-46e	46	6210-7590	ШБ1, ШО, Д	2700-5000	5.10	276 x 500 x 104
BETA-52e	52	7020-8580	ШБ1, ШО, Д	2700-5000	5.10	276 x 500 x 104
BETA-66e	66	8910-10890	ШБ1, ШО, Д	2700-5000	5.40	276 x 500 x 104
BETA-78e	78	10530-12870	ШБ1, ШО, Д	2700-5000	5.40	276 x 500 x 104
BETA-90e	90	12150-14850	ШБ1, ШО, Д	2700-5000	5.40	276 x 500 x 104
BETA-100e	100	13500-16500	ШБ1, ШО, Д	2700-5000	5.80	276 x 500 x 104
BETA-117e	117	15795-19305	ШБ1, ШО, Д	2700-5000	5.80	276 x 500 x 104
BETA-140e	140	18900-23100	ШБ1, ШО, Д	2700-5000	5.80	276 x 500 x 104
BETA-155e	155	20925-25575	ШБ1, ШО, Д	2700-5000	5.80	276 x 500 x 104
BETA-180e	180	24300-29700	ШБ1, ШО, Д	2700-5000	6.00	276 x 500 x 104

NORLED **DELTA**

- СДЕЛАНО В РОССИИ
- ГАРАНТИЯ ДО 5 ЛЕТ
- КОНСОЛЬНОЕ КРЕПЛЕНИЕ
- КОНСОЛЬНОЕ РЕГУЛИРУЕМОЕ

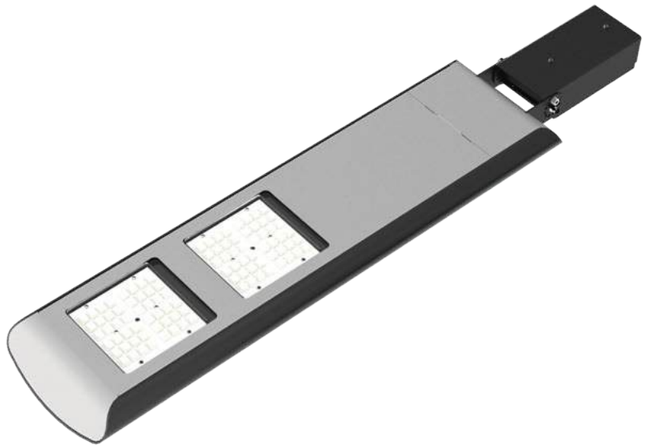

ПРИМЕНЕНИЕ И ОСОБЕННОСТИ

Минималистичная серия светильников DELTA предназначена для освещения городских мест отдыха: парков, скверов, пешеходных зон, а также велодорожек. Уникальный дизайн DELTA позволяет вписать светильник как в районы с современной архитектурой, так и в территории со старыми постройками. Возможна установка NEMA разъема для дистанционного мониторинга и управления светом.

КОНСТРУКЦИЯ И МАТЕРИАЛЫ

Корпус выполнен из экструдированного анодированного алюминия с антикоррозийными и декоративными свойствами.

ШБ1

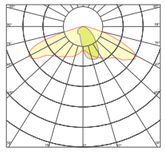

ШО

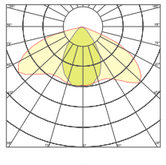

Д

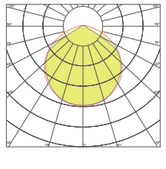

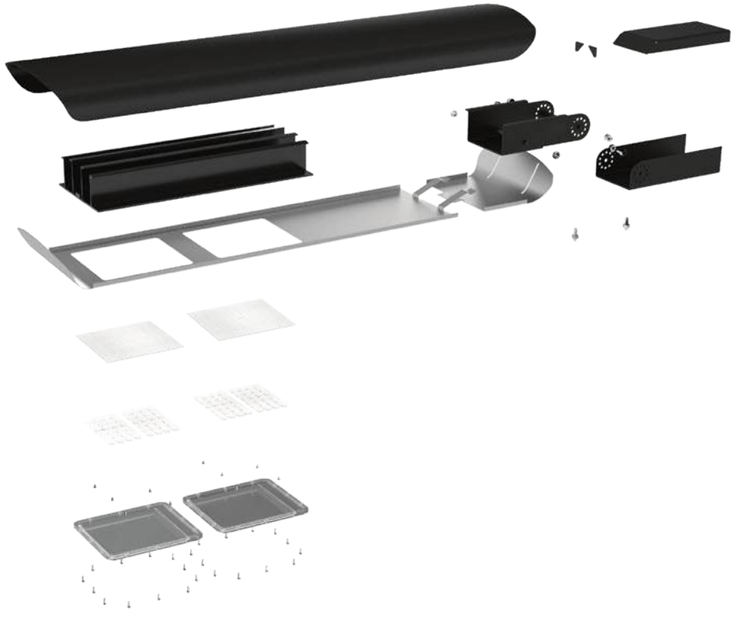

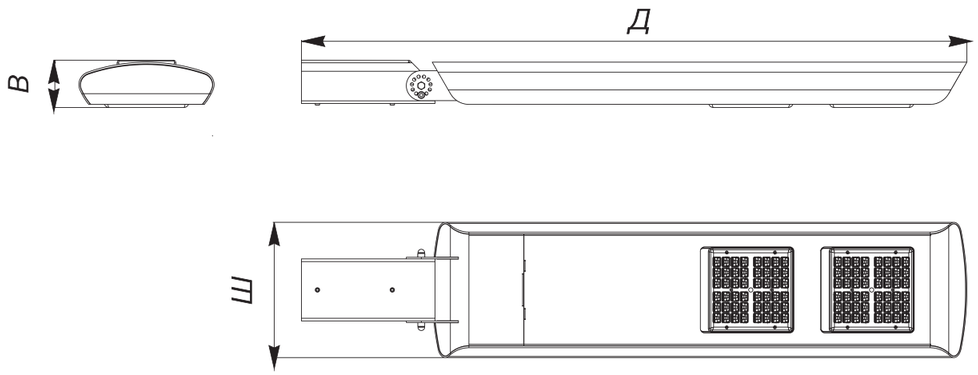

CRI: 70 | IP66 | УХЛ1* | +40°C -45°C | $K_п$ - 3% | 0.97

Наименование	Мощность	Световой поток лм, от	КСС	Температура свечения	Масса, кг	Размеры Д x Ш x В
DELTA-L-50	50	6000-7250	ШБ1, ШО, Д	2700-5000	8.00	900 x 250 x 90
DELTA-L-70	70	8400-10150	ШБ1, ШО, Д	2700-5000	8.00	900 x 250 x 90
DELTA-M-90	90	10800-13050	ШБ1, ШО, Д	2700-5000	8.00	900 x 250 x 90
DELTA-M-110	110	13200-15950	ШБ1, ШО, Д	2700-5000	8.00	900 x 250 x 90
DELTA-M-130	130	15600-18850	ШБ1, ШО, Д	2700-5000	11.00	1250 x 250 x 90
DELTA-H-150	150	18000-21750	ШБ1, ШО, Д	2700-5000	11.00	1250 x 250 x 90
DELTA-H-180	180	21600-26100	ШБ1, ШО, Д	2700-5000	11.00	1250 x 250 x 90

NORLED **GAMMA**

- СДЕЛАНО В РОССИИ
- В РЕЕСТРЕ МИНПРОМТОРГА
- ГАРАНТИЯ ДО 5 ЛЕТ

- КОНСОЛЬНОЕ КРЕПЛЕНИЕ
- КОНСОЛЬНОЕ РЕГУЛИРУЕМОЕ

ПРИМЕНЕНИЕ И ОСОБЕННОСТИ

Светильник серии GAMMA — стильное решение для освещения автомагистралей, внутригородских и велосипедных дорог, дорог жилого массива, парковых пространств и пешеходных маршрутов. Светильники GAMMA характеризуются энергоэффективностью и высокой световой отдачей. Возможна установка NEMA разъема для дистанционного мониторинга и управления светом.

КОНСТРУКЦИЯ И МАТЕРИАЛЫ

Материал корпуса — алюминиевый сплав, возможно анодирование по запросу. На видимой поверхности светильника отсутствуют ребра радиатора, что снижает вероятность скопления грязи, снега и влаги.

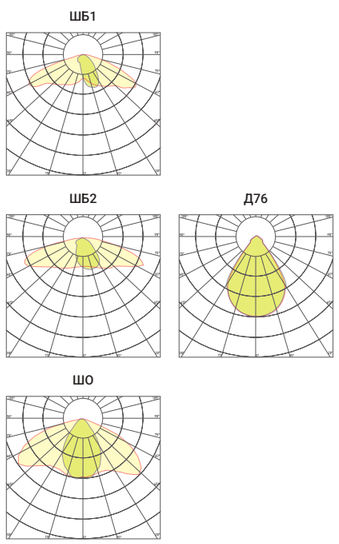

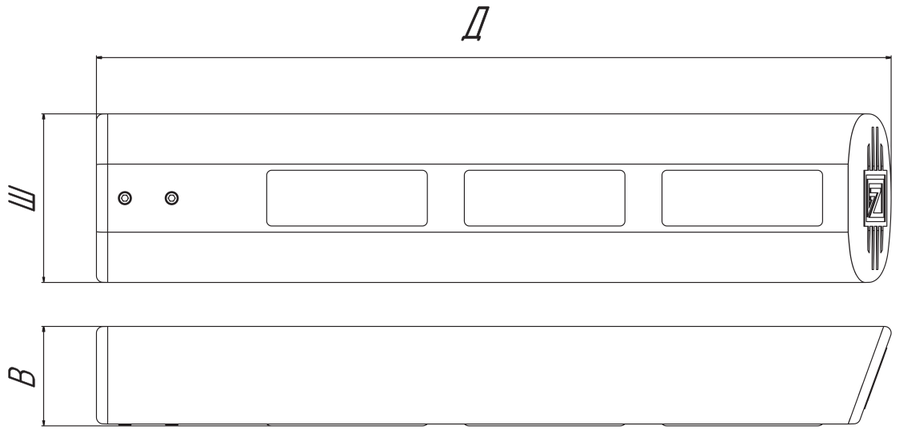

CRI: 70 | IP67 | УХЛ1* | +40°C -45°C | $K_п$ - 3% | 0.95

Наименование	Мощность	Световой поток лм, от	КСС	Температура свечения	Масса, кг	Размеры Д x Ш x В
GAMMA-25	25	3250-4000	ШБ1, ШБ2, ШО, Д76	2700-5000	2.50	430 x 180 x 106
GAMMA-34	34	4420-5440	ШБ1, ШБ2, ШО, Д76	2700-5000	2.50	430 x 180 x 106
GAMMA-46	46	5980-7360	ШБ1, ШБ2, ШО, Д76	2700-5000	2.50	430 x 180 x 106
GAMMA-52	52	6760-8320	ШБ1, ШБ2, ШО, Д76	2700-5000	2.50	430 x 180 x 106
GAMMA-66	66	8580-10560	ШБ1, ШБ2, ШО, Д76	2700-5000	3.60	640 x 180 x106
GAMMA-78	78	10140-12480	ШБ1, ШБ2, ШО, Д76	2700-5000	3.60	640 x 180 x106
GAMMA-90	90	11700-14400	ШБ1, ШБ2, ШО, Д76	2700-5000	3.60	640 x 180 x106
GAMMA-100	100	13000-16000	ШБ1, ШБ2, ШО, Д76	2700-5000	3.60	640 x 180 x106
GAMMA-117	117	15210-18720	ШБ1, ШБ2, ШО, Д76	2700-5000	4.75	850 x 180 x 106
GAMMA-140	140	18200-22400	ШБ1, ШБ2, ШО, Д76	2700-5000	4.75	850 x 180 x 106
GAMMA-155	155	20150-24800	ШБ1, ШБ2, ШО, Д76	2700-5000	4.75	850 x 180 x 106
GAMMA-180	180	23400-28800	ШБ1, ШБ2, ШО, Д76	2700-5000	4.75	850 x 180 x 106

NORLED **GAMMA C**

- **СДЕЛАНО В РОССИИ**
- **В РЕЕСТРЕ МИНПРОМТОРГА**
- **ГАРАНТИЯ ДО 5 ЛЕТ**

- **ПОДВЕСНОЕ НА ГОРИЗОНТАЛЬНОМ ТРОСЕ**

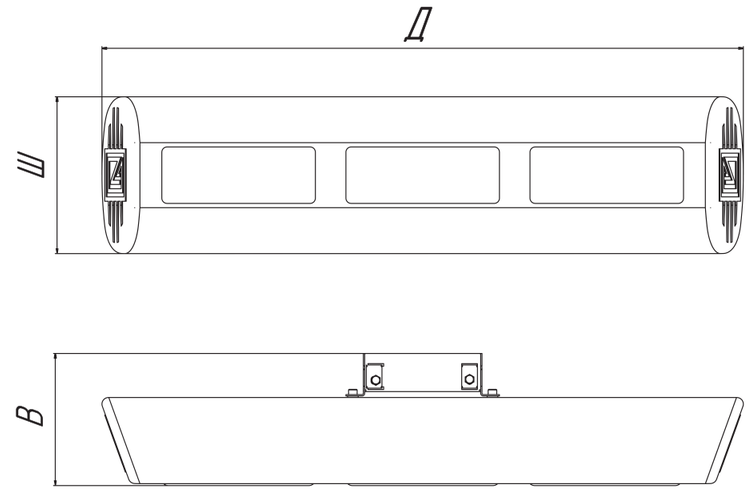

CRI: 70 | **IP67** | **УХЛ1*** | **+40°C -45°C** | **$K_п$ - 3%** | **0.95**

ПРИМЕНЕНИЕ И ОСОБЕННОСТИ

Светильники серии GAMMA C предназначены для подвесного монтажа на трос. Подходит для освещения парковок, дорог жилых массивов, пешеходных маршрутов, городских автомобильных и велосипедных дорог. Актуальный дизайн серии позволяет интегрировать светильник в современные пространства, а также сочетать с другим световым оборудованием, не нарушая стилевого решения территории. Светильники GAMMA характеризуются энергоэффективностью и высокой световой отдачей. Возможна установка NEMA разъема для дистанционного мониторинга и управления светом.

КОНСТРУКЦИЯ И МАТЕРИАЛЫ

Материал корпуса — алюминиевый сплав, возможно анодирование по запросу. На видимой поверхности светильника отсутствуют ребра радиатора, что снижает вероятность скопления грязи, снега и влаги.

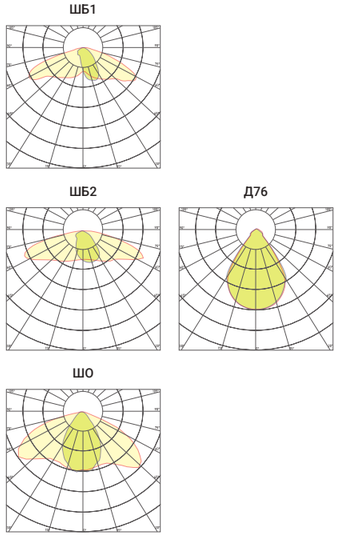

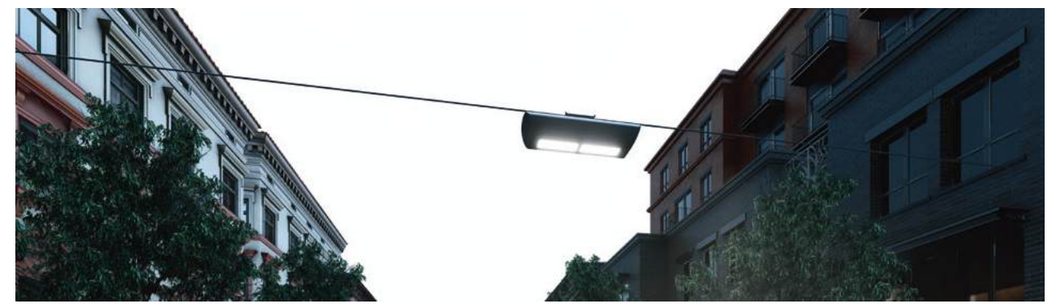

Наименование	Мощность	Световой поток лм, от	КСС	Температура свечения	Масса, кг	Размеры Д x Ш x В
GAMMA C-25	25	3250-4000	ШБ1, ШБ2, ШО, Д76	2700-5000	2.10	320 x 180 x 160
GAMMA C-34	34	4420-5440	ШБ1, ШБ2, ШО, Д76	2700-5000	2.10	320 x 180 x 160
GAMMA C-46	46	5980-7360	ШБ1, ШБ2, ШО, Д76	2700-5000	2.10	320 x 180 x 160
GAMMA C-52	52	6760-8320	ШБ1, ШБ2, ШО, Д76	2700-5000	2.10	320 x 180 x 160
GAMMA C-66	66	8580-10560	ШБ1, ШБ2, ШО, Д76	2700-5000	3.20	530 x 180 x 160
GAMMA C-78	78	10140-12480	ШБ1, ШБ2, ШО, Д76	2700-5000	3.20	530 x 180 x 160
GAMMA C-90	90	11700-14400	ШБ1, ШБ2, ШО, Д76	2700-5000	3.20	530 x 180 x 160
GAMMA C-100	100	13000-16000	ШБ1, ШБ2, ШО, Д76	2700-5000	3.20	530 x 180 x 160
GAMMA C-117	117	15210-18720	ШБ1, ШБ2, ШО, Д76	2700-5000	4.30	740 x 180 x 160
GAMMA C-140	140	18200-22400	ШБ1, ШБ2, ШО, Д76	2700-5000	4.30	740 x 180 x 160
GAMMA C-155	155	20150-24800	ШБ1, ШБ2, ШО, Д76	2700-5000	4.30	740 x 180 x 160
GAMMA C-180	180	23400-28800	ШБ1, ШБ2, ШО, Д76	2700-5000	4.30	740 x 180 x 160

NORLED **SIGMA**

- СДЕЛАНО В РОССИИ
- В РЕЕСТРЕ МИНПРОМТОРГА
- ГАРАНТИЯ ДО 5 ЛЕТ

- КОНСОЛЬНОЕ КРЕПЛЕНИЕ
- КОНСОЛЬНОЕ-ТОРШЕРНОЕ

ПРИМЕНЕНИЕ И ОСОБЕННОСТИ

Светильник серии SIGMA предназначен для освещения автомагистралей, городских улиц и автомобильных дорог, площадей и других объектов городской инфраструктуры. Светильник отличается высокой надежностью и обеспечивает стабильную работу на протяжении всего срока эксплуатации. Включен в Реестр промышленной продукции, произведенной на территории Российской Федерации. Заключение Минпромторга России №7754/11 от 30.01.2023.

КОНСТРУКЦИЯ И МАТЕРИАЛЫ

Корпус светильника спроектирован для использования в сложных метеоусловиях, что обеспечивает надежную работу в широком диапазоне температур окружающей среды. Малая парусность корпуса позволяет эксплуатировать светильники на стандартных опорах в регионах с сильными порывистыми ветрами.

ШБ1

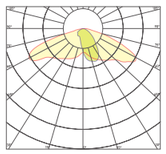

ШО

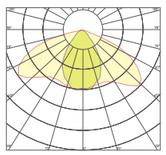

Д76

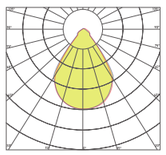

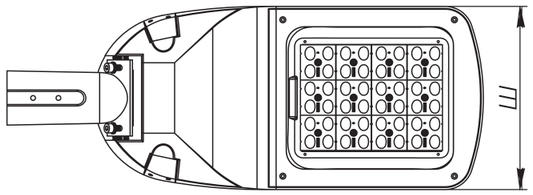

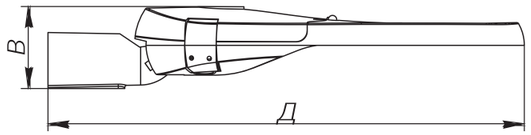

CRI: 70-80 | IP66 | У1* | +40°C -45°C | $K_п$ - 3% | 0.97

Наименование	Мощность	Световой поток лм, от	КСС	Температура свечения	Масса, кг	Размеры Д x Ш x В
SIGMA-35e	35	4200-5250	ШБ1, ШО, Д76	2700-5000	4.20	535 x 200 x 120
SIGMA-45e	45	5400-6750	ШБ1, ШО, Д76	2700-5000	4.30	535 x 200 x 120
SIGMA-75e	75	9000-11250	ШБ1, ШО, Д76	2700-5000	5.20	620 x 235 x 125
SIGMA-90e	90	10800-13500	ШБ1, ШО, Д76	2700-5000	5.50	620 x 235 x 125
SIGMA-120e	120	14400-18000	ШБ1, ШО, Д76	2700-5000	7.60	690 x 260 x 130
SIGMA-150e	150	18000-22500	ШБ1, ШО, Д76	2700-5000	8.10	690 x 260 x 130
SIGMA-180e	180	21600-27000	ШБ1, ШО, Д76	2700-5000	10.0	810 x 320 x 135

NORLED **CITY MODERN**

СДЕЛАНО В РОССИИ

В РЕЕСТРЕ МИНПРОМТОРГА

ГАРАНТИЯ ДО 5 ЛЕТ

ЗАКЛАДНАЯ ДЕТАЛЬ

ПРИМЕНЕНИЕ И ОСОБЕННОСТИ

Светодиодные опоры CITY MODERN имеют разнонаправленные плафоны опоры, которые позволяют одновременно освещать пешеходную зону и проезжую часть. Доступны модификации данной модели высотой 6, 8, 10, и 12 м.

КОНСТРУКЦИЯ И МАТЕРИАЛЫ

Светодиодные опоры CITY MODERN изготавливаются из стальных круглых труб и плафонов освещения. Ввод кабеля для подключения выполняется через отверстие в нижней части опоры. Доступ к автомату осуществляется через люк.

ШБ1

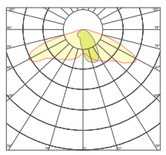

ШО

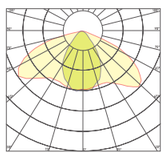

Д

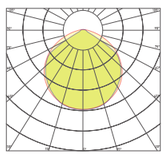

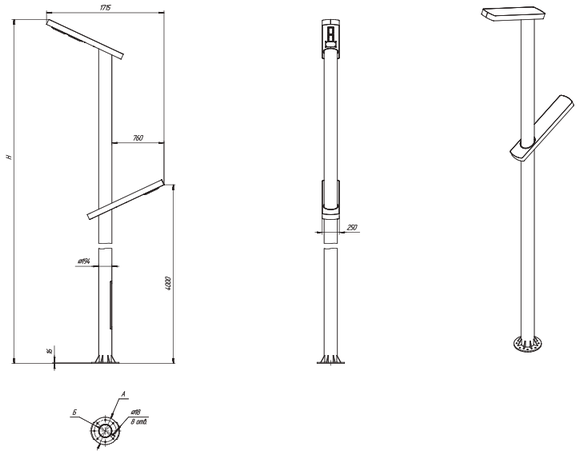

CRI: 70 | **IP66** | **УХЛ1*** | **+40°C -45°C** | **$K_п$ - 3%** | **0.95**

Наименование	Мощность	Световой поток лм, от	КСС	Температура свечения	Масса, кг	Размеры Д x Ш x В
CITY MODERN 6/60-S30	90	10800-11700	ШБ1, ШО, Д	2700-5000	265.00	1715 x 200 x 6340
CITY MODERN 8/60-S30	90	10800-11700	ШБ1, ШО, Д	2700-5000	338.00	1715 x 200 x 8340
CITY MODERN 8/90-S30	120	14400-15600	ШБ1, ШО, Д	2700-5000	340.00	1715 x 200 x 8340
CITY MODERN 10/90-S30	120	14400-15600	ШБ1, ШО, Д	2700-5000	419.00	1715 x 200 x 10340
CITY MODERN 10/120-S30	120	18000-19500	ШБ1, ШО, Д	2700-5000	420.00	1715 x 200 x 10340
CITY MODERN 12/90-S30	120	14400-15600	ШБ1, ШО, Д	2700-5000	492.00	1756 x 200 x 12340
CITY MODERN 12/120-S30	150	18000-19500	ШБ1, ШО, Д	2700-5000	494.00	1756 x 200 x 12340

NORLED **ELEGANT**

СДЕЛАНО В РОССИИ

В РЕЕСТРЕ МИНПРОМТОРГА

ГАРАНТИЯ ДО 5 ЛЕТ

ЗАКЛАДНАЯ ДЕТАЛЬ

ПРИМЕНЕНИЕ И ОСОБЕННОСТИ

Осветительные комплексы ELEGANT предназначены для освещения дорог, мостов и других объектов городской и загородной транспортной инфраструктуры. Разнонаправленные консоли опоры для освещения пешеходной зоны и проезжей части решают вопрос комплексного освещения.

КОНСТРУКЦИЯ И МАТЕРИАЛЫ

Опоры освещения ELEGANT изготавливаются из двух звеньев составными с поперечным сварным стыком в центральной части стойки из стальных круглых бесшовных труб. Ввод кабеля для подключения выполняется через отверстие в нижней части опоры. Доступ к автомату осуществляется через люк.

ШБ1

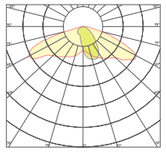

ШО

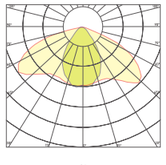

Д

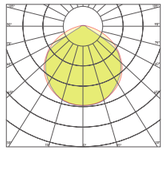

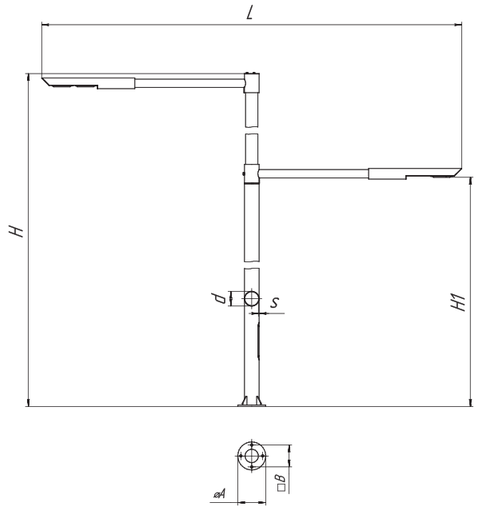

CRI: 70 | **IP66** | **УХЛ1*** | **+40°C -45°C** | **$K_п$ - 3%** | **0.95**

Наименование	Мощность	Световой поток лм, от	КСС	Температура свечения	Масса, кг	Размеры Д x Ш x В
ELEGANT 6/60-S30	90	10800-11700	ШБ1, ШО, Д	2700-5000	127.50	3845 x 230 x 6000
ELEGANT 8/60-S30	90	10800-11700	ШБ1, ШО, Д	2700-5000	267.00	4530 x 300 x 8000
ELEGANT 10/60-S30	90	10800-11700	ШБ1, ШО, Д	2700-5000	302.50	4530 x 300 x 10000
ELEGANT 12/60-S30	90	10800-11700	ШБ1, ШО, Д	2700-5000	348.00	4530 x 350 x 12000
ELEGANT 6/90-S30	120	10800-11700	ШБ1, ШО, Д	2700-5000	133.00	4095 x 230 x 6000
ELEGANT 8/90-S30	120	10800-11700	ШБ1, ШО, Д	2700-5000	272.50	4775 x 300 x 8000
ELEGANT 10/90-S30	120	10800-11700	ШБ1, ШО, Д	2700-5000	308.00	4775 x 300 x 10000
ELEGANT 12/90-S30	120	10800-11700	ШБ1, ШО, Д	2700-5000	352.90	4775 x 350 x 12000
ELEGANT 12/120-S30	150	10800-11700	ШБ1, ШО, Д	2700-5000	356.80	5025 x 250 x 12000

NORLED **ULTRA DOUBLE**

СДЕЛАНО В РОССИИ

В РЕЕСТРЕ МИНПРОМТОРГА

ГАРАНТИЯ ДО 5 ЛЕТ

ЗАКЛАДНАЯ ДЕТАЛЬ

ПРИМЕНЕНИЕ И ОСОБЕННОСТИ

Уличные светодиодные столбы серии ULTRA DOUBLE рекомендованы для установки на дорогах и аллеях парков с центральным расположением опор освещения. Главной особенностью данной модели является деликатное свечение двух боковых плоскостей столба, что делает светильник не только утилитарным объектом, но и необычным декоративным элементом дизайна среды. Доступны модификации высотой от 5 до 10 м.

КОНСТРУКЦИЯ И МАТЕРИАЛЫ

Корпус светильников выполнен из стального профиля с алюминиевой облицовкой, окрашен порошковой эмалью.

ШБ1

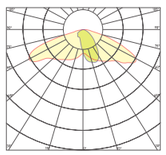

ШО

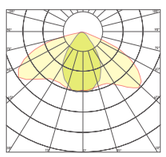

Д

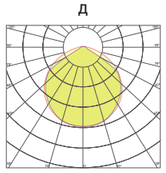

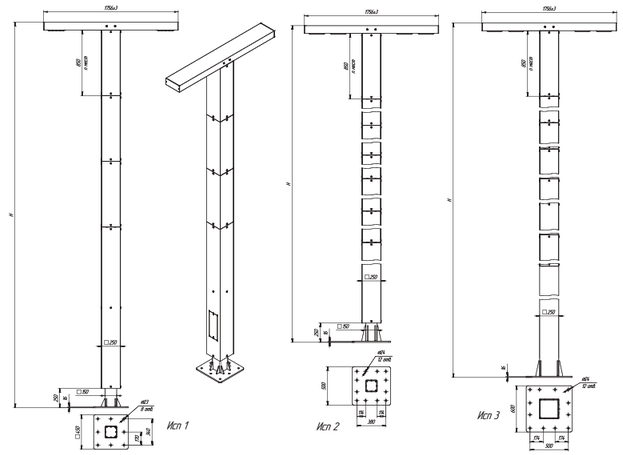

CRI: 70 | **IP66** | **УХЛ1*** | **+40°C -45°C** | **$K_п$ - 3%** | **0.95**

Наименование	Мощность	Световой поток лм, от	КСС	Температура свечения	Масса, кг	Размеры Д x Ш x В
ULTRA DOUBLE 5/60	60	3750	ШБ1, ШО, Д	2700-5000	352	1756 x 250 x 5000
ULTRA DOUBLE 5/120	120	7500	ШБ1, ШО, Д	2700-5000	355	1756 x 250 x 5000
ULTRA DOUBLE 6/60	60	3750	ШБ1, ШО, Д	2700-5000	463	1756 x 250 x 6000
ULTRA DOUBLE 6/120	120	7500	ШБ1, ШО, Д	2700-5000	467	1756 x 250 x 6000
ULTRA DOUBLE 7/120	90	7500	ШБ1, ШО, Д	2700-5000	540	1756 x 250 x 7000
ULTRA DOUBLE 7/180	180	11250	ШБ1, ШО, Д	2700-5000	543	1756 x 250 x 7000
ULTRA DOUBLE 8/120	120	7500	ШБ1, ШО, Д	2700-5000	622	1756 x 250 x 8000
ULTRA DOUBLE 8/180	180	11250	ШБ1, ШО, Д	2700-5000	625	1756 x 250 x 8000
ULTRA DOUBLE 9/120	120	7500	ШБ1, ШО, Д	2700-5000	658	1756 x 250 x 9000
ULTRA DOUBLE 9/180	180	11250	ШБ1, ШО, Д	2700-5000	662	1756 x 250 x 9000
ULTRA DOUBLE 10/180	180	11250	ШБ1, ШО, Д	2700-5000	732	1756 x 250 x 10000
ULTRA DOUBLE 10/240	240	15000	ШБ1, ШО, Д	2700-5000	735	1756 x 250 x 10000

NORLED **ULTRA ONE**

СДЕЛАНО В РОССИИ

В РЕЕСТРЕ МИНПРОМТОРГА

ГАРАНТИЯ ДО 5 ЛЕТ

ЗАКЛАДНАЯ ДЕТАЛЬ

ПРИМЕНЕНИЕ И ОСОБЕННОСТИ

Уличные светодиодные столбы серии ULTRA ONE используются для освещения парков, скверов и пешеходных зон, а также в качестве утилитарного наружного освещения улиц, дорог и придомовых территорий. Вторичная оптика, установленная в данной серии, дает возможность регулировать различные характеристики светового потока. Помимо основных световых модулей имеют подсветку двух боковых сторон столба.

КОНСТРУКЦИЯ И МАТЕРИАЛЫ

Корпус светильников выполнен из стального профиля с алюминиевой облицовкой, окрашен порошковой эмалью. Оснащены надежными светодиодными модулями и подсветкой, что гарантирует долгий срок службы модели.

ШБ1

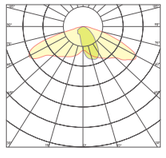

ШО

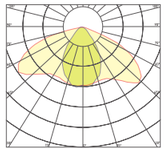

Д

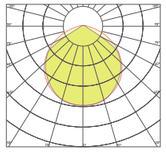

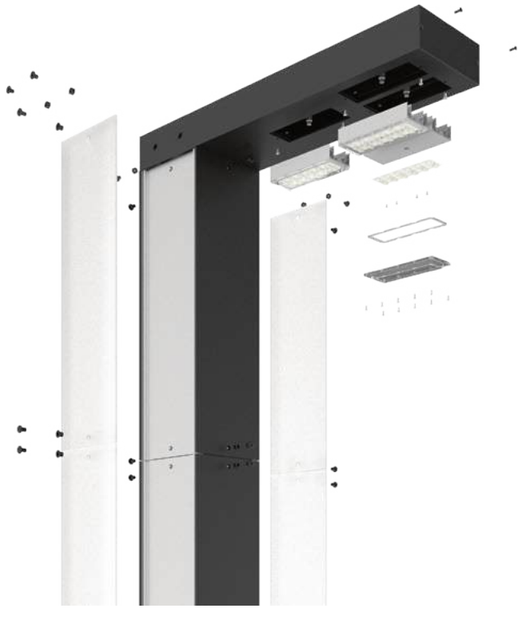

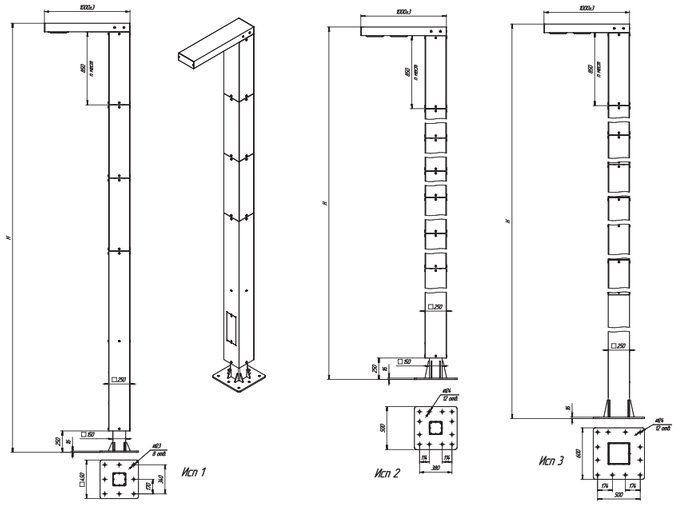

CRI: 70 | **IP66** | **УХЛ1*** | **+40°C -45°C** | **$K_п$ - 3%** | **0.95**

Наименование	Мощность	Световой поток лм, от	КСС	Температура свечения	Масса, кг	Размеры Д x Ш x В
ULTRA ONE 5/30	30	3750	ШБ1, ШО, Д	2700-5000	343.00	1000 x 250 x 5000
ULTRA ONE 5/60	60	7500	ШБ1, ШО, Д	2700-5000	345.00	1000 x 250 x 5000
ULTRA ONE 6/30	30	3750	ШБ1, ШО, Д	2700-5000	455.00	1000 x 250 x 6000
ULTRA ONE 6/60	60	7500	ШБ1, ШО, Д	2700-5000	457.00	1000 x 250 x 6000
ULTRA ONE 7/60	60	7500	ШБ1, ШО, Д	2700-5000	530.00	1000 x 250 x 7000
ULTRA ONE 7/90	90	11250	ШБ1, ШО, Д	2700-5000	532.00	1000 x 250 x 7000
ULTRA ONE 8/60	60	7500	ШБ1, ШО, Д	2700-5000	612.00	1000 x 250 x 8000
ULTRA ONE 8/90	90	11250	ШБ1, ШО, Д	2700-5000	614.00	1000 x 250 x 8000
ULTRA ONE 9/60	60	7500	ШБ1, ШО, Д	2700-5000	648.00	1000 x 250 x 9000
ULTRA ONE 9/90	90	11250	ШБ1, ШО, Д	2700-5000	650.00	1000 x 250 x 9000
ULTRA ONE 10/90	90	11250	ШБ1, ШО, Д	2700-5000	720.00	1000 x 250 x 10000
ULTRA ONE 10/120	120	11250	ШБ1, ШО, Д	2700-5000	722.00	1000 x 250 x 10000

NORLED **ULTRA ONE STREET**

СДЕЛАНО В РОССИИ

В РЕЕСТРЕ МИНПРОМТОРГА

ГАРАНТИЯ ДО 5 ЛЕТ

ЗАКЛАДНАЯ ДЕТАЛЬ

ПРИМЕНЕНИЕ И ОСОБЕННОСТИ

Уличные светодиодные столбы серии ULTRA ONE STREET могут использоваться в качестве освещения пешеходных зон, парков и скверов, а также утилитарного освещения дорог, улиц и придомовых территорий. Вторичная оптика позволяет настроить угол освещения и площадь светового пятна каждого светильника. Доступны модификации ULTRA ONE STREET с дополнительным модулем для освещения тротуара, который расположен горизонтально на высоте 3 м. Также светильники имеют декоративную подсветку двух боковых сторон столба.

КОНСТРУКЦИЯ И МАТЕРИАЛЫ

Корпус светильников выполнен из стального профиля с алюминиевой облицовкой, окрашен порошковой эмалью.

ШБ1

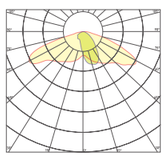

ШО

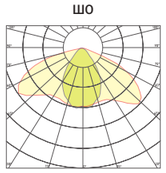

Д

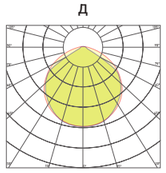

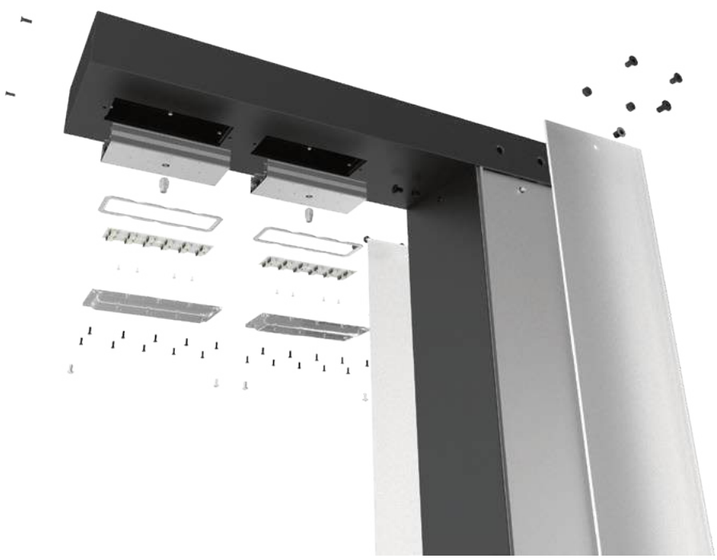

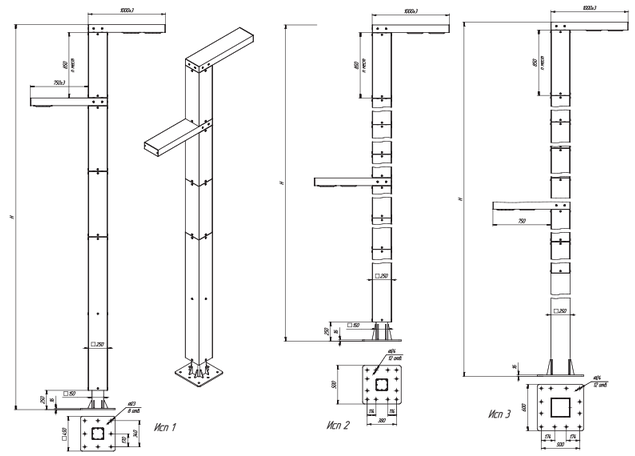

CRI: 70 | **IP66** | **УХЛ1*** | **+40°C -45°C** | **$K_п$ - 15%** | **0.95**

Наименование	Мощность	Световой поток лм, от	КСС	Температура свечения	Масса, кг	Размеры Д x Ш x В
ULTRA ONE STREET 5-60/S30	90	3750	ШБ1, ШО, Д	2700-5000	370	250x1750x5000
ULTRA ONE STREET 5 90/S30	120	7500	ШБ1, ШО, Д	2700-5000	372	250x1750x5000
ULTRA ONE STREET 6-60/S30	90	3750	ШБ1, ШО, Д	2700-5000	425	250x1750x 6000
ULTRA ONE STREET 6-90/S60	150	7500	ШБ1, ШО, Д	2700-5000	427	250x1750x 6000
ULTRA ONE STREET 7-60/S30	90	7500	ШБ1, ШО, Д	2700-5000	522	250x1750x 7000
ULTRA ONE STREET 7-90/S60	150	11250	ШБ1, ШО, Д	2700-5000	524	250x1750x 7000
ULTRA ONE STREET 8-90/S60	150	7500	ШБ1, ШО, Д	2700-5000	588	250x1750x 8000
ULTRA ONE STREET 8-120/S90	210	11250	ШБ1, ШО, Д	2700-5000	590	250x1750x 8000
ULTRA ONE STREET 9-120/S60	180	7500	ШБ1, ШО, Д	2700-5000	690	250x1750x 9000
ULTRA ONE STREET 9-150/S60	210	11250	ШБ1, ШО, Д	2700-5000	692	250x1750x 9000
ULTRA ONE STREET 10-120/S60	180	11250	ШБ1, ШО, Д	2700-5000	755	250x1750x 10000
ULTRA ONE STREET 10-150/S60	210	15000	ШБ1, ШО, Д	2700-5000	757	250x1750x 10000

NORLED **ULTRA SLOPE**

СДЕЛАНО В РОССИИ

В РЕЕСТРЕ МИНПРОМТОРГА

ГАРАНТИЯ ДО 5 ЛЕТ

ЗАКЛАДНАЯ ДЕТАЛЬ

ПРИМЕНЕНИЕ И ОСОБЕННОСТИ

Уличные светодиодные столбы серии ULTRA SLOPE используются для декоративного освещения пешеходных зон и утилитарного наружного освещения улиц, дорог и придомовых территорий. В светильнике используется вторичная оптика, которая дает возможность максимально детальной настройки варианта освещения. Помимо основных световых модулей имеют подсветку двух боковых сторон столба. Возможны модификации высотой от 5 до 10 метров, со светильником, расположенным под углом 20° относительно горизонтальной поверхности.

КОНСТРУКЦИЯ И МАТЕРИАЛЫ

Корпус светильников выполнен из стального профиля с алюминиевой облицовкой, окрашен порошковой эмалью. Оснащены надежными светодиодными модулями и подсветкой, что гарантирует долгий срок службы модели.

ШБ1

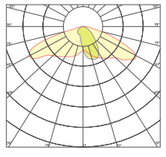

ШО

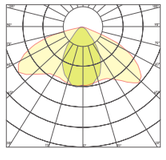

Д

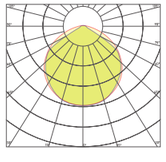

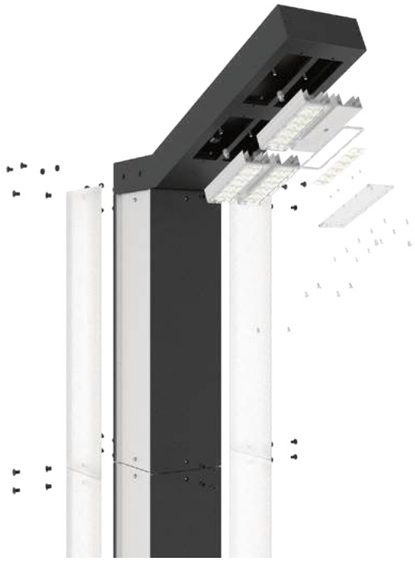

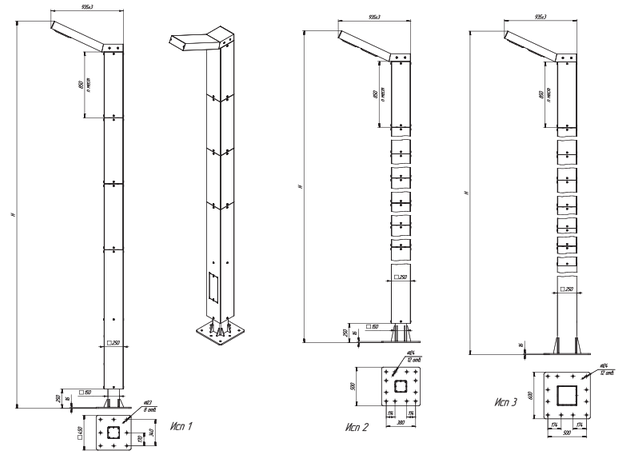

CRI: 70 | **IP66** | **УХЛ1*** | **+40°C -45°C** | **$K_п$ -3%** | **0.95**

Наименование	Мощность	Световой поток лм, от	КСС	Температура свечения	Масса, кг	Размеры Д x Ш x В
ULTRA SLOPE 5/30	30	3750	ШБ1, ШО, Д	2700-5000	325.00	450 x 935 x 5000
ULTRA SLOPE 5/60	60	7500	ШБ1, ШО, Д	2700-5000	327.00	450 x 935 x 5000
ULTRA SLOPE 6/30	30	3750	ШБ1, ШО, Д	2700-5000	435.00	450 x 935 x 6000
ULTRA SLOPE 6/60	60	7500	ШБ1, ШО, Д	2700-5000	437.00	450 x 935 x 6000
ULTRA SLOPE 7/60	60	7500	ШБ1, ШО, Д	2700-5000	510.00	450 x 935 x 7000
ULTRA SLOPE 7/90	90	11250	ШБ1, ШО, Д	2700-5000	512.00	450 x 935 x 7000
ULTRA SLOPE 8/60	60	7500	ШБ1, ШО, Д	2700-5000	592.00	500 x 935 x 8000
ULTRA SLOPE 8/90	90	11250	ШБ1, ШО, Д	2700-5000	594.00	500 x 935 x 8000
ULTRA SLOPE 9/60	60	7500	ШБ1, ШО, Д	2700-5000	630.00	600 x 935 x 9000
ULTRA SLOPE 9/90	90	11250	ШБ1, ШО, Д	2700-5000	632.00	600 x 935 x 9000
ULTRA SLOPE 10/90	90	11250	ШБ1, ШО, Д	2700-5000	702.00	600 x 935 x 10000
ULTRA SLOPE 10/120	120	15000	ШБ1, ШО, Д	2700-5000	704.00	600 x 935 x 10000

NORLED **ULTRA SLOPE STREET**

СДЕЛАНО В РОССИИ

В РЕЕСТРЕ МИНПРОМТОРГА

ГАРАНТИЯ ДО 5 ЛЕТ

ЗАКЛАДНАЯ ДЕТАЛЬ

ПРИМЕНЕНИЕ И ОСОБЕННОСТИ

Уличные светодиодные столбы серии ULTRA SLOPE STREET используется в качестве декоративного освещения пешеходных зон, парков и скверов, а также утилитарного освещения дорог, улиц и придомовых территорий. Вторичная оптика позволяет настроить угол освещения и площадь светового пятна каждого светильника. Доступны модификации ULTRA SLOPE STREET с дополнительным модулем для освещения тротуара, который расположен под углом 20° на высоте 3 м. Помимо основных световых модулей имеют подсветку двух боковых сторон столба.

КОНСТРУКЦИЯ И МАТЕРИАЛЫ

Корпус светильников выполнен из стального профиля с алюминиевой облицовкой, окрашен порошковой эмалью.

ШБ1

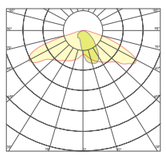

ШО

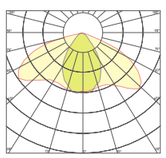

Д

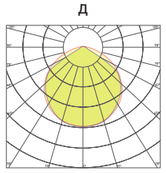

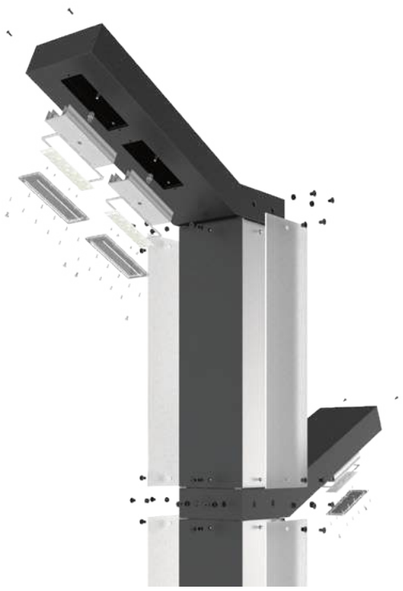

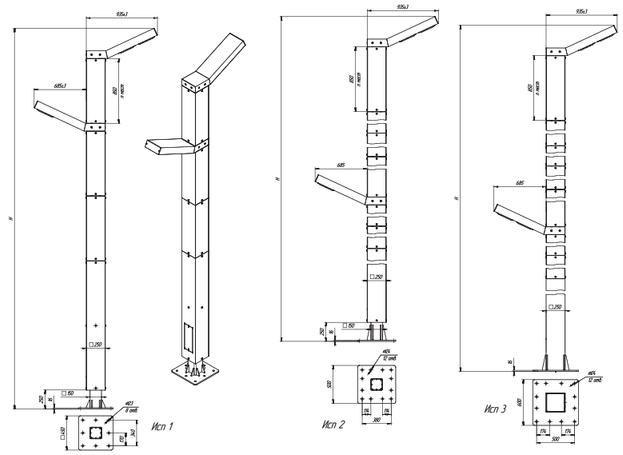

CRI: 70 | **IP66** | **УХЛ1*** | **+40°C -45°C** | **$K_п$ - 15%** | **0.95**

Наименование	Мощность	Световой поток лм, от	КСС	Температура свечения	Масса, кг	Размеры Д x Ш x В
ULTRA SLOPE STREET 5-60/S30	90	3750	ШБ1, ШО, Д	2700-5000	352.00	935 x 250 x 5000
ULTRA SLOPE STREET 5 90/S30	120	7500	ШБ1, ШО, Д	2700-5000	354.00	935 x 250 x 5000
ULTRA SLOPE STREET 6-60/S30	90	3750	ШБ1, ШО, Д	2700-5000	415.00	935 x 250 x 6000
ULTRA SLOPE STREET 6-90/S60	150	7500	ШБ1, ШО, Д	2700-5000	417.00	935 x 250 x 6000
ULTRA SLOPE STREET 7-60/S30	90	7500	ШБ1, ШО, Д	2700-5000	504.00	935 x 250 x 7000
ULTRA SLOPE STREET 7-90/S60	150	11250	ШБ1, ШО, Д	2700-5000	506.00	935 x 250 x 7000
ULTRA SLOPE STREET 8-90/S60	150	7500	ШБ1, ШО, Д	2700-5000	578.00	935 x 250 x 8000
ULTRA SLOPE STREET 8-120/S90	210	11250	ШБ1, ШО, Д	2700-5000	580.00	935 x 250 x 8000
ULTRA SLOPE STREET 9-120/S60	180	7500	ШБ1, ШО, Д	2700-5000	690.00	935 x 250 x 9000
ULTRA SLOPE STREET 9-150/S60	210	11250	ШБ1, ШО, Д	2700-5000	692.00	935 x 250 x 9000
ULTRA SLOPE STREET 10-120/S60	180	11250	ШБ1, ШО, Д	2700-5000	762.00	935 x 250 x 10000
ULTRA SLOPE STREET 10-150/S60	210	15000	ШБ1, ШО, Д	2700-5000	764.00	935 x 250 x 10000

ОФИСНОЕ **ОСВЕЩЕНИЕ**

NORLED **CONTURE**

- СДЕЛАНО В РОССИИ
- В РЕЕСТРЕ МИНПРОМТОРГА
- ГАРАНТИЯ ДО 5 ЛЕТ

- ВСТРАИВАЕМОЕ КРЕПЛЕНИЕ

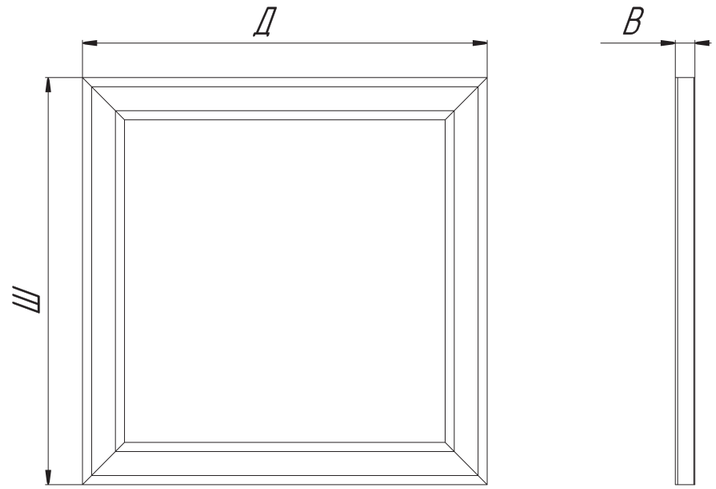

CRI: 80 | IP20 | УХЛ3.1* | +40°C -10°C | $K_п$ - 3% | 0.95

ПРИМЕНЕНИЕ И ОСОБЕННОСТИ

Встраиваемые потолочные светильники CONTURE предназначены для общего освещения офисных, общественных, административных и коммерческих помещений. Особенностью их дизайна является выделяющаяся световая «рамка» по периметру, которая может стать стильным акцентом в оформлении потолков помещений.

КОНСТРУКЦИЯ И МАТЕРИАЛЫ

Корпус светильника выполнен из алюминия, рассеиватель представляет собой опал с равномерной засветкой.

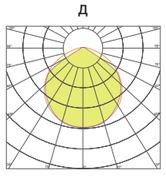

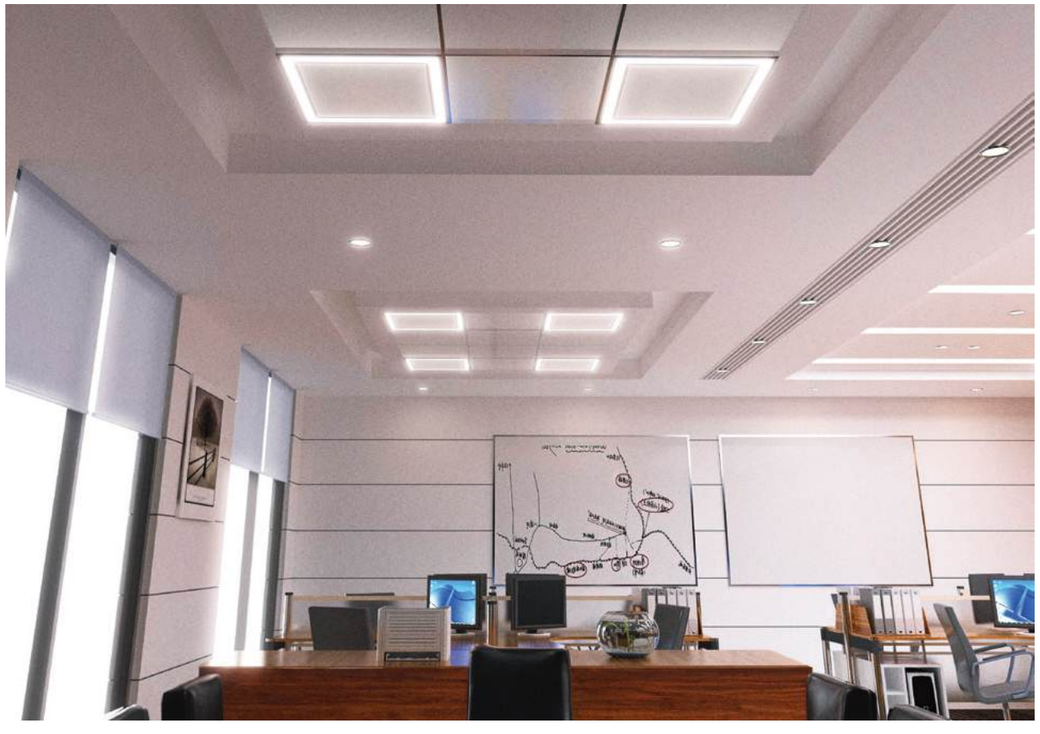

Наименование	Мощность	Световой поток лм, от	КСС	Температура свечения	Масса, кг	Размеры Д x Ш x В
CONTURE-25	25	3250-3500	Д	3000-4000	2.30	595 x 595 x 25
CONTURE-30	30	3900-4200	Д	3000-4000	2.30	595 x 595 x 25

NORLED **CITY TOP ULTRA**

- **СДЕЛАНО В РОССИИ**
- **В РЕЕСТРЕ МИНПРОМТОРГА**
- **ГАРАНТИЯ ДО 5 ЛЕТ**

- **ПОДВЕСНОЕ НА ВЕРТИКАЛЬНОМ ТРОСЕ**
- **НАКЛАДНОЕ ПОТОЛОЧНОЕ**
- **НАСТЕННЫЙ КРОНШТЕЙН**

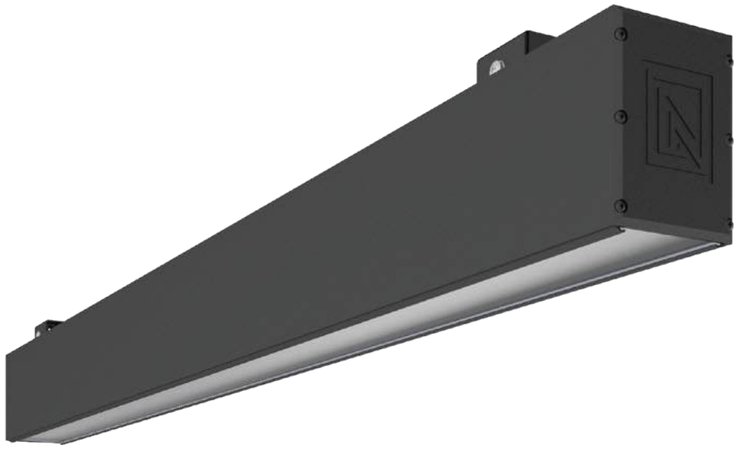

ПРИМЕНЕНИЕ И ОСОБЕННОСТИ

Светильник серии CITY TOP ULTRA предназначен для производственных, торговых и общественных помещений. С его помощью можно создать декоративные световые эффекты, а также обеспечить основное освещение. Возможны варианты крепления непосредственно к стене (W), потолку (C), а также на трос (S). Доступны комплектации с Т, Х и Г-образными пластинами для создания разных форм из линейных светильников.

КОНСТРУКЦИЯ И МАТЕРИАЛЫ

Материал корпуса — анодированный алюминиевый сплав или коррозионностойкий алюминиевый сплав без дополнительного защитного покрытия.

Д

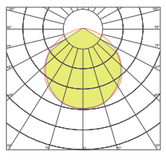

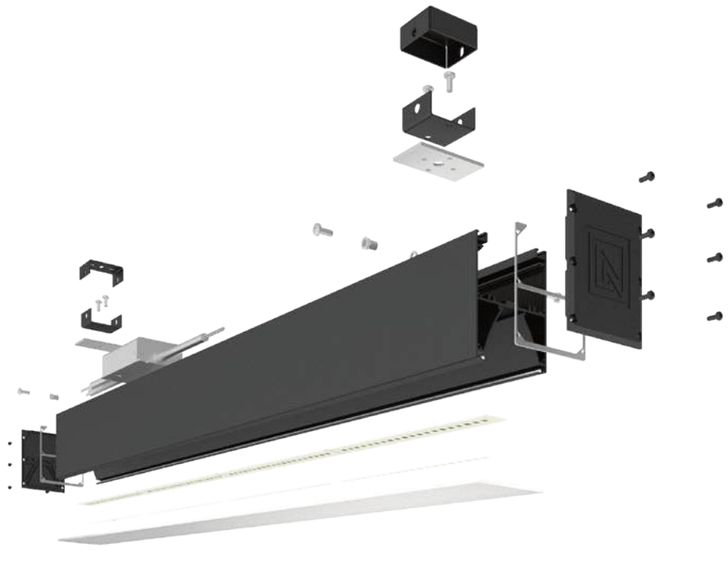

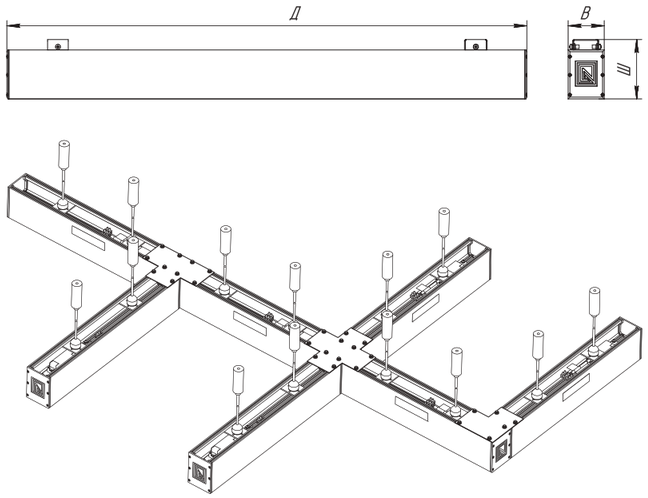

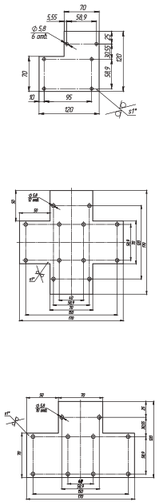

CRI: 80 | **IP54** | **УХЛ2*** | **+40°C -45°C** | **$K_п$ - 3%** | **0.95**

Наименование	Мощность	Световой поток лм, от	КСС	Температура свечения	Масса, кг	Размеры Д x Ш x В
CITY TOP ULTRA C-18	18	2160-2340	Д	2700-4000	2.00	512 x 112 x 70
CITY TOP ULTRA C-27	27	3240-3510	Д	2700-4000	2.60	747 x 112 x 70
CITY TOP ULTRA C-36	36	4320-4680	Д	2700-4000	3.30	982 x 112 x 70
CITY TOP ULTRA S-18	18	2160-2340	Д	2700-4000	2.00	512 x 95 x 70
CITY TOP ULTRA S-27	27	3240-3510	Д	2700-4000	2.60	512 x 95 x 70
CITY TOP ULTRA S-36	36	4320-4680	Д	2700-4000	3.30	982 x 95 x 70
CITY TOP ULTRA W-18	18	2160-2340	Д	2700-4000	2.00	512 x 97 x 70
CITY TOP ULTRA W-27	27	3240-3510	Д	2700-4000	2.60	747 x 97 x 90
CITY TOP ULTRA W-36	36	4320-4680	Д	2700-4000	3.30	982 x 97 x 90

NORLED **TOP**

- СДЕЛАНО В РОССИИ
- В РЕЕСТРЕ МИНПРОМТОРГА
- ГАРАНТИЯ ДО 5 ЛЕТ

- ВСТРАИВАЕМОЕ КРЕПЛЕНИЕ
- НАКЛАДНОЕ ПОТОЛОЧНОЕ

ПРИМЕНЕНИЕ И ОСОБЕННОСТИ

Светильник серии TOP — уникальные потолочные светильники. Они разработаны специально для освещения административных, медицинских, образовательных и общественных учреждений с высокими требованиями к защите от поражения электрическим током, а также для помещений с повышенной влажностью.
Включены в Реестр промышленной продукции, произведенной на территории Российской Федерации. Заключение Минпромторга России №111777/11 от 18.10.2023.

КОНСТРУКЦИЯ И МАТЕРИАЛЫ

Корпус изготовлен из АБС-пластика, что позволяет использовать светильники в условиях воздействия агрессивной среды. Серия TOP имеет уникальный для такого типа светильников класс защиты IP65. Уровень защиты светильников от поражения электрическим током II обеспечивает повышенную электробезопасность при их эксплуатации.

Д

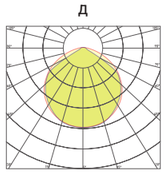

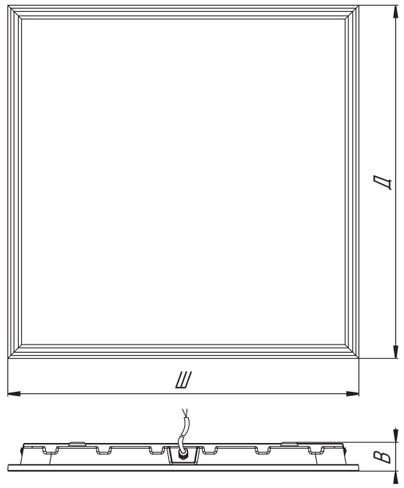

CRI: 95	IP65	УХЛ3.1*	+40°C -10°C	$K_п$ - 1%	0.95

Наименование	Мощность	Световой поток лм, от	КСС	Температура свечения	Масса, кг	Размеры Д x Ш x В
TOP-25	25	2750	Д	4000	2.70	596 x 595 x 50
TOP-30	30	3300	Д	4000	2.70	596 x 595 x 50
TOP-35	35	3850	Д	4000	2.70	596 x 595 x 50
TOP-40	40	4400	Д	4000	2.70	596 x 595 x 50

NORLED **TOP-L**

- СДЕЛАНО В РОССИИ
- ГАРАНТИЯ ДО 5 ЛЕТ

- НАКЛАДНОЕ ПОТОЛОЧНОЕ
- ПОДВЕСНОЕ НА ГОРИЗОНТАЛЬНОМ ТРОСЕ

ПРИМЕНЕНИЕ И ОСОБЕННОСТИ

Светильник TOP-L предназначен для внутреннего освещения помещений и объектов с повышенными требованиями к степени защиты, например больниц, лабораторий, складов и др. Является заменой светильников ЛПО.

КОНСТРУКЦИЯ И МАТЕРИАЛЫ

Корпус изготовлен из АБС-пластика, благодаря чему светильник имеет легкий вес, что значительно сокращает нагрузку на потолочные конструкции. Также данный материал позволяет эксплуатировать светильник в условиях воздействия агрессивной среды. Возможно исполнение как встраиваемого, так и накладного варианта корпуса.

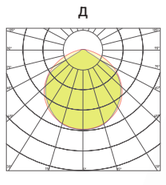

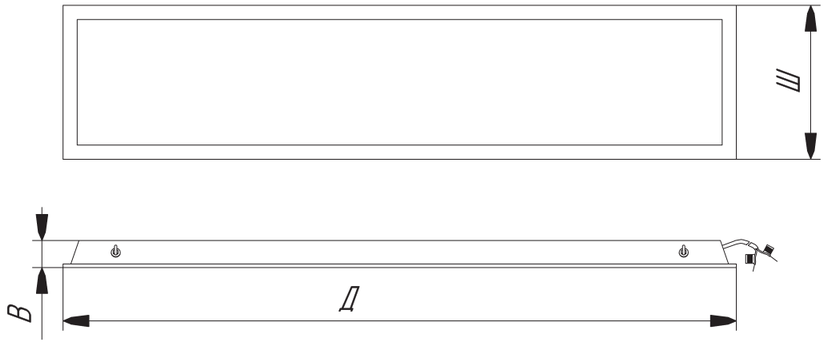

CRI: 80 | IP65 | УХЛ3.1* | +40°С -10°С | $К_п$ - 1% | 0.95

Наименование	Мощность	Световой поток лм, от	КСС	Температура свечения	Масса, кг	Размеры Д x Ш x В
TOP-L-50	50	6500	Д	4000	2.00	1100 x 270 x 48

ПРОМЫШЛЕННОЕ **ОСВЕЩЕНИЕ**

NORLED **ENERGO**

- СДЕЛАНО В РОССИИ
- В РЕЕСТРЕ МИНПРОМТОРГА
- ГАРАНТИЯ ДО 5 ЛЕТ
- РЕГУЛИРУЕМЫЙ КРОНШТЕЙН

ПРИМЕНЕНИЕ И ОСОБЕННОСТИ

Светильник серии ENERGO применяется для освещения цехов, производственных объектов, складов, площадей, стоянок, парков и спортивных площадок. Благодаря вариативности применяемой вторичной оптики прожекторы данной серии формируют широкий спектр КСС: от косинусной до концентрированной (К). Это позволяет обеспечивать качественное освещение на любых объектах. Подходит для освещения промышленных помещений со стандартной высотой потолков, а также помещений с потолками от 8 до 15 м.

КОНСТРУКЦИЯ И МАТЕРИАЛЫ

Материал корпуса — анодированный алюминиевый сплав или коррозионностойкий алюминиевый сплав без дополнительного защитного покрытия.

Г60

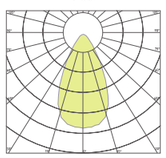

Г40

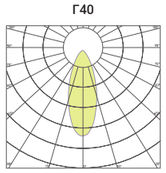

Д90

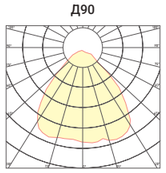

К20

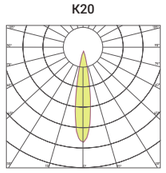

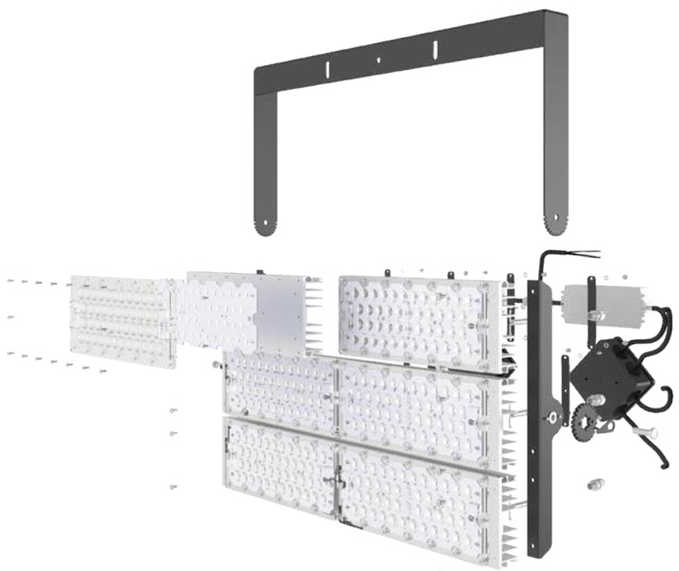

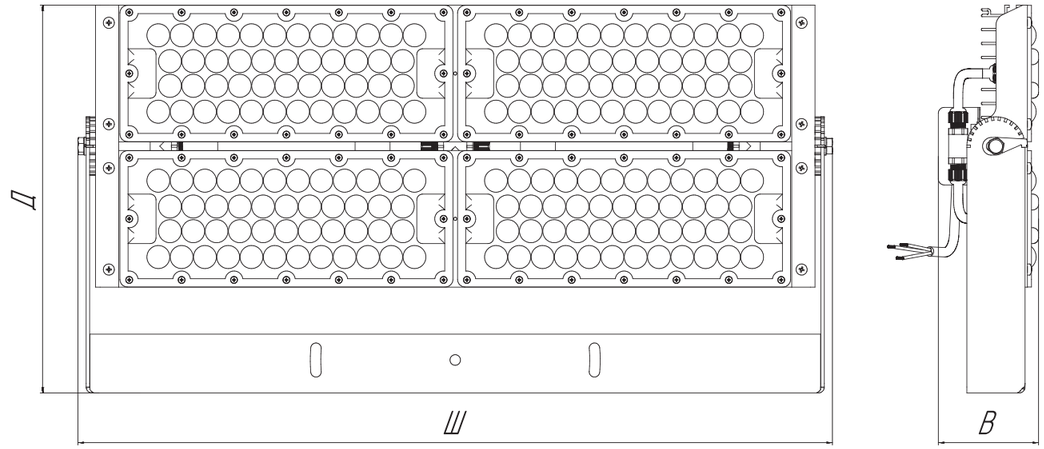

CRI: 80 | IP66 | У1 | +40°C -45°C | $K_п$ - 3% | 0.97

Наименование	Мощность	Световой поток лм, от	КСС	Температура свечения	Масса, кг	Размеры Д x Ш x В
ENERGO-35-20/40/60/90	35	4725	Д90, Г60, Г40, К20	4000-5000	2.60	215 x 315 x 83
ENERGO-50-20/40/60/90	50	6750	Д90, Г60, Г40, К20	4000-5000	2.60	215 x 315 x 83
ENERGO-65-20/40/60/90	65	8775	Д90, Г60, Г40, К20	4000-5000	4.70	330 x 360 x 86
ENERGO-80-20/40/60/90	80	10800	Д90, Г60, Г40, К20	4000-5000	4.70	330 x 360 x 86
ENERGO-100-20/40/60/90	100	13500	Д90, Г60, Г40, К20	4000-5000	4.70	330 x 360 x 86
ENERGO-125-20/40/60/90	125	16875	Д90, Г60, Г40, К20	4000-5000	6.80	455 x 360 x 100
ENERGO-150-20/40/60/90	150	20250	Д90, Г60, Г40, К20	4000-5000	6.80	455 x 360 x1 00
ENERGO-175-20/40/60/90	175	23625	Д90, Г60, Г40, К20	4000-5000	8.90	330 x 648 x 86
ENERGO-200-20/40/60/90	200	27000	Д90, Г60, Г40, К20	4000-5000	8.90	330 x 648 x 86
ENERGO-225-20/40/60/90	225	30375	Д90, Г60, Г40, К20	4000-5000	13.60	455 x 650 x1 00
ENERGO-250-20/40/60/90	250	33750	Д90, Г60, Г40, К20	4000-5000	13.60	455 x 650 x 100
ENERGO-275-20/40/60/90	275	37125	Д90, Г60, Г40, К20	4000-5000	13.60	455 x 650 x 100
ENERGO-300-20/40/60/90	300	40500	Д90, Г60, Г40, К20	4000-5000	13.60	455 x 650 x 100

NORLED **HEXA**

- **СДЕЛАНО В РОССИИ**
- **В РЕЕСТРЕ МИНПРОМТОРГА**
- **ГАРАНТИЯ ДО 5 ЛЕТ**
- **ПОДВЕСНОЕ НА ГОРИЗОНТАЛЬНОМ ТРОСЕ**

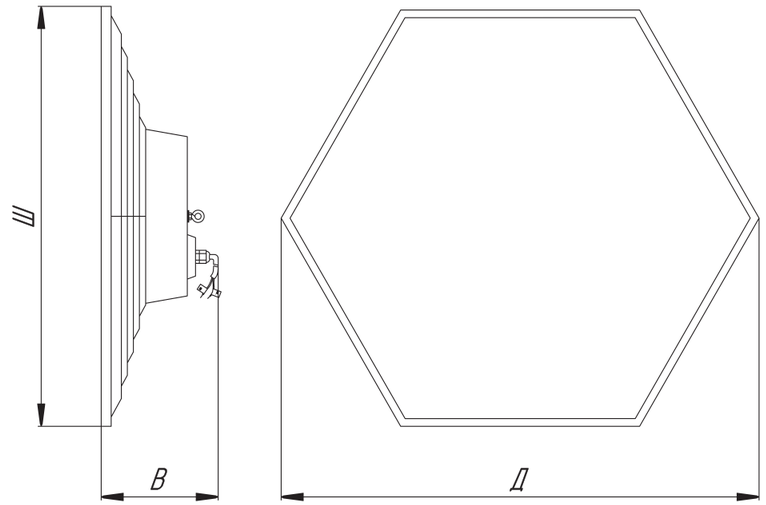

CRI: 80 | **IP65** | **УХЛ1*** | **+40°C -45°C** | **$K_п$ - 3%** | **0.97**

ПРИМЕНЕНИЕ И ОСОБЕННОСТИ

Светильник серии HEXA предназначен для освещения промышленных, торговых и других объемных помещений. Современный вид и необычная форма шестигранника сделают светильник не просто стандартным источником света, а необычным элементом дизайна.
Включен в Реестр промышленной продукции, произведенной на территории Российской Федерации. Заключение Минпромторга России №132639/11 от 21.11.2022.

КОНСТРУКЦИЯ И МАТЕРИАЛЫ

Корпус изготовлен из АБС-пластика, благодаря чему светильник имеет легкий вес и может использоваться в случаях, когда существует ограничение весовых нагрузок на элементы подвесных конструкций. Также данный материал позволяет эксплуатировать прибор в условиях воздействия агрессивной среды. Уровень защиты от поражения электрическим током II обеспечивает повышенную электробезопасность при эксплуатации светильника.

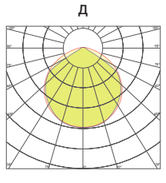

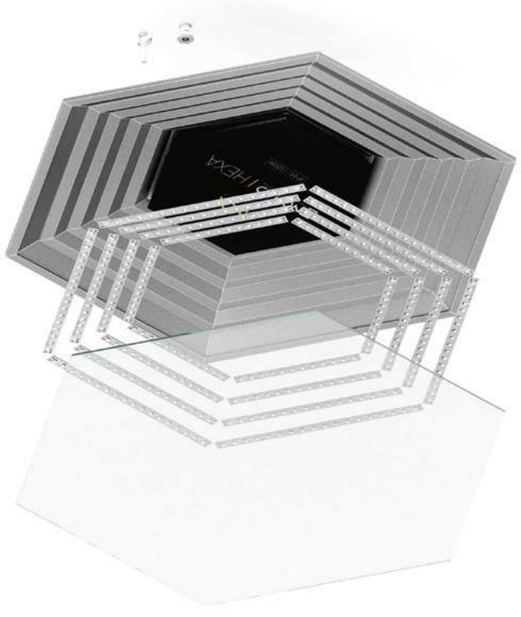

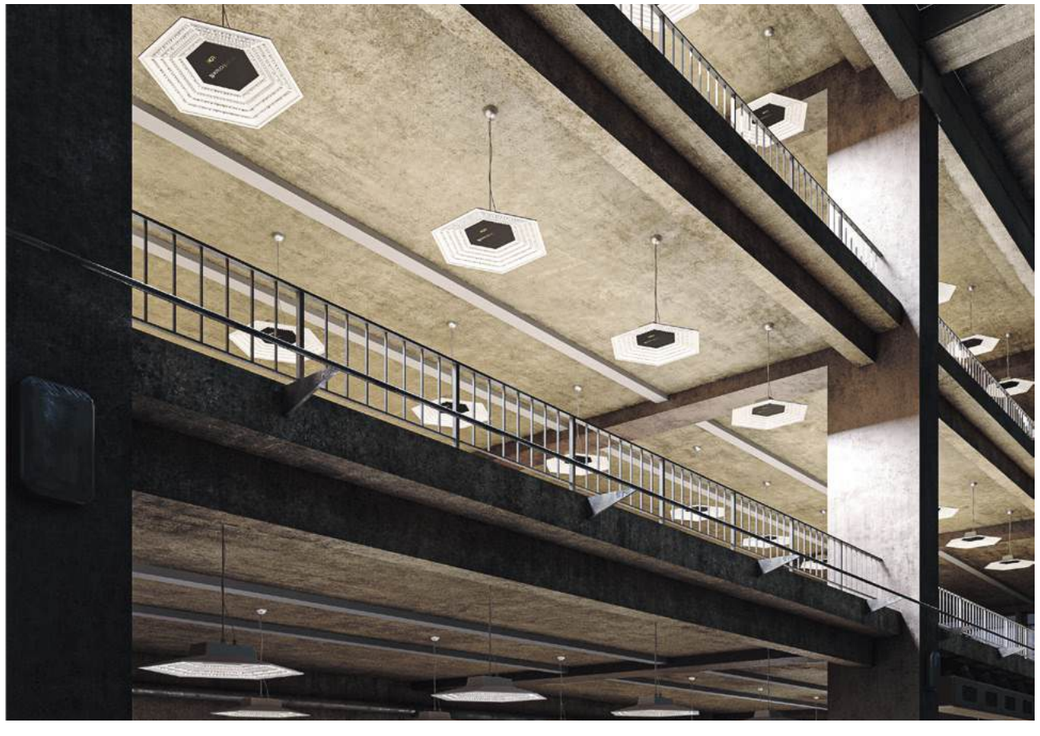

Наименование	Мощность	Световой поток лм, от	КСС	Температура свечения	Масса, кг	Размеры Д x Ш x В
HEXA-60	60	8100-8700	Д	2700-5000	2.85	630 x 545 x 145
HEXA-120	120	15600-16800	Д	2700-5000	3.15	630 x 545 x 145

NORLED **LUCH**

- СДЕЛАНО В РОССИИ
- В РЕЕСТРЕ МИНПРОМТОРГА
- ГАРАНТИЯ ДО 5 ЛЕТ
- РЕГУЛИРУЕМЫЙ КРОНШТЕЙН

ПРИМЕНЕНИЕ И ОСОБЕННОСТИ

Прожекторы серии LUCH применяются для освещения производственных и складских помещений, ангаров, парковок, спортивных сооружений и других объектов. Они отличаются энергоэффективностью и высокой световой отдачей.

КОНСТРУКЦИЯ И МАТЕРИАЛЫ

Материал корпуса — анодированный алюминиевый сплав или коррозионностойкий алюминиевый сплав без дополнительного защитного покрытия. Благодаря вариативности применяемой вторичной оптики прожекторы данной серии формируют широкий спектр КСС: от косинусной (Д) до концентрированной (К). Это позволяет обеспечивать качественное освещение на любых объектах.

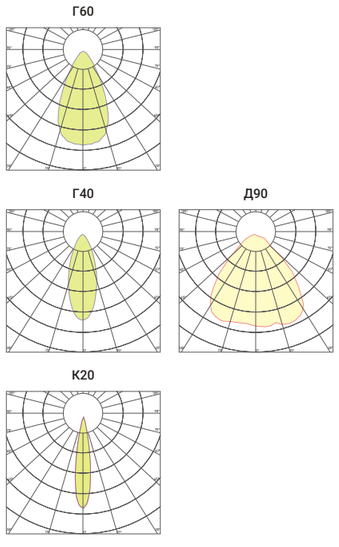

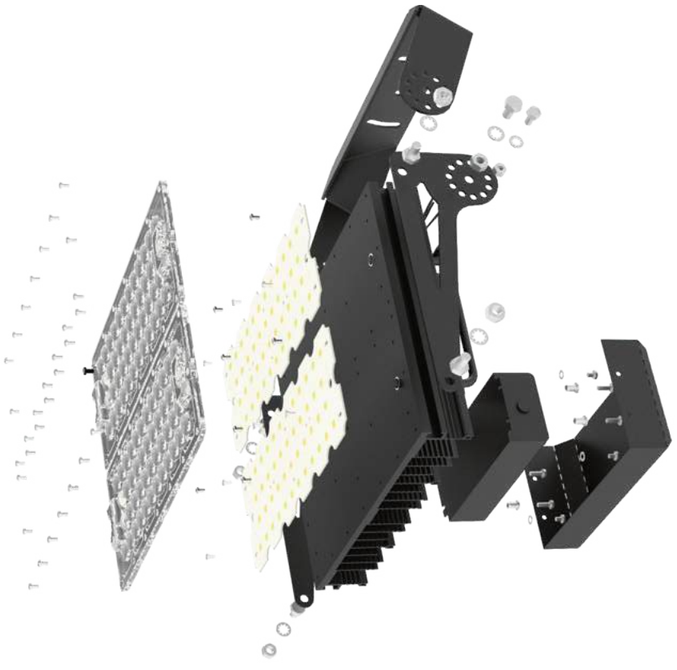

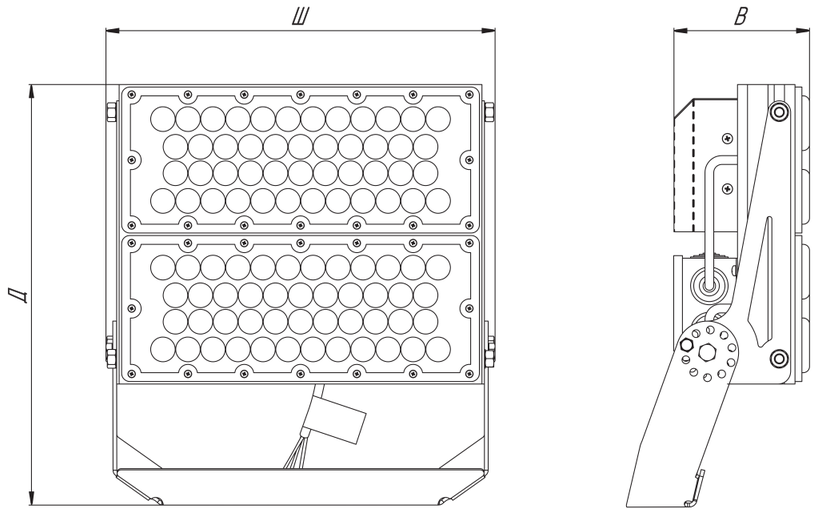

CRI: 80 | IP66 | У1* | +40°C -10°C | $K_п$ - 1% | 0.95

Наименование	Мощность	Световой поток лм, от	КСС	Температура свечения	Масса, кг	Размеры Д x Ш x В
LUCH-200-20/40/60	200	27000	Д90, Г60, Г40, К20	2700-5000	4.90	335 x 313 x 147
LUCH-400-20/40/60	400	54000	Д90, Г60, Г40, К20	2700-5000	9.70	560 x 313 x 147
LUCH-600-20/40/60	600	81000	Д90, Г60, Г40, К20	2700-5000	14.50	350 x 940 x 109
LUCH-800-20/40/60	800	108000	Д90, Г60, Г40, К20	2700-5000	21.70	580 x 650 x 125
LUCH-1200-20/40/60	1200	162000	Д90, Г60, Г40, К20	2700-5000	32.40	580 x 945 x 130

NORLED **MEGA**

- СДЕЛАНО В РОССИИ
- В РЕЕСТРЕ МИНПРОМТОРГА
- ГАРАНТИЯ ДО 5 ЛЕТ
- РЕГУЛИРУЕМОЕ КРЕПЛЕНИЕ

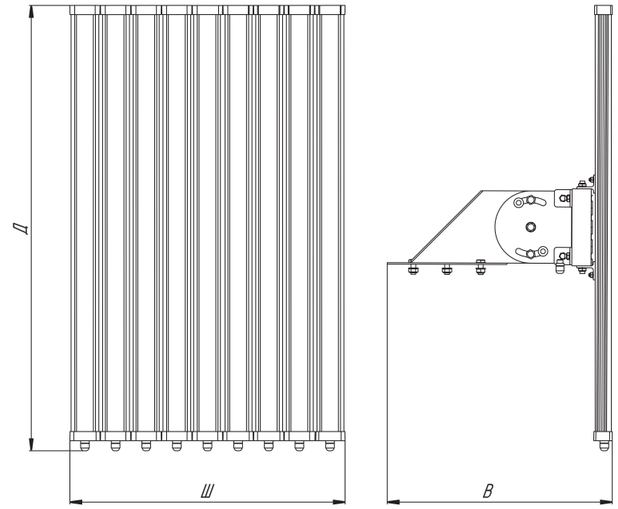

CRI: 70 | IP65 | УХЛ1* | +40°C -45°C | $K_п$ - 2% | 0.93

ПРИМЕНЕНИЕ И ОСОБЕННОСТИ

Светильники светодиодные серии MEGA предназначены для освещения стартовых комплексов космодромов и иных сооружений данной инфраструктуры. Особенностью модели является прямое питание от трехфазной сети переменного тока 380 В без применения источников питания. Подобная схемотехника позволила получить высокую надежность светильника с отсутствием излучений в радиочастотной области.

КОНСТРУКЦИЯ И МАТЕРИАЛЫ

Конструктивно светильник состоит из девяти светодиодных модулей, снабженных вторичной оптикой для получения КСС, наиболее оптимальной для освещения указанных объектов. Каждый светодиодный модуль содержит две независимые светодиодные платы с питанием фазным напряжением.

K16

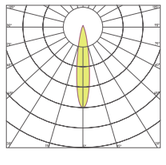

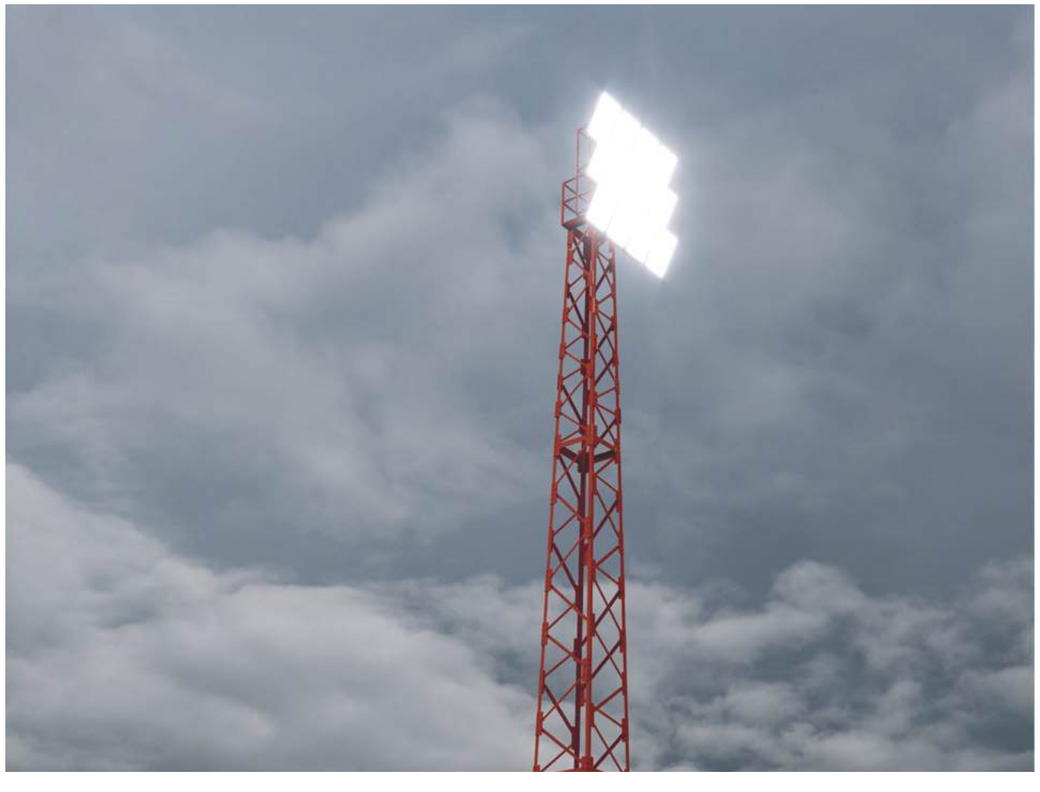

Наименование	Мощность	Световой поток лм, от	КСС	Температура свечения	Масса, кг	Размеры Д x Ш x В
MEGA-LHP-450SE	380	45000	K16	5000	23.00	600 x 900 x 550

NORLED **PROM**

- **СДЕЛАНО В РОССИИ**
- **В РЕЕСТРЕ МИНПРОМТОРГА**
- **ГАРАНТИЯ ДО 5 ЛЕТ**
- **РЕГУЛИРУЕМЫЙ КРОНШТЕЙН**
- **ПОДВЕСНОЕ НА ГОРИЗОНТАЛЬНОМ ТРОСЕ**

ПРИМЕНЕНИЕ И ОСОБЕННОСТИ

Светильник серии PROM спроектирован для освещения производственных и складских помещений, ангаров и других крупных объектов. Большой выбор модификаций данной модели позволяет подобрать наиболее подходящий вариант светильника для каждого отдельного случая.

Включен в Реестр промышленной продукции, произведенной на территории Российской Федерации. Заключение Минпромторга России №132639/11 от 21.11.2022.

КОНСТРУКЦИЯ И МАТЕРИАЛЫ

Массивный алюминиевый корпус эффективно отводит тепло, что гарантирует его высокую надежность и обеспечивает стабильную работу на протяжении всего срока эксплуатации.

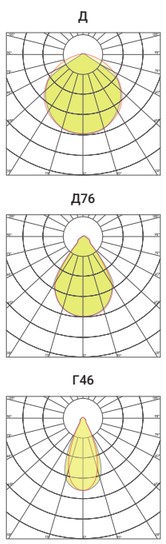

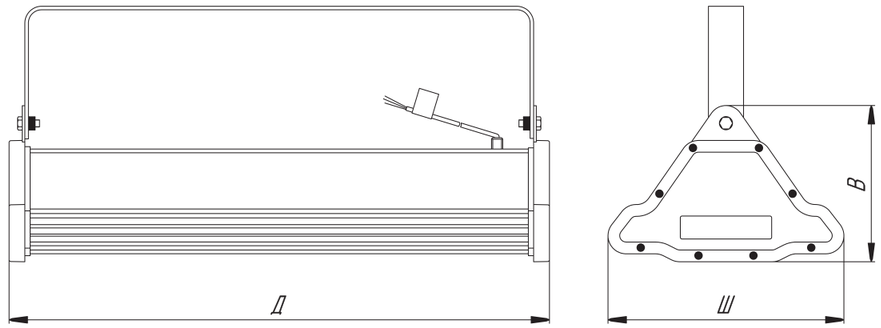

CRI: 70-80 | **IP65** | **УХЛ1*** | **+40°C -45°C** | **$K_п$ - 3%** | **0.95**

Г46/Д76	Мощность	Световой поток лм, от	КСС	Температура свечения	Масса, кг	Размеры Д x Ш x В
PROM-60	60	8100-9000	Д	4000-5000	5.15	365 x 289 x 177
PROM-60 a/b	60	8100-9000	Г46/Д76	4000-5000	5.15	365 x 289 x 177
PROM-90	90	12150-13500	Д	4000-5000	5.15	365 x 289 x 177
PROM-90 a/b	90	12150-13500	Г46/Д76	4000-5000	5.15	365 x 289 x 177
PROM-120	120	16200-18000	Д	4000-5000	6.50	495 x 289 x 177
PROM-120 a/b	120	16200-18000	Г46/Д76	4000-5000	6.50	495 x 289 x 177
PROM-150	150	20250-22500	Д	4000-5000	7.30	495 x 289 x 177
PROM-150 a/b	150	20250-22500	Г46/Д76	4000-5000	7.30	495 x 289 x 177
PROM-180	180	24300-27000	Д	4000-5000	8.50	915 x 289 x 177
PROM-180 a/b	180	24300-27000	Г46/Д76	4000-5000	8.50	915 x 289 x 177
PROM-300	300	40500-45000	Д	4000-5000	9.30	915 x 289 x 177
PROM-300 a/b	300	40500-45000	Г46/Д76	4000-5000	9.30	915 x 289 x 177

NORLED **PROM LINE**

СДЕЛАНО В РОССИИ

В РЕЕСТРЕ МИНПРОМТОРГА

ГАРАНТИЯ ДО 5 ЛЕТ

ПОДВЕСНОЕ НА ВЕРТИКАЛЬНОМ ТРОСЕ

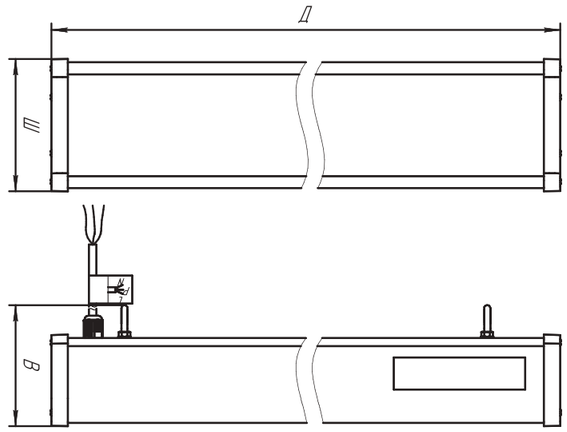

CRI: 80 | **IP54** | **УХЛ3.1** | **+40°C -10°C** | **$K_п$ - 3%** | **0.95**

ПРИМЕНЕНИЕ И ОСОБЕННОСТИ

Светодиодный светильник серии PROM LINE — линейный светильник, предназначенный для освещения торговых, общественных и производственных помещений. Сохраняет работоспособность при пониженном и повышенном напряжении питания.

КОНСТРУКЦИЯ И МАТЕРИАЛЫ

Корпус может быть изготовлен из анодированного алюминиевого сплава или коррозионностойкого алюминиевого сплава.

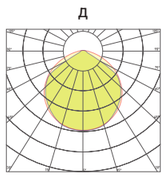

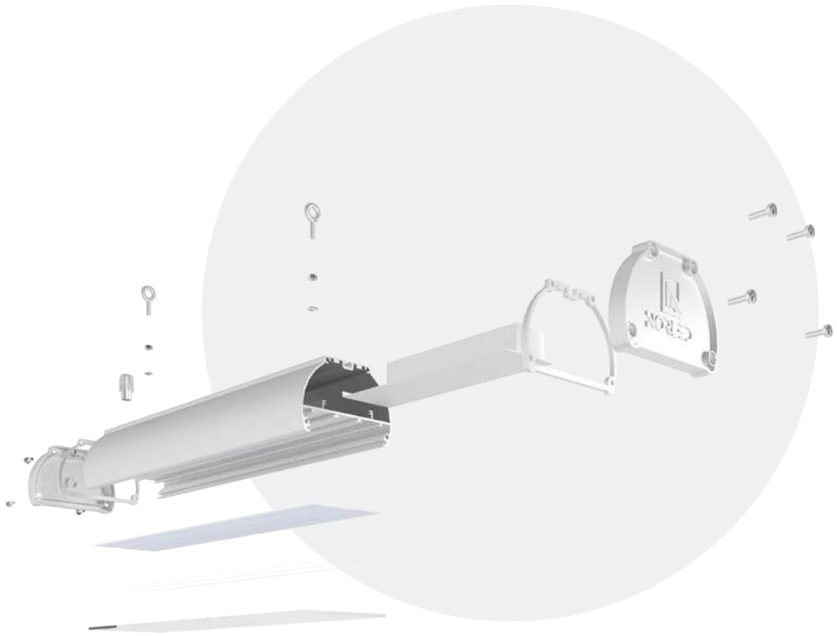

Наименование	Мощность	Световой поток лм, от	КСС	Температура свечения	Масса, кг	Размеры Д x Ш x В
PROM LINE-400-15	15	1800-1950	Д	2700-4000	1.2	420x104x100
PROM LINE-400-25	25	3000-3250	Д	2700-4000	1.2	420x104x100
PROM LINE-800-30	30	3600-3900	Д	2700-4000	1.95	800x104x100
PROM LINE-800-50	50	6000-6500	Д	2700-4000	1.95	800x104x100
PROM LINE-1200-45	45	5400-5850	Д	2700-4000	2.7	1200x104x100
PROM LINE-1200-75	75	9000-9750	Д	2700-4000	2.7	1200x104x100
PROM LINE-1600-60	60	7200-7800	Д	2700-4000	3,45	1600x104x100
PROM LINE-1600-100	100	12000-13000	Д	2700-4000	3,45	1600x104x100

NORLED **SATURN**

- **СДЕЛАНО В РОССИИ**
- **В РЕЕСТРЕ МИНПРОМТОРГА**
- **ГАРАНТИЯ ДО 5 ЛЕТ**

- **РЕГУЛИРУЕМЫЙ КРОНШТЕЙН**
- **ПОДВЕСНОЕ НА ВЕРТИКАЛЬНОМ ТРОСЕ**

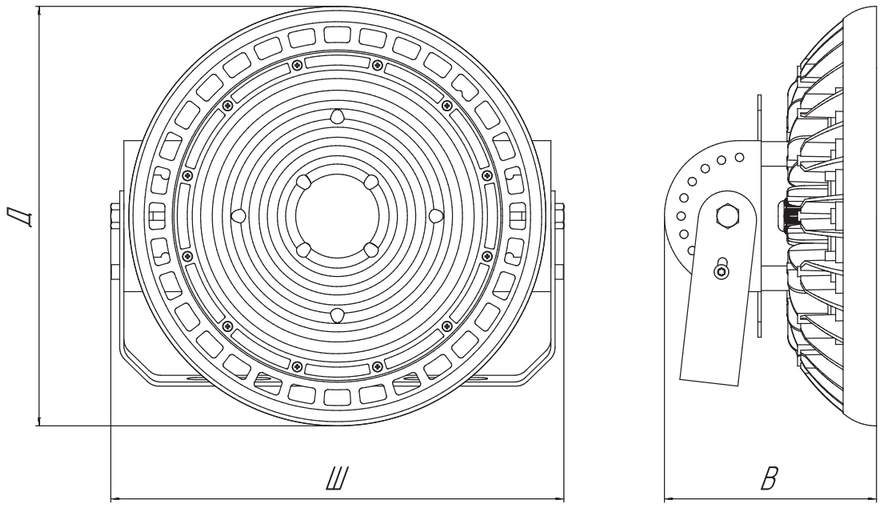

CRI: 80 | **IP66** | **У1** | **+40°C -45°C** | **$K_п$ - 3%** | **0.97**

ПРИМЕНЕНИЕ И ОСОБЕННОСТИ

Светильник серии SATURN применяется для освещения цехов, производственных объектов, логистических центров, ангаров, спортивных комплексов, торгово-выставочных площадей. Алюминиевый круглый светильник имеет высокую степень защиты IP66.

КОНСТРУКЦИЯ И МАТЕРИАЛЫ

Светильник крепится на несущую поверхность при помощи поворотного механизма или подвешивается на рым-болте. Возможно как накладное крепление, так и подвесное для высоких потолков. Блок питания расположен снаружи, что позволяет улучшить теплоотвод.

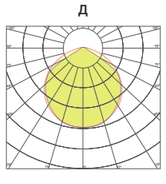

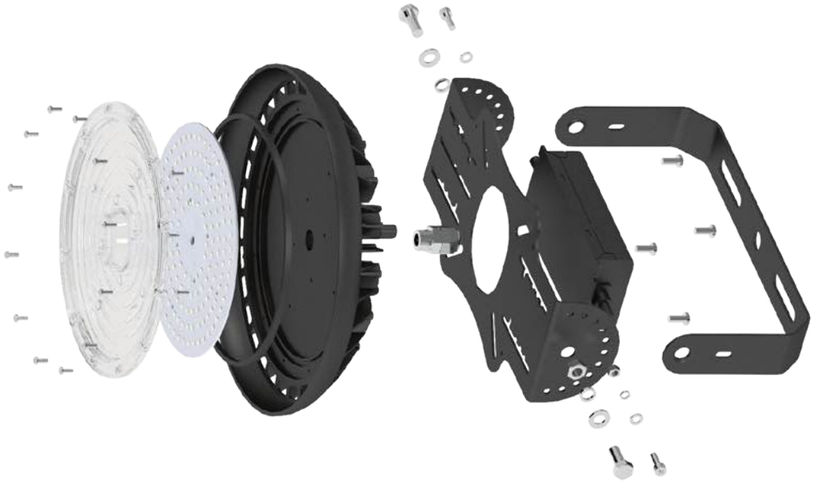

Наименование	Мощность	Световой поток лм, от	КСС	Температура свечения	Масса, кг	Размеры Д x Ш x В
SATURN-30	30	3900	Д	4000-5000	2.20	420x104x100
SATURN-50	50	6500	Д	4000-5000	2.20	420x104x100
SATURN-75	75	9750	Д	4000-5000	2.20	800x104x100
SATURN-100	100	13000	Д	4000-5000	2.20	800x104x100
SATURN-125	125	16250	Д	4000-5000	2.50	1200x104x100
SATURN-150	150	19500	Д	4000-5000	2.50	1200x104x100
SATURN-175	175	22750	Д	4000-5000	3.20	1600x104x100
SATURN-200	200	26000	Д	4000-5000	3.20	1600x104x100

NORLED **SATURN Q**

- **СДЕЛАНО В РОССИИ**
- **В РЕЕСТРЕ МИНПРОМТОРГА**
- **ГАРАНТИЯ ДО 5 ЛЕТ**

- **РЕГУЛИРУЕМЫЙ КРОНШТЕЙН**
- **ПОДВЕСНОЕ НА ВЕРТИКАЛЬНОМ ТРОСЕ**

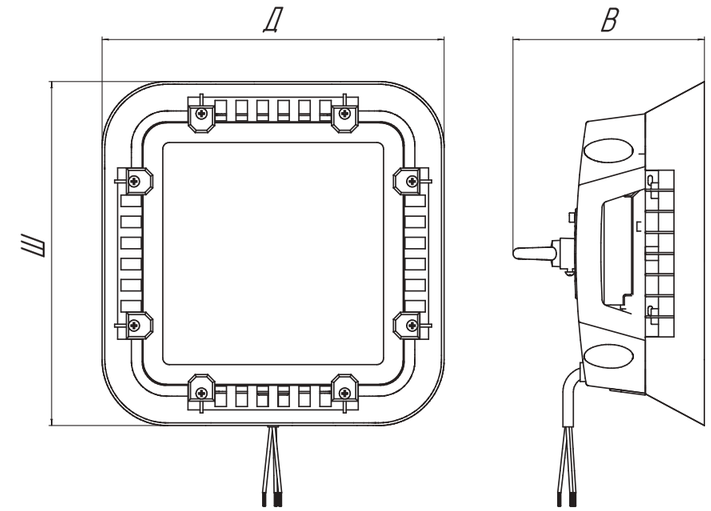

CRI: 80 | **IP66** | **У1** | **+40°C -45°C** | **$K_п$ - 3%** | **0.97**

ПРИМЕНЕНИЕ И ОСОБЕННОСТИ

Низкий коэффициент пульсации -3% и высокий класс защиты IP66 делает возможным применение светильника в широком спектре задач, таких как освещение цехов, производственных объектов, логистических центров, ангаров, спортивных комплексов, торгово-выставочных площадей.

КОНСТРУКЦИЯ И МАТЕРИАЛЫ

Корпус светильника выполнен из алюминия, имеет высокую степень защиты IP66. Регулируемый кронштейн позволяет комфортно установить светильник на большинство поверхностей. Также есть возможность подвесного крепления, что расширяет спектр применения изделия. Для лучшего отведения тепла блок питания расположен снаружи.

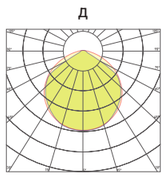

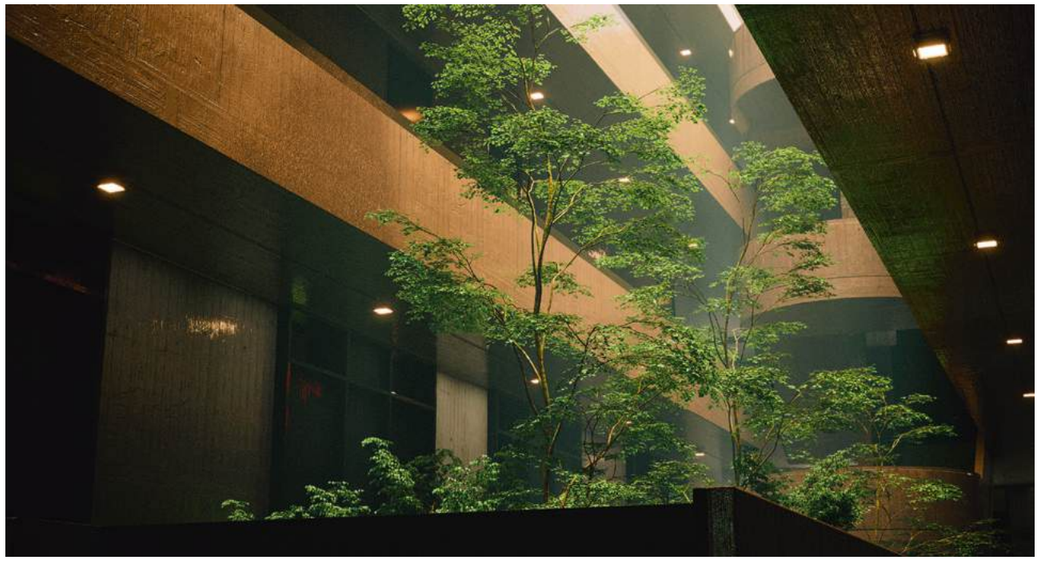

Наименование	Мощность	Световой поток лм, от	КСС	Температура свечения	Масса, кг	Размеры Д x Ш x В
SATURN Q-30	30	3900	Д	4000-5000	2.20	261 x 261 x 146
SATURN Q-50	50	6500	Д	4000-5000	2.20	261 x 261 x 146
SATURN Q-75	75	9750	Д	4000-5000	2.20	261 x 261 x 146
SATURN Q-100	100	13000	Д	4000-5000	2.20	261 x 261 x 146
SATURN Q-175	175	22750	Д	4000-5000	3.20	311 x 311 x 146
SATURN Q-200	200	26000	Д	4000-5000	3.20	311 x 311 x 146

NORLED **TERMO**

- **СДЕЛАНО В РОССИИ**
- **В РЕЕСТРЕ МИНПРОМТОРГА**
- **ГАРАНТИЯ ДО 5 ЛЕТ**

- **РЕГУЛИРУЕМЫЙ КРОНШТЕЙН**
- **ПОДВЕСНОЕ НА ГОРИЗОНТАЛЬНОМ ТРОСЕ**

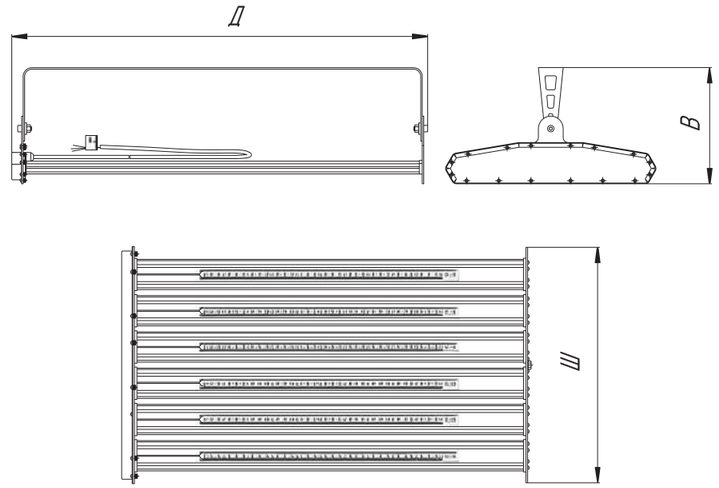

CRI: 70 | **IP60** | **УХЛ3.1**** | **+80°C -10°C** | **$K_п$ - 2%** | **0.93**

ПРИМЕНЕНИЕ И ОСОБЕННОСТИ

Светильники TERMO — уникальная серия, предназначенная для освещения производственных помещений металлургической и стекольной промышленности, а также других видов производств с высокой температурой внутри помещений.
Включены в Реестр промышленной продукции, произведенной на территории Российской Федерации. Заключение Минпромторга России №132639/11 от 21.11.2022.

КОНСТРУКЦИЯ И МАТЕРИАЛЫ

Питание диодов идет напрямую от сети переменного тока. Это позволило создать простую и надежную конструкцию светильника, который сохраняет работоспособность при температуре воздуха до 100°. Для уменьшения пульсаций светового потока применяется питание от трехфазной сети переменного тока.

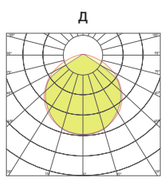

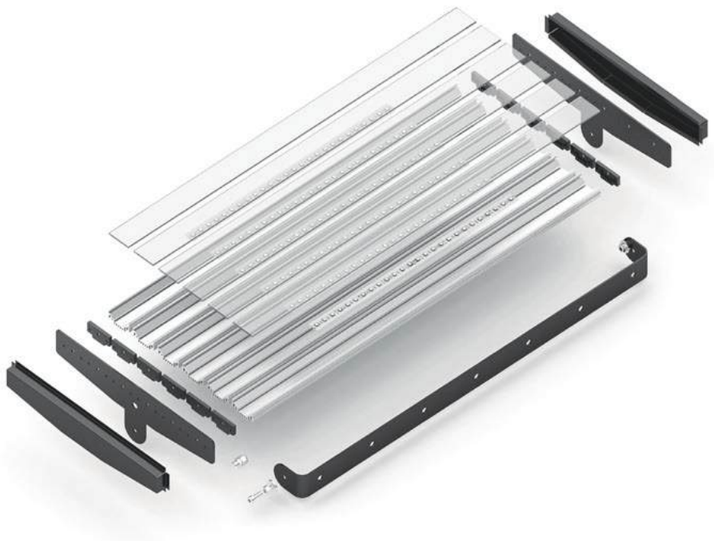

Наименование	Мощность	Световой поток лм, от	КСС	Температура свечения	Масса, кг	Размеры Д x Ш x В
TERMO-90	90	8100-8820	Д	4000-5000	7.00	740 x 425 x 234
TERMO-120	120	10800-11760	Д	4000-5000	7.00	740 x 425 x 234
TERMO-150	150	13500-14700	Д	4000-5000	7.00	740 x 425 x 234

NORLED **TITAN**

- СДЕЛАНО В РОССИИ
- В РЕЕСТРЕ МИНПРОМТОРГА
- ГАРАНТИЯ ДО 5 ЛЕТ
- РЕГУЛИРУЕМЫЙ КРОНШТЕЙН

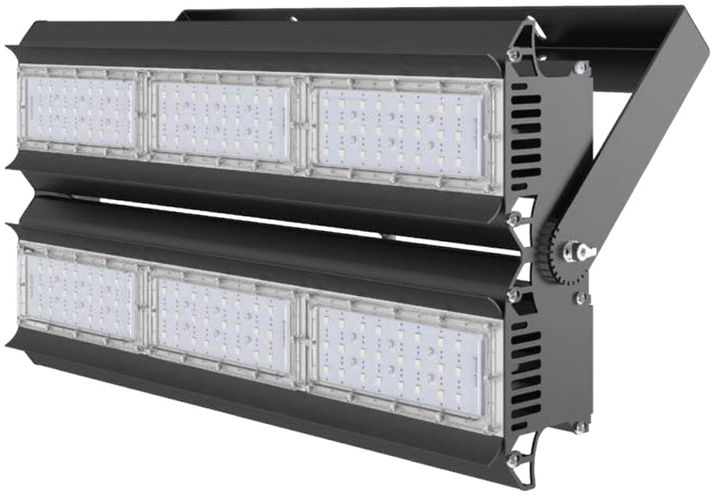

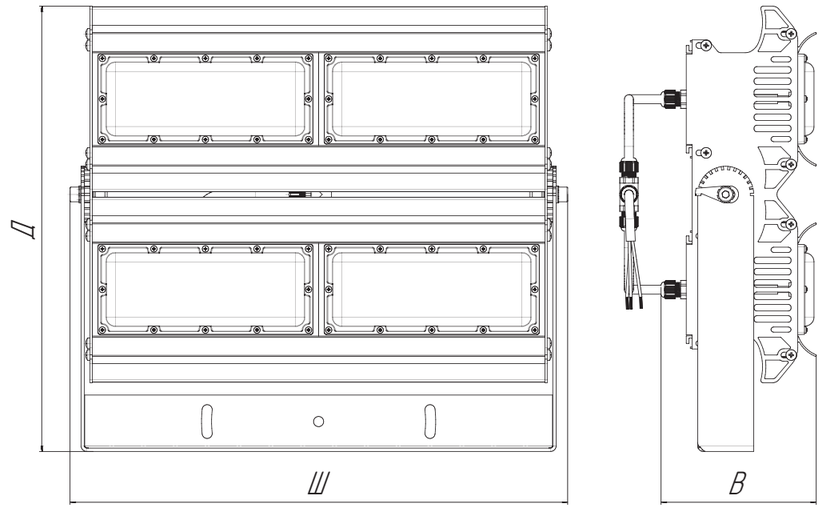

CRI: 80 | IP66 | У1 | +40°С -45°С | $K_п$ - 3% | 0.97 cos φ

ПРИМЕНЕНИЕ И ОСОБЕННОСТИ

Светильник серии TITAN применяется для освещения цехов, производственных объектов, складов, площадей, стоянок, парков, спортивных площадок. Характеризуется энергоэффективностью и высокой световой отдачей до 165 лм/Вт.

КОНСТРУКЦИЯ И МАТЕРИАЛЫ

Конструктивно светильник состоит из корпуса с закрепленными на нем типовыми светодиодными модулями. Комбинируя количество светодиодных модулей, можно создать светильник, удовлетворяющий нормативным требованиям по освещенности и энергоэффективности. Корпус может быть изготовлен из анодированного алюминиевого сплава или коррозионностойкого алюминиевого сплава.

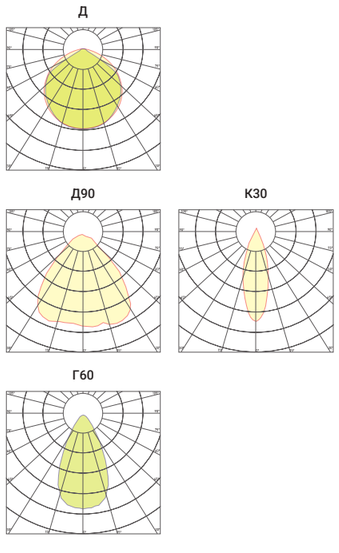

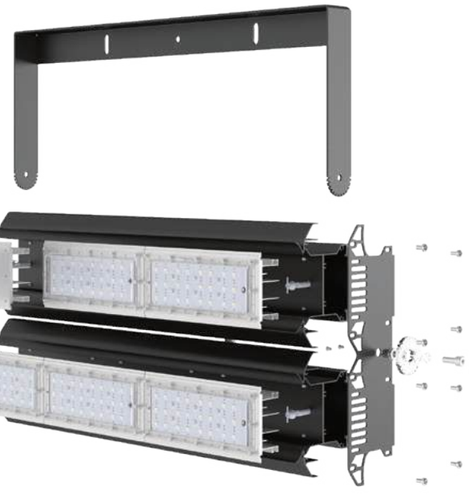

Наименование	Мощность	Световой поток лм, от	КСС	Температура свечения	Масса, кг	Размеры Д x Ш x В
TITAN -35-30/60/90/120	35	5775	Д, Д90, Г60, К30	4000-5000	2.60	230 x 240 x 140
TITAN -50-30/60/90/120	50	8250	Д, Д90, Г60, К30	4000-5000	2.60	230 x 240 x 140
TITAN -65-30/60/90/120	65	10725	Д, Д90, Г60, К30	4000-5000	4.40	230 x 445 x 140
TITAN -80-30/60/90/120	80	13200	Д, Д90, Г60, К30	4000-5000	4.40	230 x 445 x 140
TITAN -100-30/60/90/120	100	16500	Д, Д90, Г60, К30	4000-5000	4.40	230 x 445 x 140
TITAN -125-30/60/90/120	125	20625	Д, Д90, Г60, К30	4000-5000	6.30	230 x 645 x 140
TITAN -150-30/60/90/120	150	24750	Д, Д90, Г60, К30	4000-5000	6.30	230 x 645 x 140
TITAN -175-30/60/90/120	175	28875	Д, Д90, Г60, К30	4000-5000	8.70	395 x 445 x 140
TITAN -200-30/60/90/120	200	33000	Д, Д90, Г60, К30	4000-5000	8.70	395 x 445 x 140
TITAN -225-30/60/90/120	225	37125	Д, Д90, Г60, К30	4000-5000	12.00	395 x 645 x 140
TITAN -250-30/60/90/120	250	41250	Д, Д90, Г60, К30	4000-5000	12.00	395 x 645 x 140
TITAN -275-30/60/90/120	275	45375	Д, Д90, Г60, К30	4000-5000	12.00	395 x 645 x 140
TITAN -300-30/60/90/120	300	49500	Д, Д90, Г60, К30	4000-5000	12.00	395 x 645 x 140

АРХИТЕКТУРНОЕ **ОСВЕЩЕНИЕ**

NORLED **BILIGHT**

- СДЕЛАНО В РОССИИ
- В РЕЕСТРЕ МИНПРОМТОРГА
- ГАРАНТИЯ ДО 5 ЛЕТ

- НАСТЕННЫЙ РЕГУЛИРУЕМЫЙ КРОНШТЕЙН

ПРИМЕНЕНИЕ И ОСОБЕННОСТИ

Компактные светильники серии BILIGHT предназначены для архитектурно-художественной подсветки фасадов и имеют минималистичный дизайн.

КОНСТРУКЦИЯ И МАТЕРИАЛЫ

Благодаря минималистичному дизайну, компактному размеру и применению анодированного профиля широкого спектра цветов, светильник практически незаметен и не меняет архитектурный облик здания. Светодиодные матрицы расположены с двух сторон — это дает возможность использовать один светильник для подсвечивания сразу двух направлений. Угол раскрытия вторичной оптики от 16° до 90°.

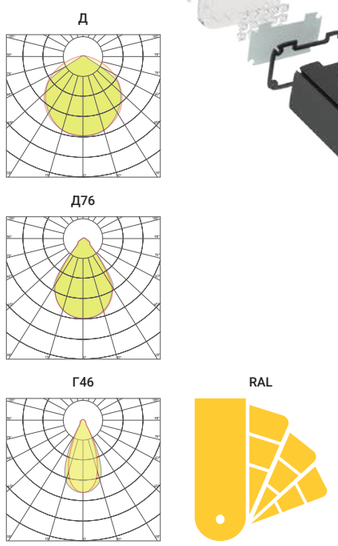

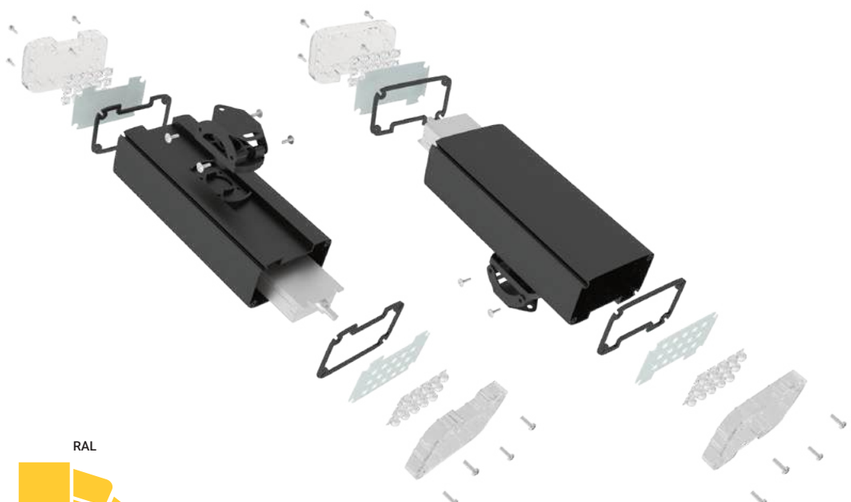

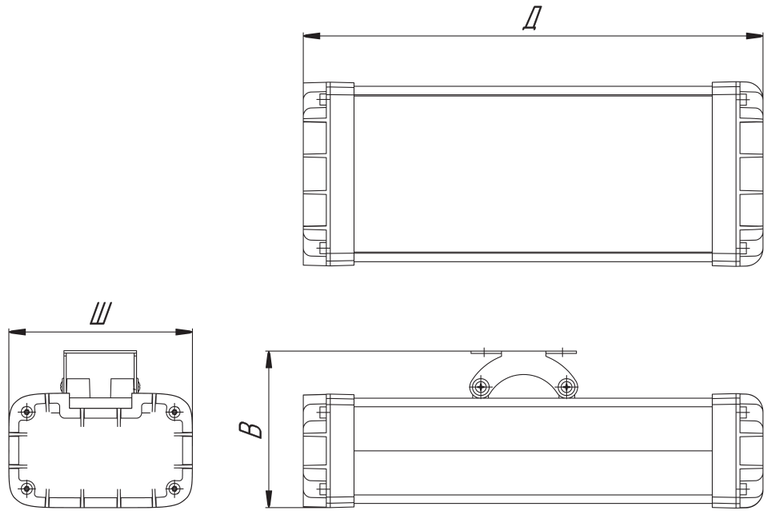

CRI: 80 | IP65 | УХЛ1* | +40°C -45°C | $K_п$ - 3% | 0.95

Наименование	Мощность	Световой поток лм, от	КСС	Температура свечения	Масса, кг	Размеры Д x Ш x В
BILIGHT-35	35	4725*	Д, Д76, Г46	2700-5000	1.45	290 x 116 x 99

NORLED **BILIGHT L**

- СДЕЛАНО В РОССИИ
- В РЕЕСТРЕ МИНПРОМТОРГА
- ГАРАНТИЯ ДО 5 ЛЕТ

- НАСТЕННЫЙ РЕГУЛИРУЕМЫЙ КРОНШТЕЙН

ПРИМЕНЕНИЕ И ОСОБЕННОСТИ

Светодиодные светильники BILIGHT L предназначены для архитектурно-художественного освещения фасадов. Благодаря минималистичному дизайну, компактному размеру и применению анодированного профиля широкого спектра цветов светильник практически незаметен и не портит архитектурный облик здания. Регулируемый кронштейн позволяет монтировать светильник на любую поверхность.

КОНСТРУКЦИЯ И МАТЕРИАЛЫ

Применение сверхъярких высокоэффективных светодиодов позволит достичь экономии электроэнергии при сохранении высокого светового потока. Расположение светодиодных матриц с двух сторон дает возможность применять один светильник там, где ранее требовалась установка двух, а использование вторичной оптики с углами раскрытия от 10° до 50° — реализовать самые смелые проекты светового дизайна фасада.

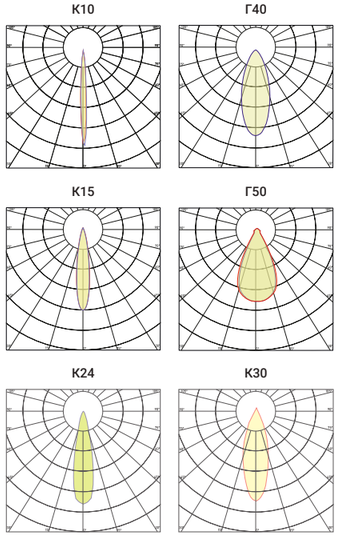

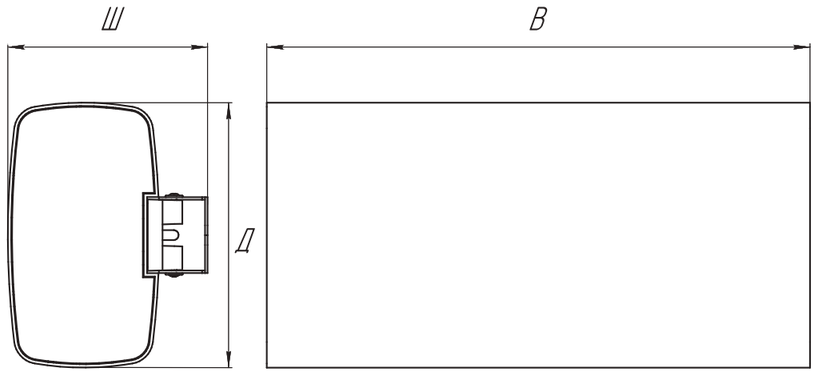

CRI: 80 | IP65 | УХЛ1* | +40°C -45°C | $K_п$ - 3% | 0.95

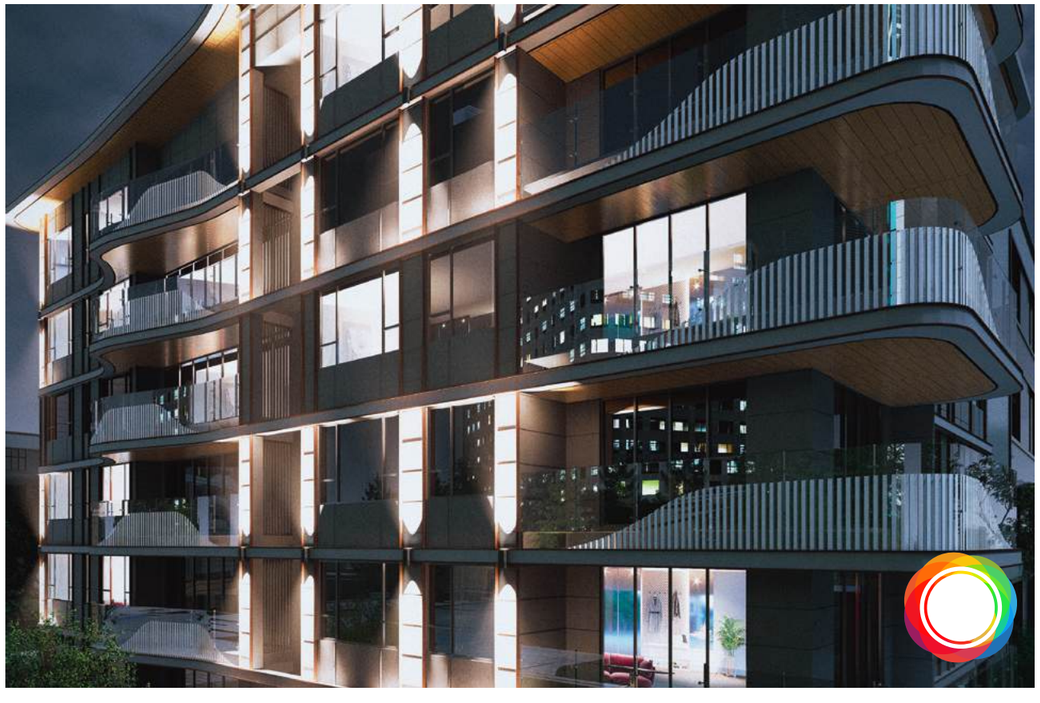

Наименование	Мощность	Световой поток лм, от	КСС	Температура свечения	Масса, кг	Размеры Д x Ш x В
BILIGHT L-10	50	6000	К10	2700-5000	2.40	160 x 122 x 330
BILIGHT L-15	50	6000	К15	2700-5000	2.40	160 x 122 x 330
BILIGHT L-25	50	6000	К24	2700-5000	2.40	160 x 122 x 330
BILIGHT L-30	50	6000	К30	2700-5000	2.40	160 x 122 x 330
BILIGHT L-40	50	6000	Г40	2700-5000	2.40	160 x 122 x 330
BILIGHT L-50	50	6000	Г50	2700-5000	2.40	160 x 122 x 330

NORLED **CITY CUBE**

- **СДЕЛАНО В РОССИИ**
- **В РЕЕСТРЕ МИНПРОМТОРГА**
- **ГАРАНТИЯ ДО 5 ЛЕТ**

- **НАСТЕННЫЙ СКРЫТЫЙ КРОНШТЕЙН**

ПРИМЕНЕНИЕ И ОСОБЕННОСТИ
Светильник серии CITY CUBE предназначен для архитектурной подсветки зданий, сооружений и архитектурных элементов.

КОНСТРУКЦИЯ И МАТЕРИАЛЫ
Коррозионностойкий корпус окрашен порошковым покрытием. Монтируется на поверхность или стену, что очень удобно в местах, где нет возможности установить опору освещения.

Д

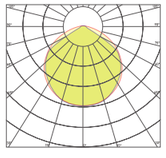

ШБ1

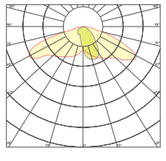

ШО

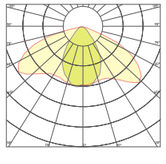

RAL

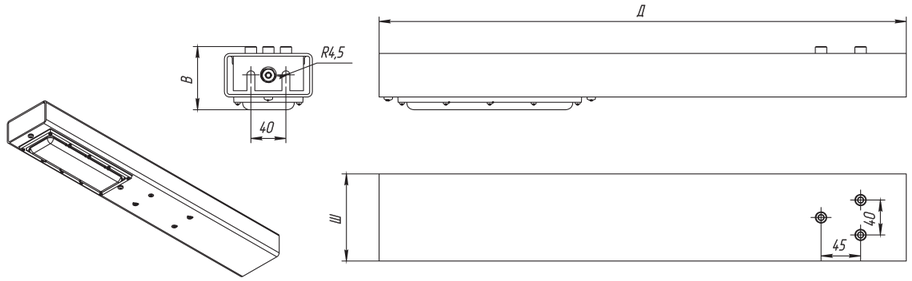

CRI: 70	IP66	УХЛ1*	+40°C -45°C	$K_п$ - 3%	0.95

Наименование	Мощность	Световой поток лм, от	КСС	Температура свечения	Масса, кг	Размеры Д x Ш x В
CITY CUBE-30	30	3750-4050	Д, ШБ1, ШО	2700-5000	7.55	600 x 100 x 65
CITY CUBE-60	60	7500-8100	Д, ШБ1, ШО	2700-5000	9.39	800 x 100 x 65

NORLED **CUBE TOP**

СДЕЛАНО В РОССИИ

В РЕЕСТРЕ МИНПРОМТОРГА

ГАРАНТИЯ ДО 5 ЛЕТ

НАСТЕННЫЙ СКРЫТЫЙ КРОНШТЕЙН

ПРИМЕНЕНИЕ И ОСОБЕННОСТИ

Светильник CUBE TOP — современное и надежное решение для архитектурной подсветки. Разработан специально для освещения зданий, сооружений, фасадов и отдельных архитектурных элементов.

КОНСТРУКЦИЯ И МАТЕРИАЛЫ

Коррозионностойкий корпус, защищенный порошковым покрытием, обеспечивает устойчивость к внешним воздействиям и долгий срок службы. Наличие скрытого кронштейна делает этот светильник идеальным выбором для объектов, где установка стандартных опор освещения затруднена или невозможна.

ШБ1

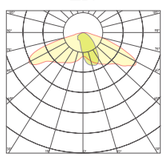

ШО

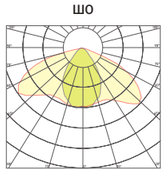

Д

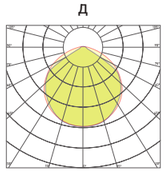

RAL

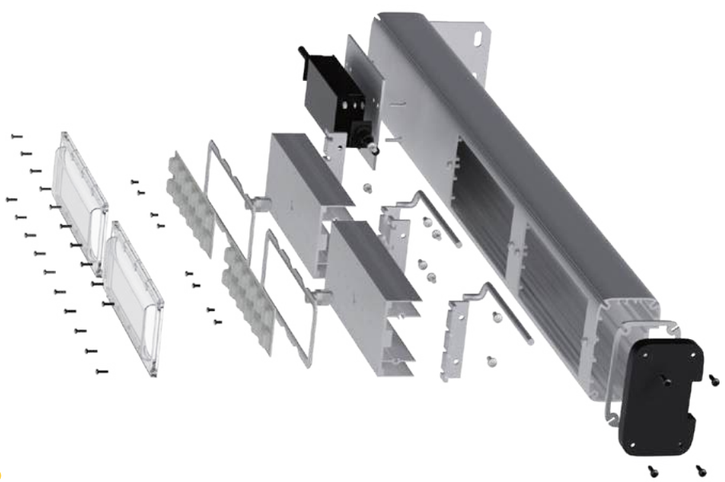

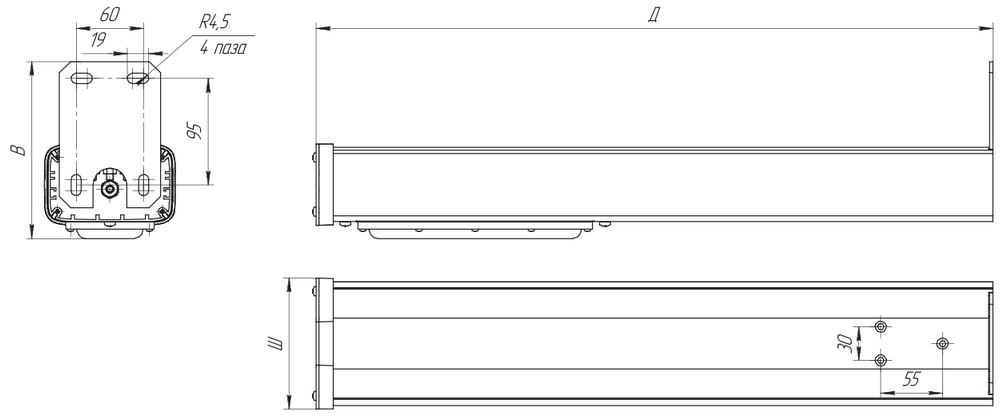

CRI: 70	IP66	УХЛ1*	+40°C -45°C	$K_п$ - 3%	0.95

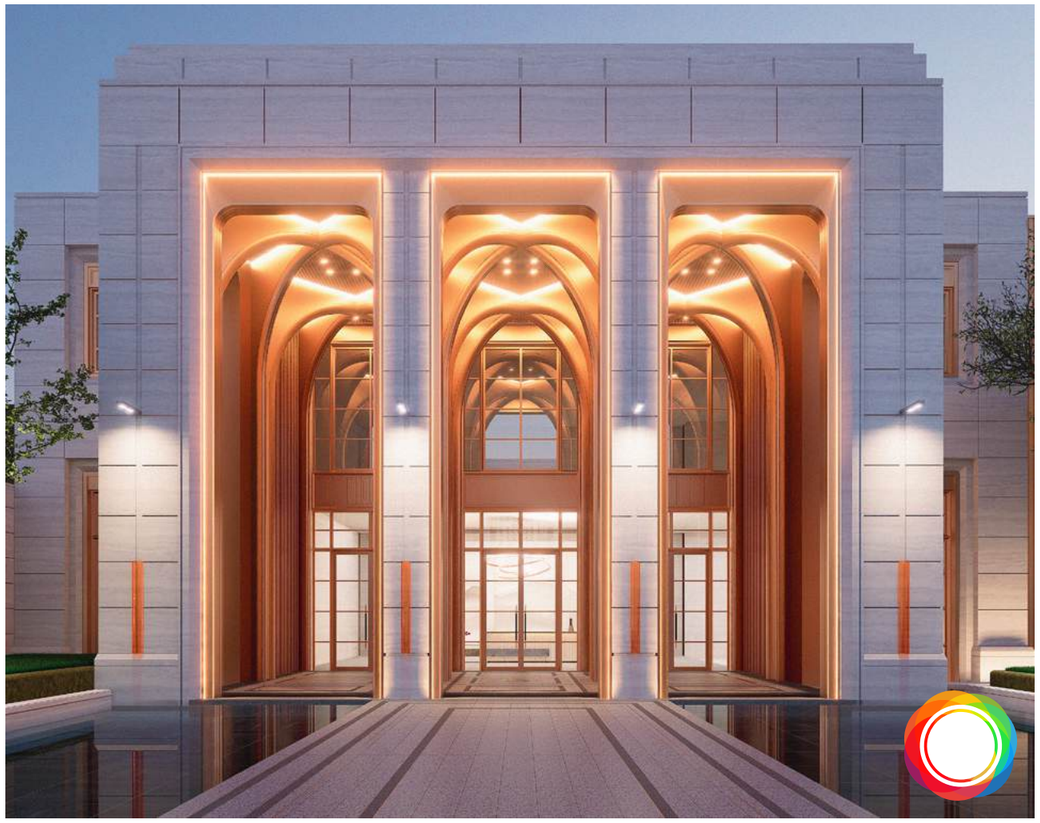

Наименование	Мощность	Световой поток лм, от	КСС	Температура свечения	Масса, кг	Размеры Д x Ш x В
CUBE TOP 30	30	3750-4050	ШБ1, ШО, Д	2700-5000	4.60	605 x 116.6 x 157.5
CUBE TOP 60	60	7500-8100	ШБ1, ШО, Д	2700-5000	7.50	855 x 116.6 x 157.5

NORLED **CUBE**

СДЕЛАНО В РОССИИ

В РЕЕСТРЕ МИНПРОМТОРГА

ГАРАНТИЯ ДО 5 ЛЕТ

НАСТЕННЫЙ СКРЫТЫЙ КРОНШТЕЙН

ПРИМЕНЕНИЕ И ОСОБЕННОСТИ

Архитектурно-художественное освещение фасадов с помощью серии CUBE позволяет воплотить различные дизайнерские задумки. Светильник оснащен светодиодным модулем и рассеивателем, расположенным с двух сторон. Различные модификации позволяют выбрать однонаправленный или двунаправленный тип освещения. Это дает возможность создавать как один, так и два световых потока с помощью лишь одного светового прибора.

КОНСТРУКЦИЯ И МАТЕРИАЛЫ

Стальной корпус окрашивается полимерно-порошковой краской. Вандалоустойчивость и минимальное энергопотребление делает CUBE одним из лучших вариантов для модернизации архитектурного освещения.

AC1

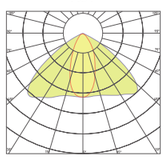

RAL

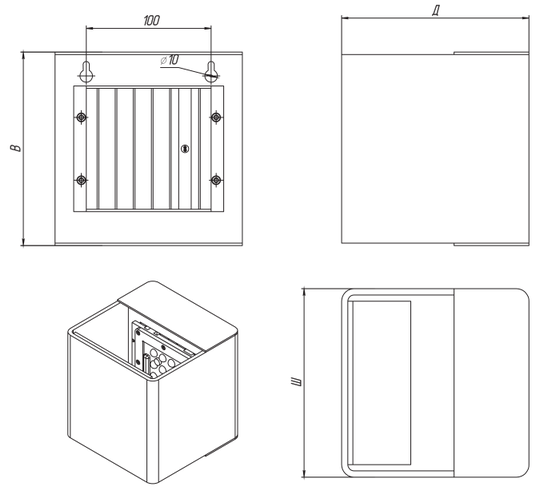

CRI: 70	IP66	УХЛ1*	+40°C -45°C	$K_п$ - 3%	0.95

Наименование	Мощность	Световой поток лм, от	КСС	Температура свечения	Масса, кг	Размеры Д x Ш x В
CUBE UP/DOWN 12	12	1500-1620	AC1	2700-5000	4.40	154 x 150 x 150
CUBE UP 12	12	1500-1620	AC1	2700-5000	4.40	154 x 150 x 150
CUBE DOWN 12	12	1500-1620	AC1	2700-5000	4.40	154 x 150 x 150
CUBE UP/DOWN 25	25	3125-3375	AC1	2700-5000	4.40	154 x 150 x 150
CUBE UP 25	25	3125-3375	AC1	2700-5000	4.40	154 x 150 x 150
CUBE DOWN 25	25	3125-3375	AC1	2700-5000	4.40	154 x 150 x 150

NORLED **DOM**

- СДЕЛАНО В РОССИИ
- В РЕЕСТРЕ МИНПРОМТОРГА
- ГАРАНТИЯ ДО 5 ЛЕТ

- НАСТЕННЫЙ РЕГУЛИРУЕМЫЙ КРОНШТЕЙН

ПРИМЕНЕНИЕ И ОСОБЕННОСТИ

Светодиодные светильники DOM предназначены для архитектурно-художественной подсветки фасада здания. Различные модификации позволяют выбрать однонаправленный или двунаправленный тип освещения. Регулируемый кронштейн позволяет монтировать светильник на любую поверхность.

КОНСТРУКЦИЯ И МАТЕРИАЛЫ

Подключается непосредственно к сети AC 220 В благодаря встроенному в корпус блоку питания. Возможна покраска корпуса в любой цвет по RAL.

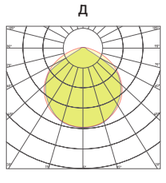

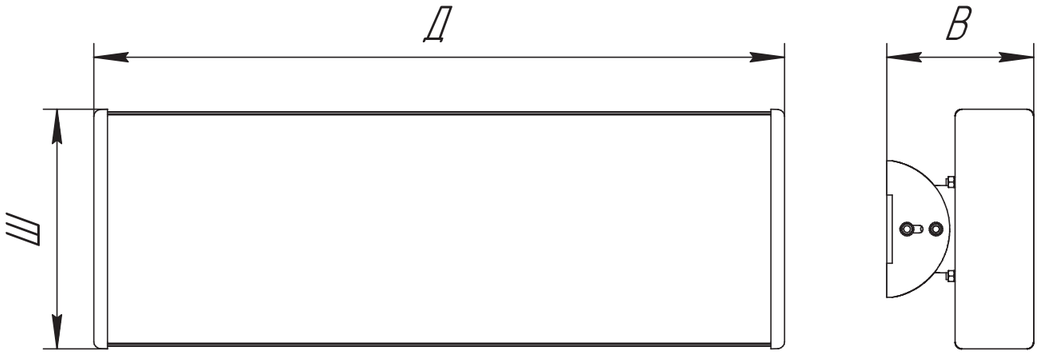

CRI: 80 | IP65 | УХЛ1* | +40°C -45°C | $K_п$ - 3% | 0.90

Наименование	Мощность	Световой поток лм, от	КСС	Температура свечения	Масса, кг	Размеры Д x Ш x В
DOM-9-1	9	1080-1170	Д	2700-5000	1.80	271 x 175 x 104
DOM-18-1	18	2160-2340	Д	2700-5000	2.90	506 x 175 x 104
DOM-27-1	27	3240-3510	Д	2700-5000	4.00	741 x 175 x 104
DOM-9-2	18	2160-2340	Д	2700-5000	1.80	271 x 175 x 104
DOM-18-2	36	4320-4680	Д	2700-5000	3.00	506 x 175 x 104
DOM-27-2	54	6480-7020	Д	2700-5000	4.30	741 x 175 x 104

NORLED **ENERGO A**

- **СДЕЛАНО В РОССИИ**
- **В РЕЕСТРЕ МИНПРОМТОРГА**
- **ГАРАНТИЯ ДО 5 ЛЕТ**

- **НАСТЕННЫЙ РЕГУЛИРУЕМЫЙ КРОНШТЕЙН**

ПРИМЕНЕНИЕ И ОСОБЕННОСТИ

Архитектурный светильник серии ENERGO A применяется для архитектурно-художественной подсветки фасадов. Благодаря широкому спектру применяемой вторичной оптики светильники данной серии формируют различные КСС: от косинусной (Д) до концентрированной (К), что позволяет обеспечить качественное освещение. Светильники имеют высокий класс защиты корпуса IP66.

КОНСТРУКЦИЯ И МАТЕРИАЛЫ

Материал корпуса — анодированный алюминиевый сплав или коррозионностойкий алюминиевый сплав без дополнительного защитного покрытия.

Г60

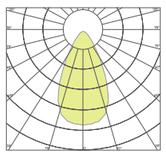

Г40

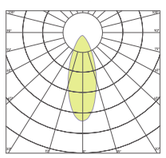

К20

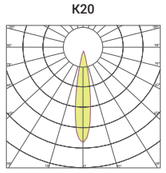

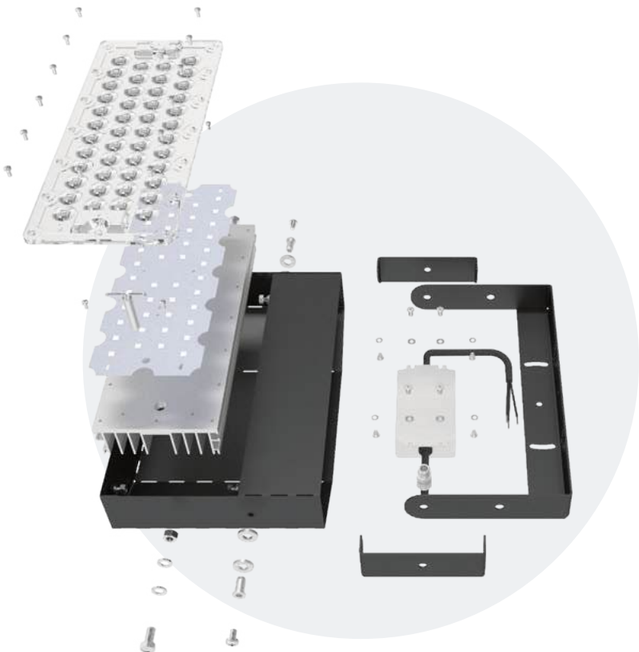

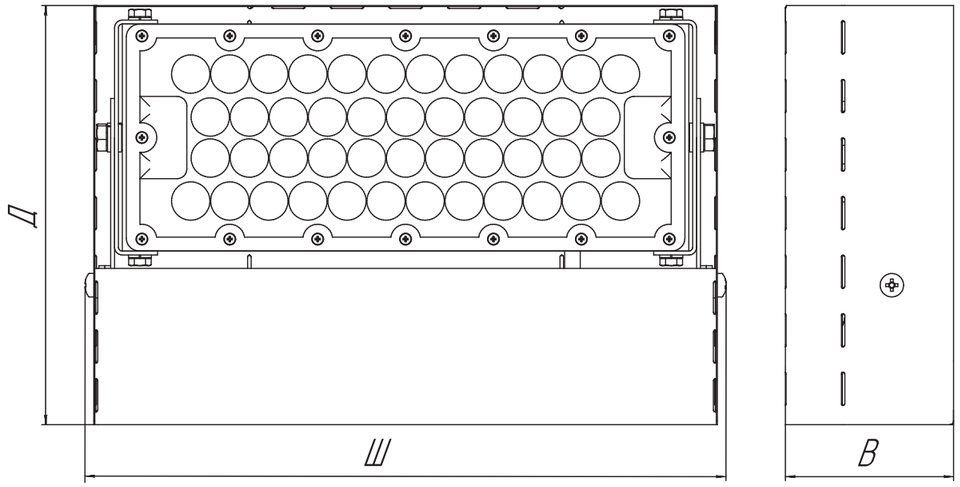

CRI: 80	IP66	У1*	+40°C -45°C	$K_п$ - 3%	0.97

Наименование	Мощность	Световой поток лм, от	КСС	Температура свечения	Масса, кг	Размеры Д x Ш x В
ENERGO A-25-20/40/60	25	3375	Г60, Г40, К20	4000-5000	3.20	215 x 315 x 83
ENERGO A-50-20/40/60	50	6750	Г60, Г40, К20	4000-5000	3.20	215 x 315 x 83
ENERGO A-100-20/40/60	100	13500	Г60, Г40, К20	2700-5000	3.20	215 x 315 x 83

NORLED **FLAT**

- СДЕЛАНО В РОССИИ
- В РЕЕСТРЕ МИНПРОМТОРГА
- ГАРАНТИЯ ДО 5 ЛЕТ
- РЕГУЛИРУЕМЫЙ КРОНШТЕЙН

ПРИМЕНЕНИЕ И ОСОБЕННОСТИ

Светильники серии FLAT предназначены для архитектурно-художественного освещения фасадов и вспомогательного освещения различных помещений. Включены в Реестр промышленной продукции, произведенной на территории Российской Федерации. Заключение Минпромторга России №117811/11 от 17.11.2022.

КОНСТРУКЦИЯ И МАТЕРИАЛЫ

Корпус изготовлен из АБС-пластика, благодаря чему светильник имеет легкий вес, что значительно снижает нагрузку на фасады. Также данный материал позволяет эксплуатировать прибор в условиях воздействия агрессивной среды. Питание светодиодов происходит напрямую от сети переменного тока 220 В, это позволяет уменьшить габариты светильника и увеличить срок службы.

Д

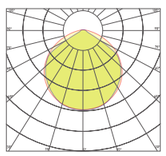

Д76

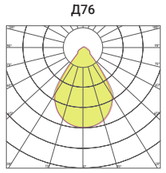

Г46

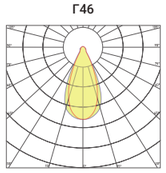

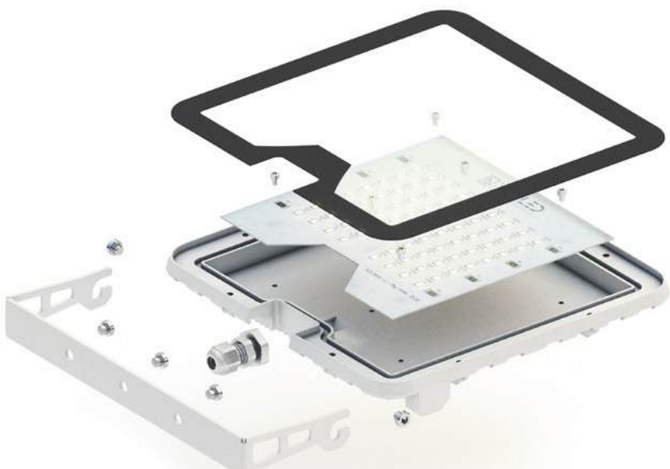

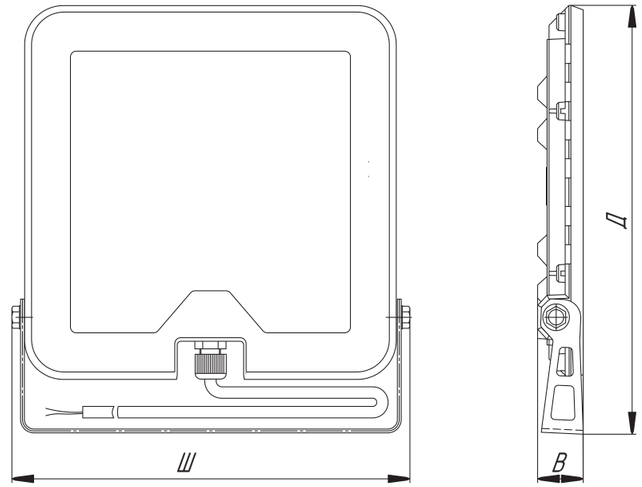

CRI: 70 | IP66 | УХЛ1* | +40°C -45°C | $K_п$ - 37% | 0.91

Наименование	Мощность	Световой поток лм, от	КСС	Температура свечения	Масса, кг	Размеры Д x Ш x В
FLAT-15	15	1350-1500	Д	2700-5000	0.54	225 x 210 x 24
FLAT-15 a/b	15	1350-1500	Г46, Д76	2700-5000	0.54	225 x 210 x 24

NORLED **FLOOD**

- СДЕЛАНО В РОССИИ
- В РЕЕСТРЕ МИНПРОМТОРГА
- ГАРАНТИЯ ДО 5 ЛЕТ
- РЕГУЛИРУЕМЫЙ КРОНШТЕЙН

ПРИМЕНЕНИЕ И ОСОБЕННОСТИ

Светильники серии FLOOD используются в качестве прожекторов заливного и направленного света, архитектурной подсветки зданий и сооружений, а также освещения других объектов и помещений. Включены в Реестр промышленной продукции, произведенной на территории Российской Федерации. Заключение Минпромторга России №117811/11 от 17.11.2022.

КОНСТРУКЦИЯ И МАТЕРИАЛЫ

Корпус светильника выполнен из ТРК (тепло-рассеивающего композита). Данный материал дает возможность эксплуатации в условиях воздействия агрессивной среды, а также позволяет снизить нагрузку на фасады. Уровень защиты от поражения электрическим током II обеспечивает повышенную электробезопасность при эксплуатации светильника.

Д

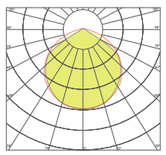

Д76

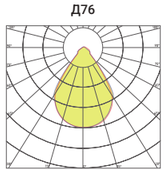

Г46

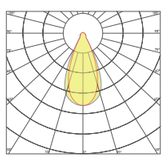

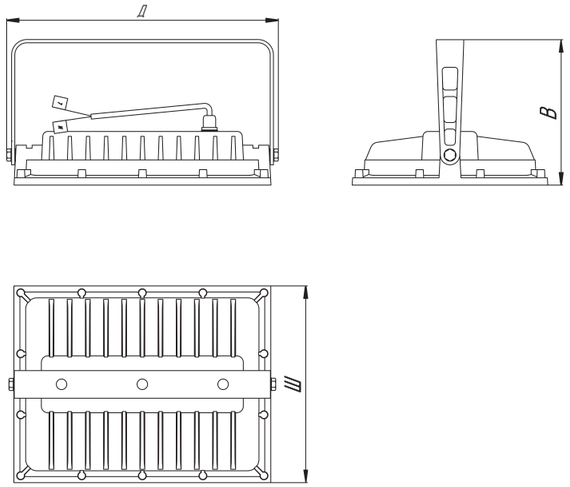

CRI: 70 | IP66 | УХЛ1* | +40°C -45°C | $K_п$ - 3% | 0.95

Наименование	Мощность	Световой поток лм, от	КСС	Температура свечения	Масса, кг	Размеры Д x Ш x В
FLOOD-45	45	5175-5625	Д	2700-5000	3.10	337 x 242 x 180
FLOOD-45 a/b	45	4950-5400	Г46, Д76	2700-5000	3.10	337 x 242 x 180

NORLED **FLOOD PRO**

- **СДЕЛАНО В РОССИИ**
- **В РЕЕСТРЕ МИНПРОМТОРГА**
- **ГАРАНТИЯ ДО 5 ЛЕТ**
- **РЕГУЛИРУЕМЫЙ КРОНШТЕЙН**

ПРИМЕНЕНИЕ И ОСОБЕННОСТИ

Светильники серии FLOOD PRO предназначены для архитектурно-художественного освещения фасадов и вспомогательного освещения различных помещений.

КОНСТРУКЦИЯ И МАТЕРИАЛЫ

Корпус светильника выполнен из ТРК (теплорассеивающего композита). Данный материал дает возможность эксплуатации в условиях воздействия агрессивной среды, а также снижает нагрузку на фасады. Блок питания находится отдельно от светодиодной платы, что позволяет снизить температуру внутри светильника, а также обеспечивает свободный доступ для оперативной замены блока питания.

Д

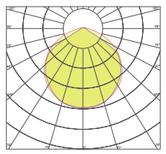

Д76

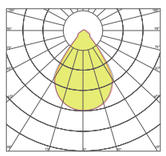

Г46

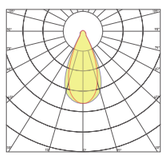

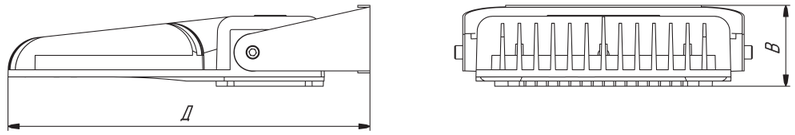

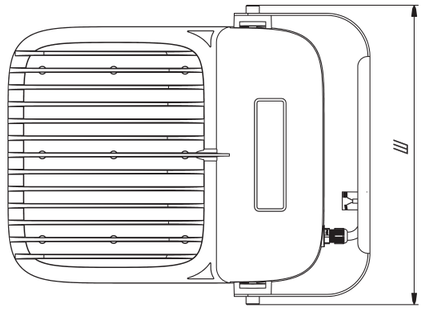

CRI: 70 | **IP65** | **УХЛ1*** | **+40°C -45°C** | **$K_п$ - 37%** | **0.91**

Наименование	Мощность	Световой поток лм, от	КСС	Температура свечения	Масса, кг	Размеры Д x Ш x В
FLOOD PRO-30	30	3900	Д	2700-5000	3.00	355 x 295 x 80
FLOOD PRO-30 a/b	30	3750	Д76, Г46	2700-5000	3.00	355 x 295 x 80

NORLED **LEGO**

- СДЕЛАНО В РОССИИ
- В РЕЕСТРЕ МИНПРОМТОРГА
- ГАРАНТИЯ ДО 5 ЛЕТ

- РЕГУЛИРУЕМЫЙ КРОНШТЕЙН

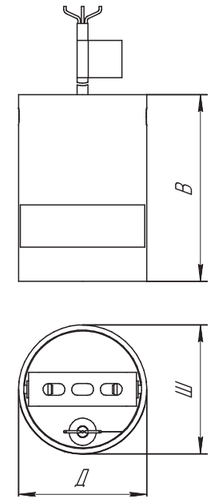

CRI: 70 | IP65 | УХЛ1* | +40°C -45°C | $K_п$ - 3% | 0.95

ПРИМЕНЕНИЕ И ОСОБЕННОСТИ

Светодиодный светильник LEGO – это современное решение для создания акцентного освещения. Он идеально подойдет для выделения элементов архитектуры, украшения ландшафта или создания уютной атмосферы в помещении. Минималистичный дизайн гармонично впишется в любой стиль, а яркий направленный свет подчеркнет достоинства освещаемого объекта.

КОНСТРУКЦИЯ И МАТЕРИАЛЫ

Светильник LEGO состоит из корпуса, светодиодного модуля и крепления. Конструкция предусматривает возможность регулировки угла наклона, что позволяет точно направлять световой поток. Тип крепления: потолочный регулируемый кронштейн

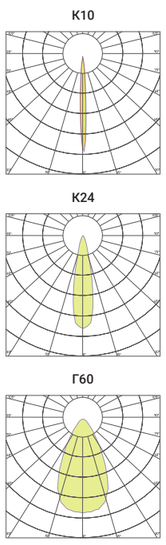

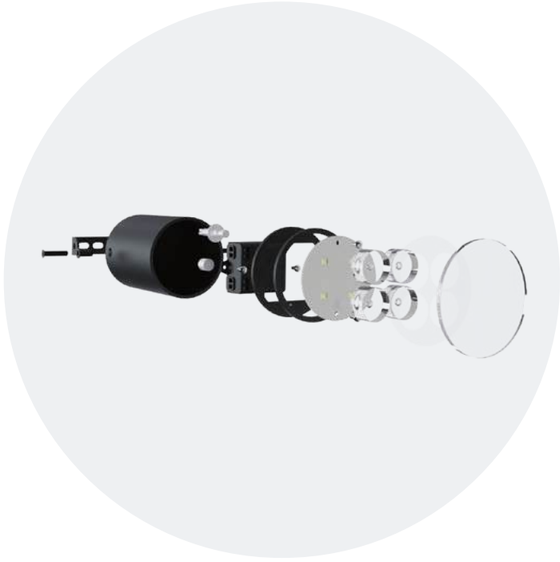

Наименование	Мощность	Световой поток лм, от	КСС	Температура свечения	Масса, кг	Размеры Д x Ш x В
LEGO-10-W/R/G/B	9	1080	К10	2700-5000	1.00	76 x 76 x 110
LEGO-24-W/R/G/B	9	1080	К24	2700-5000	1.00	76 x 76 x 110
LEGO-60-W/R/G/B	9	1080	Г60	2700-5000	1.00	76 x 76 x 110

NORLED **LILED**

- СДЕЛАНО В РОССИИ
- В РЕЕСТРЕ МИНПРОМТОРГА
- ГАРАНТИЯ ДО 5 ЛЕТ
- РЕГУЛИРУЕМЫЙ КРОНШТЕЙН

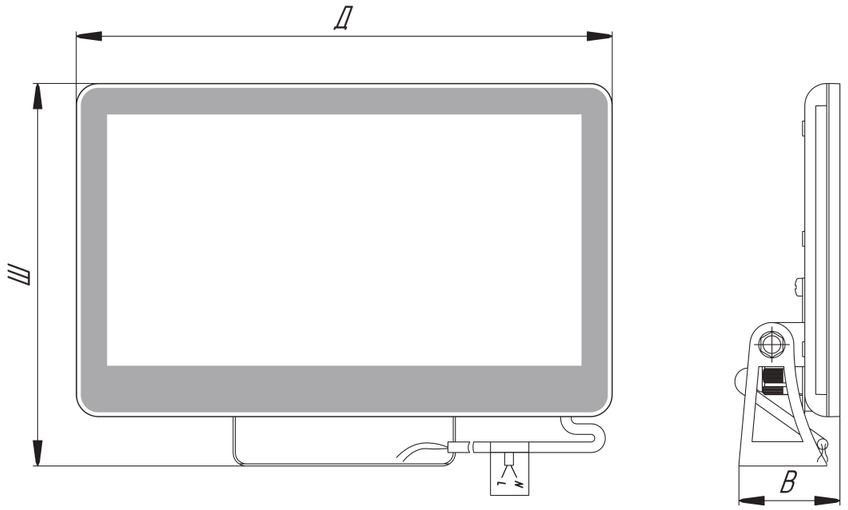

CRI: 70 | IP65 | УХЛ1* | +40°C -45°C | $K_п$ - 37% | 0.91

ПРИМЕНЕНИЕ И ОСОБЕННОСТИ

Светодиодный светильник серии LILED предназначен для архитектурно-художественной подсветки фасадов и вспомогательного освещения различных помещений.

КОНСТРУКЦИЯ И МАТЕРИАЛЫ

Корпус светильника выполнен из ТРК (теплорассеивающего композита). Это дает возможность эксплуатации в условиях воздействии агрессивной среды. Также за счет легкости конструкции значительно снижается нагрузка на фасады. Уровень защиты от поражения электрическим током II обеспечивает повышенную электробезопасность при эксплуатации светильника. Питание светодиодов происходит напрямую от сети переменного тока 220 В, что позволяет уменьшить габариты светильника и увеличить срок службы.

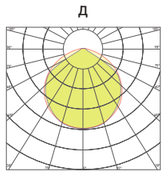

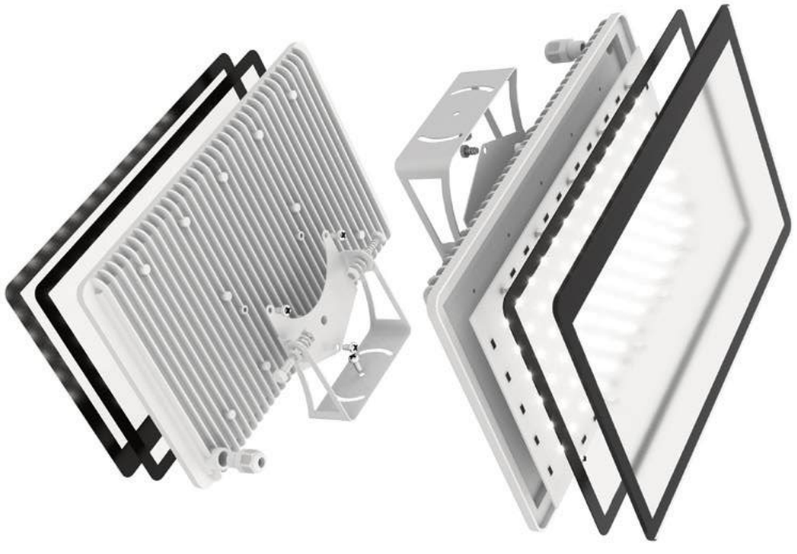

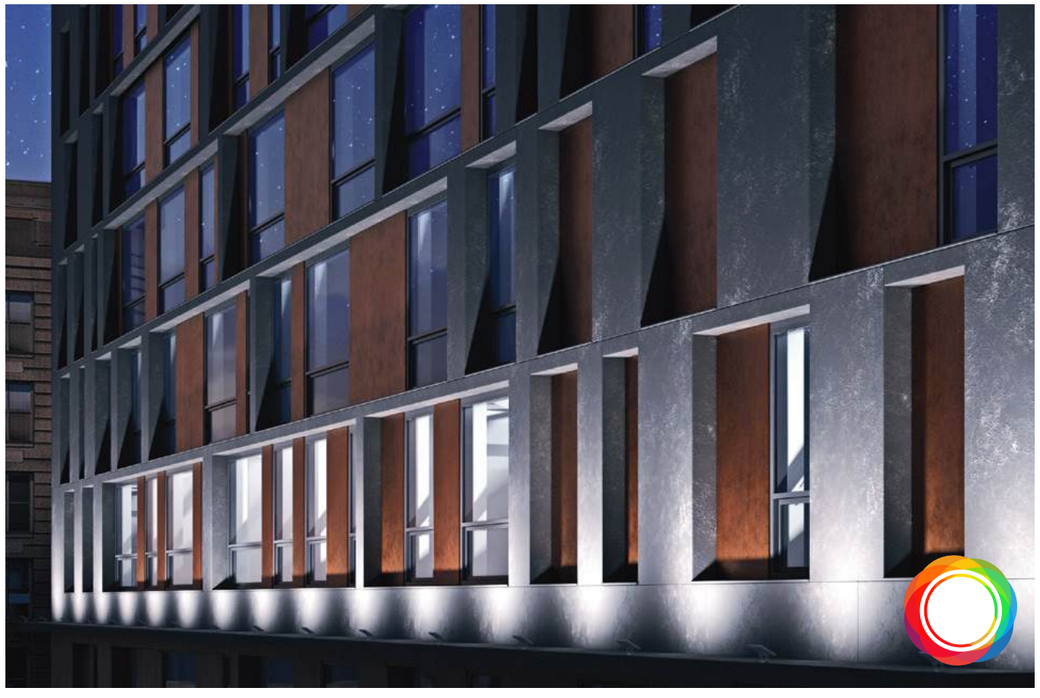

Наименование	Мощность	Световой поток лм, от*	КСС	Температура свечения	Масса, кг	Размеры Д x Ш x В
LILED-15	15	1350-1500	Д	2700-5000	0.41	200 x 146 x 46
LILED-30	30	2700-3000	Д	2700-5000	0.47	245 x 175 x 46
LILED-45	45	4050-4500	Д	2700-5000	0.77	295 x 208 x 46

NORLED **LINE S**

- СДЕЛАНО В РОССИИ
- В РЕЕСТРЕ МИНПРОМТОРГА
- ГАРАНТИЯ ДО 5 ЛЕТ

- РЕГУЛИРУЕМЫЙ КРОНШТЕЙН

ПРИМЕНЕНИЕ И ОСОБЕННОСТИ

Светодиодный светильник LINE S предназначен для архитектурной подсветки фасадов зданий, мостов и эстакад. Излучает качественный и равномерный свет без пульсации.

КОНСТРУКЦИЯ И МАТЕРИАЛЫ

Главная особенность данной модели — возможность последовательного соединения нескольких светильников для создания единой линии подсветки. Малые размеры, простота установки и подключения позволяют сделать качественное освещение с ограниченным пространством для монтажа. Светильники незаметны даже на малой высоте. Материалы корпуса гарантируют высокие эксплуатационные характеристики на многие годы.

Д

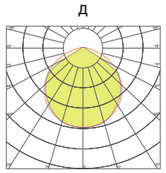

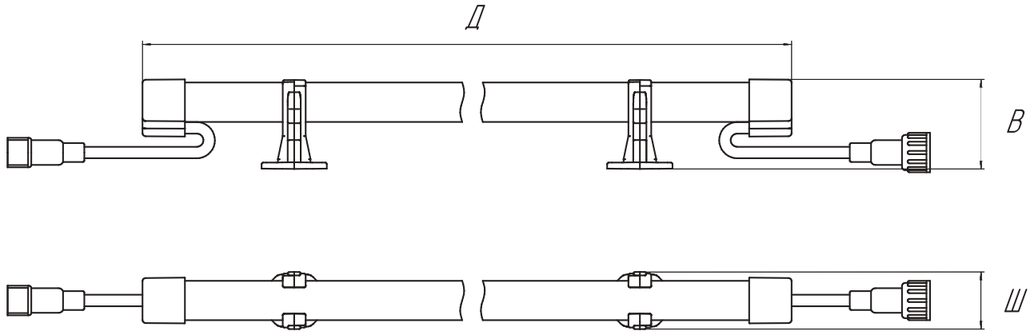

CRI: 80 | IP67 | УХЛ1* | +40°C -45°C | $K_п$ - 3% | 0.95

Наименование	Мощность	Световой поток лм, от	КСС	Температура свечения	Масса, кг	Размеры Д x Ш x В
LINE S-500	2,5	325	Д	2700-5000	0.25	512 x 35 x 55
LINE S-1000	5	650	Д	2700-5000	0.40	1012 x 35 x 55

NORLED **RAIN**

- СДЕЛАНО В РОССИИ
- В РЕЕСТРЕ МИНПРОМТОРГА
- ГАРАНТИЯ ДО 5 ЛЕТ

- НАСТЕННЫЙ РЕГУЛИРУЕМЫЙ КРОНШТЕЙН

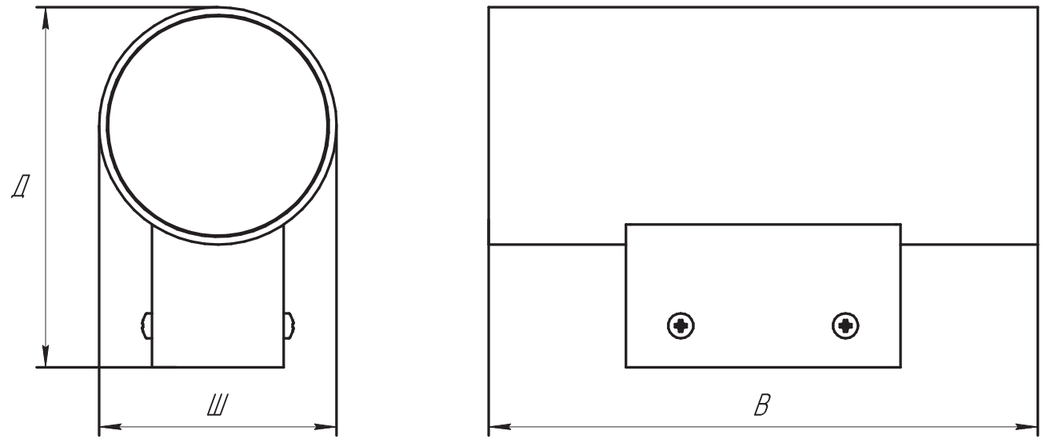

CRI: 70 | IP65 | УХЛ1* | +40°C -45°C | $K_п$ - 3% | 0.95

ПРИМЕНЕНИЕ И ОСОБЕННОСТИ

Светодиодный светильник RAIN предназначен для подсветки стен, фасадов зданий и элементов архитектуры. Вторичная оптика позволяет использовать светильник максимально эффективно. Световой поток может быть направлен узкими пучками света либо равномерно распределен по всей поверхности. Различные модификации позволяют выбрать однонаправленный или двунаправленный тип освещения.

КОНСТРУКЦИЯ И МАТЕРИАЛЫ

Стальной корпус окрашивается полимерно-порошковой краской. Вандалоустойчивость и минимальное энергопотребление делает RAIN одним из лучших вариантов для модернизации архитектурного освещения.

К10

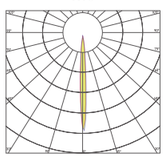

К24

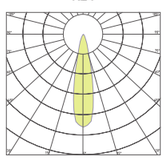

Г60

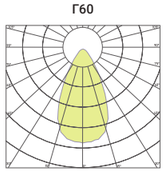

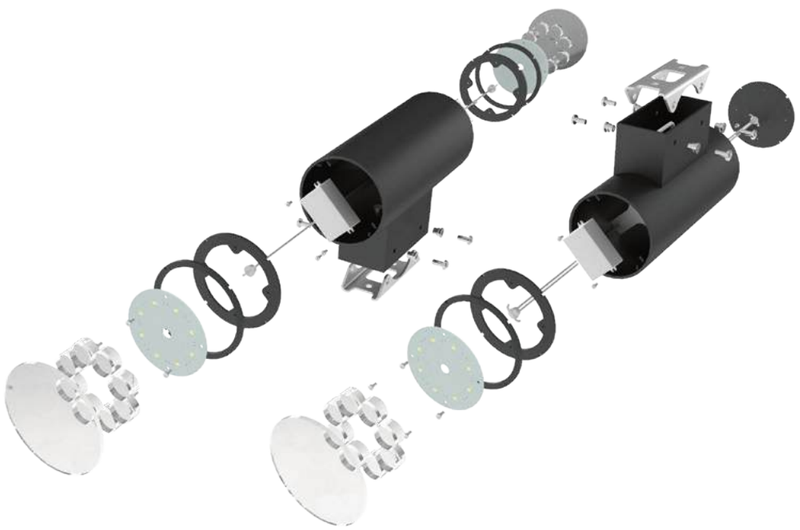

Наименование	Мощность	Световой поток лм, от	КСС	Температура свечения	Масса, кг	Размеры Д x Ш x В
RAIN-18-1-10-W/R/G/B	18	2160	К10	2700-5000	4.25	164 x 108 x 250
RAIN-18-1-24-W/R/G/B	18	2160	К24	2700-5000	4.25	164 x 108 x 250
RAIN-18-1-60-W/R/G/B	18	2160	Г60	2700-5000	4.25	164 x 108 x 250
RAIN-18-2-10-W/R/G/B	36	4320	К10	2700-5000	4.37	164 x 108 x 250
RAIN-18-2-24-W/R/G/B	36	4320	К24	2700-5000	4.37	164 x 108 x 250
RAIN-18-2-60-W/R/G/B	36	4320	Г60	2700-5000	4.37	164 x 108 x 250

NORLED **RAIN Q**

- СДЕЛАНО В РОССИИ
- В РЕЕСТРЕ МИНПРОМТОРГА
- ГАРАНТИЯ ДО 5 ЛЕТ

- НАСТЕННЫЙ РЕГУЛИРУЕМЫЙ КРОНШТЕЙН

ПРИМЕНЕНИЕ И ОСОБЕННОСТИ

Светодиодный светильник RAIN для подсветки стен, фасадов зданий и элементов архитектуры. Вторичная оптика позволяет использовать светильник максимально эффективно. Световой поток может быть направлен узкими пучками света либо равномерно распределен по всей поверхности.

КОНСТРУКЦИЯ И МАТЕРИАЛЫ

Благодаря строгому дизайну и компактному размеру светильник не меняет архитектурный облик здания. Светодиодные матрицы расположены с двух сторон: это дает возможность использовать один светильник для освещения двух направлений, а значит, сокращать бюджет на реализацию концепции освещения. Угол раскрытия вторичной оптики от 10° до 60° позволяет при небольшой мощности осветить длинные пролеты и колоны здания.

К10

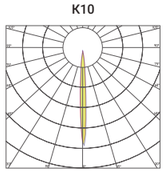

К24

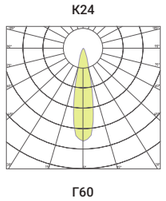

Г60

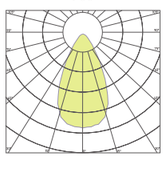

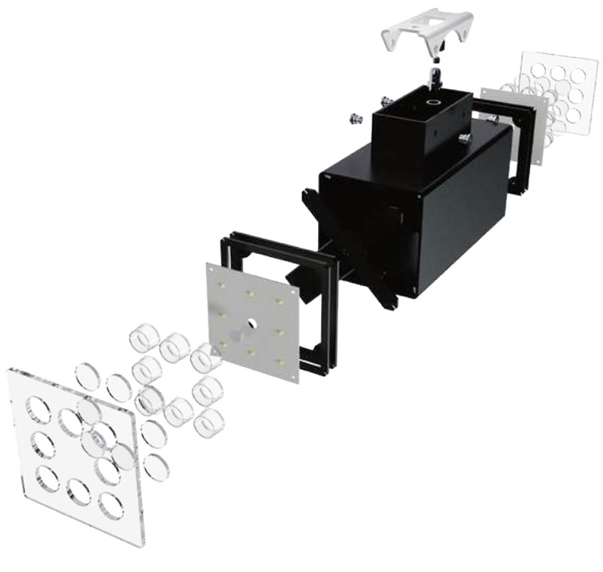

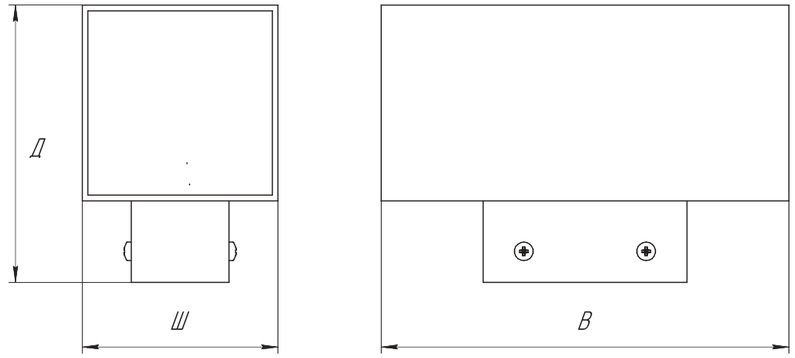

CRI: 70 | IP65 | УХЛ1* | +40°C -45°C | $K_п$ - 3% | 0.95

Наименование	Мощность	Световой поток лм, от	КСС	Температура свечения	Масса, кг	Размеры Д x Ш x В
RAIN-Q-18-1-10-W/R/G/B	18	2160	К10	2700-5000	4.5	170 x 120 x 250
RAIN-Q-18-1-24-W/R/G/B	18	2160	К24	2700-5000	4.5	170 x 120 x 250
RAIN-Q-18-1-60-W/R/G/B	18	2160	Г60	2700-5000	4.5	170 x 120 x 250
RAIN-Q-18-2-10-W/R/G/B	36	4320	К10	2700-5000	4.5	170 x 120 x 250
RAIN-Q-18-2-24-W/R/G/B	36	4320	К24	2700-5000	4.5	170 x 120 x 250
RAIN-Q-18-2-60-W/R/G/B	36	4320	Г60	2700-5000	4.5	170 x 120 x 250

NORLED **ROL WALL**

СДЕЛАНО В РОССИИ

В РЕЕСТРЕ МИНПРОМТОРГА

ГАРАНТИЯ ДО 5 ЛЕТ

НАСТЕННЫЙ СКРЫТЫЙ КРОНШТЕЙН

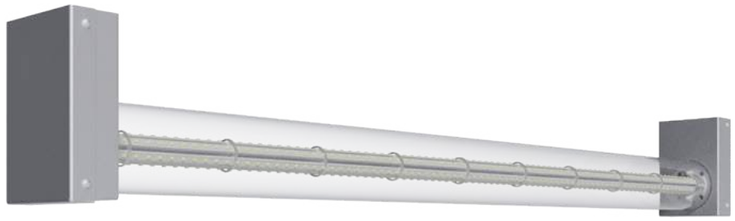

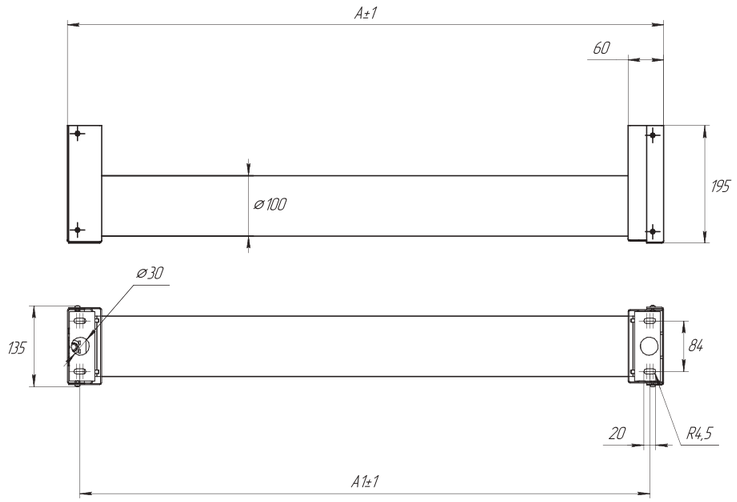

CRI: 70 | **IP66** | **УХЛ1*** | **+40°C -45°C** | **$K_п$ - 5%** | **0.95**

ПРИМЕНЕНИЕ И ОСОБЕННОСТИ

Светодиодный светильник серии ROL WALL предназначен для настенного архитектурного освещения. Минималистичный и современным дизайн делает светильник практически незаметеным. Это позволяет сохранить первоначальный облик архитектуры и не смещать внимание на осветительные конструкции. Данное решение оптимально для использования на исторических объектах.

КОНСТРУКЦИЯ И МАТЕРИАЛЫ

Конструкция светильников представляет собой прочный корпус, выполненный из устойчивого к внешним воздействиям материала, внутри которого располагается светодиодный модуль. Светодиоды размещены вдоль прозрачной трубки, что создает равномерное распределение света. Для монтажа на стену предусмотрены специальные крепежные элементы, обеспечивающие надежную фиксацию и простоту установки.

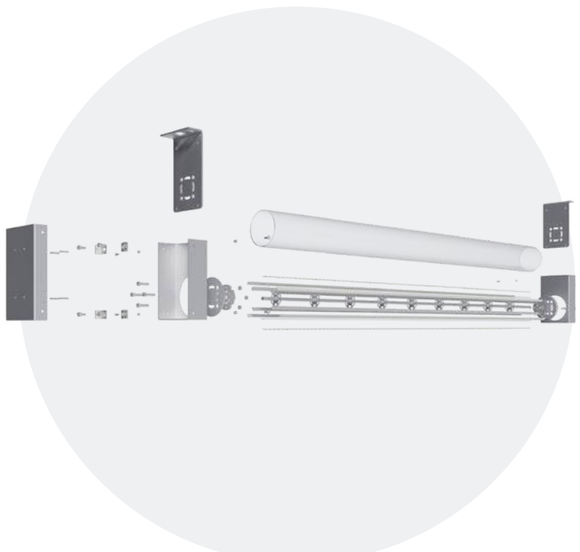

Наименование	Мощность	Световой поток лм, от	КСС	Температура свечения	Масса, кг	Размеры Д x Ш x В
ROL WALL 1/25	25	3125	C	2700-5000	6.77	195 x 1000 x 135
ROL WALL 1.5/37.5	37.5	4688	C	2700-5000	8.24	195 x 1500 x 135
ROL WALL 2/50	50	6250	C	2700-5000	9.7	195 x 2000 x 135

NORLED **SQUARE C**

- СДЕЛАНО В РОССИИ
- В РЕЕСТРЕ МИНПРОМТОРГА
- ГАРАНТИЯ ДО 5 ЛЕТ
- РЕГУЛИРУЕМЫЙ КРОНШТЕЙН

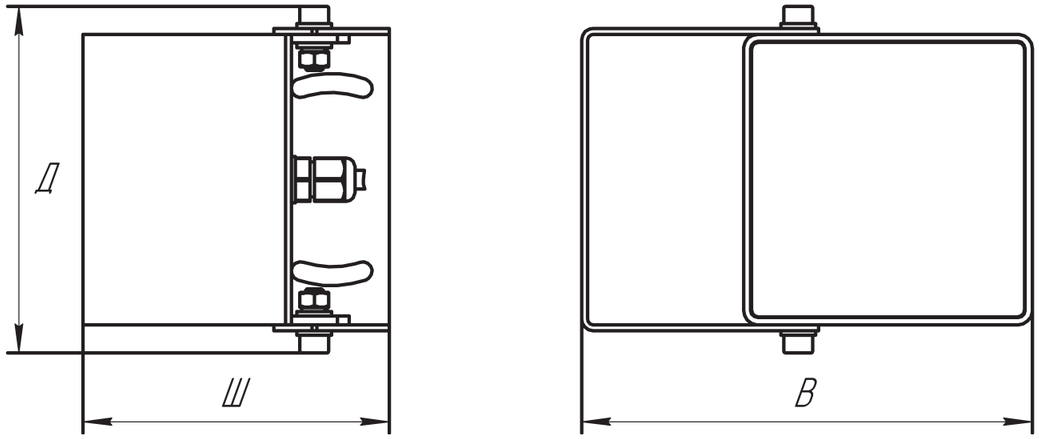

CRI: 70 | IP65 | УХЛ1* | +40°C -45°C | $K_п$ - 3% | 0.95

ПРИМЕНЕНИЕ И ОСОБЕННОСТИ

Светодиодный светильник SQUARE C предназначен для подсветки средних и малоэтажных зданий, арт-объектов, светового оформления парков, использования в качестве ландшафтного и заливающего освещения. Вторичная оптика позволяет эксплуатировать светильник максимально эффективно. Световой поток может быть направлен узкими пучками света либо равномерно распределен по всей поверхности.

КОНСТРУКЦИЯ И МАТЕРИАЛЫ

Светодиодный светильник SQUARE C крепится на потолочный регулируемый кронштейн, что делает его универсальным инструментом для реализации самых смелых проектов по освещению.

Д90

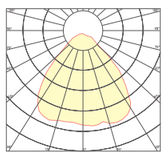

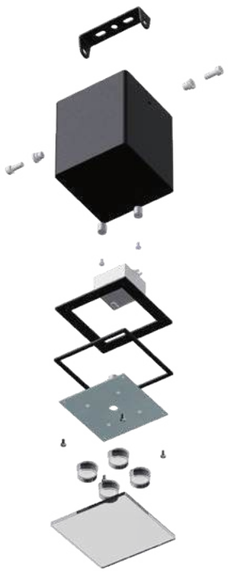

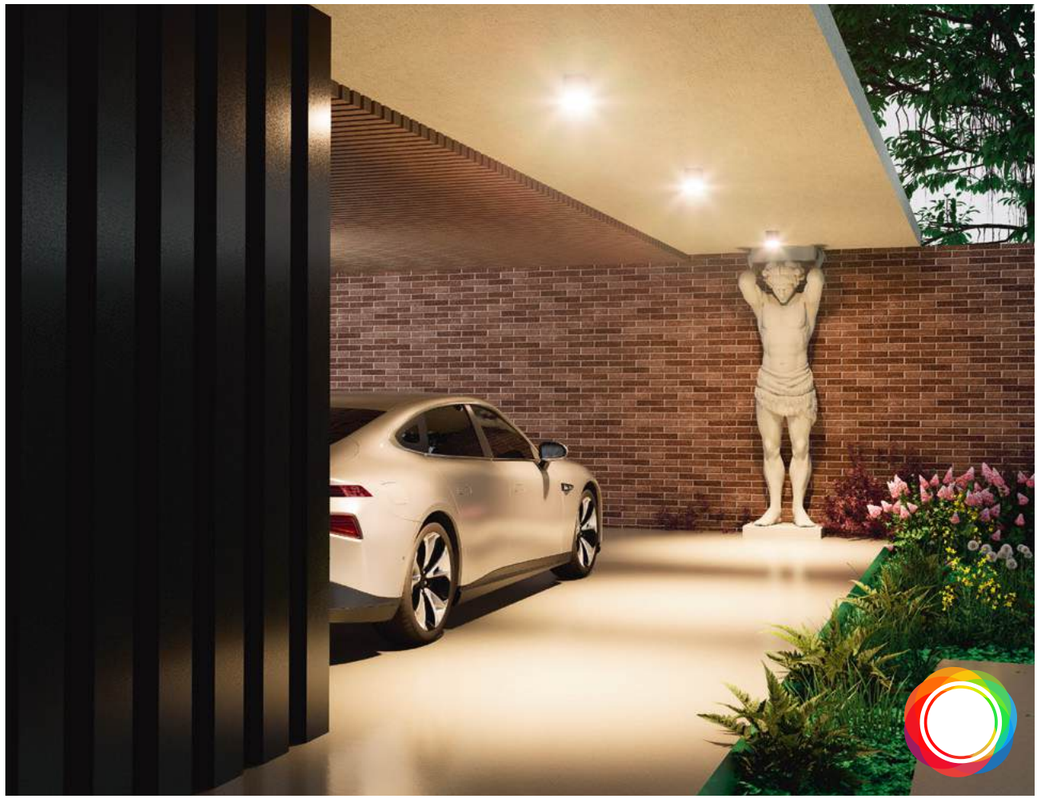

Наименование	Мощность	Световой поток лм, от	КСС	Температура свечения	Масса, кг	Размеры Д x Ш x В
SQUARE-S-90-W	9	1125	Д90	2700-5000	1.20	119 x 106 x 115
SQUARE-M-90-W	18	2250	Д90	2700-5000	1.20	119 x 106 x 115

NORLED **STRIP**

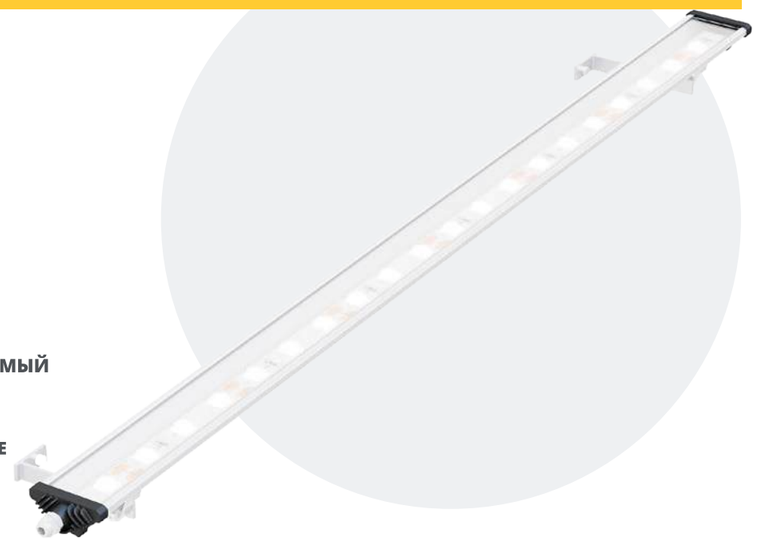

- **СДЕЛАНО В РОССИИ**
- **В РЕЕСТРЕ МИНПРОМТОРГА**
- **ГАРАНТИЯ ДО 5 ЛЕТ**

- **НАСТЕННЫЙ РЕГУЛИРУЕМЫЙ КРОНШТЕЙН**
- **ПОДВЕСНОЕ НА ГОРИЗОНТАЛЬНОМ ТРОСЕ**

ПРИМЕНЕНИЕ И ОСОБЕННОСТИ

Светильники серии STRIP применяются для архитектурно-художественного освещения фасадов, а также в качестве вспомогательного освещения различных помещений. Включены в Реестр промышленной продукции, произведенной на территории Российской Федерации. Заключение Минпромторга России №117811/11 от 17.11.2021.

КОНСТРУКЦИЯ И МАТЕРИАЛЫ

Светильники имеют линейную конструкцию, которая позволяет создавать последовательную цепь вплоть до 18 светильников. Представлено 2 варианта длины: 500 и 1000 мм. Отличительная черта данной серии — питание светодиодов напрямую от сети переменного тока 220 В. Это дает возможность значительно уменьшить габариты светильников и увеличить их срок службы.

Д

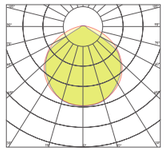

Д76

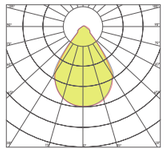

Г46

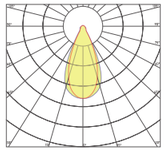

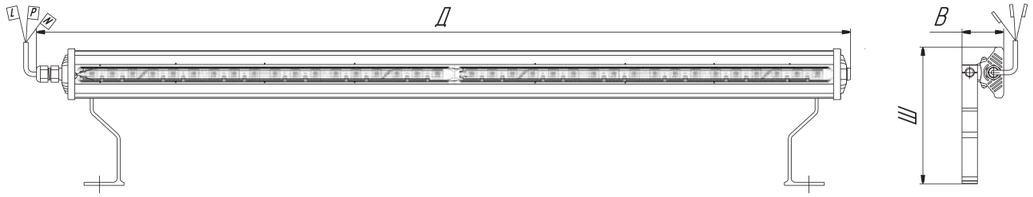

CRI: 70	IP66	УХЛ1*	+40°C -45°C	$K_п$ - 37%	0.91

Наименование	Мощность	Световой поток лм, от	КСС	Температура свечения	Масса, кг	Размеры Д x Ш x В
STRIP-500	18	1620-2016	Д	2700-5000	2.80	290 x 188 x 186
STRIP-500 a/b	18	1530-1890	Г46, Д76	2700-5000	2.80	290 x 188 x 186
STRIP-1000	36	3240-4032	Д	2700-5000	3.00	360 x 188 x 186
STRIP-1000 a/b	36	3060-3780	Г46, Д76	2700-5000	3.00	360 x 188 x 186
STRIP-500S	18	1620-2016	Д	2700-5000	3.00	360 x 188 x 186
STRIP-500S a/a	18	1530-1890	Г46, Д76	2700-5000	3.00	360 x 188 x 186
STRIP-1000S	36	3240-4032	Д	2700-5000	3.30	420 x 188 x 186
STRIP-1000S a/b	36	3060-3780	Г46, Д76	2700-5000	4.00	490 x 188 x 186

NORLED **STRIP LITE**

- СДЕЛАНО В РОССИИ
- В РЕЕСТРЕ МИНПРОМТОРГА
- ГАРАНТИЯ ДО 5 ЛЕТ

- НАСТЕННЫЙ РЕГУЛИРУЕМЫЙ КРОНШТЕЙН
- ПОДВЕСНОЕ НА ГОРИЗОНТАЛЬНОМ ТРОСЕ

ПРИМЕНЕНИЕ И ОСОБЕННОСТИ

Светодиодный светильник STRIP LITE предназначен для архитектурной подсветки фасадов зданий, мостов и эстакад. Модель излучает качественный и равномерный свет, формируя эстетичный эффект непрерывной световой линии, который подчеркивает архитектурные детали и создает привлекательный облик.

КОНСТРУКЦИЯ И МАТЕРИАЛЫ

Компактные размеры, простой монтаж и удобное подключение позволяют использовать STRIP LITE даже в условиях ограниченного пространства. Светильник настолько незаметен, что не нарушает гармонию архитектурного ансамбля при установке на небольшой высоте. Небольшой вес светильника гарантирует надежную фиксацию даже на хрупких элементах здания.

К10

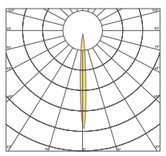

К24

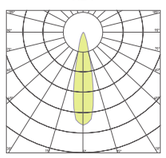

Г60

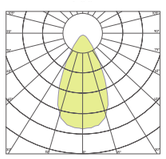

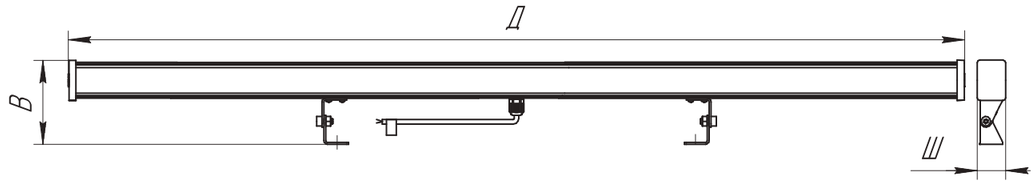

CRI: 80 | IP65 | УХЛ1* | +40°C -45°C | $K_п$ - 3% | 0.95

Наименование	Мощность	Световой поток лм, от	КСС	Температура свечения	Масса, кг	Размеры Д x Ш x В
STRIP LITE-500-10	7.5	1050	К10	2700-5000	0.64	530 x 32 x 93
STRIP LITE-500-24	7.5	1050	К24	2700-5000	0.64	530 x 32 x 93
STRIP LITE-500-60	7.5	1050	Г60	2700-5000	0.64	530 x 32 x 93
STRIP LITE-1000-10	15	2100	К10	2700-5000	1.20	1000 x 32 x 93
STRIP LITE-1000-24	15	2100	К24	2700-5000	1.20	1000 x 32 x 93
STRIP LITE-1000-60	15	2100	Г60	2700-5000	1.20	1000 x 32 x 93

NORLED **WALL**

- СДЕЛАНО В РОССИИ
- В РЕЕСТРЕ МИНПРОМТОРГА
- ГАРАНТИЯ ДО 5 ЛЕТ

- НАСТЕННЫЙ СКРЫТЫЙ КРОНШТЕЙН

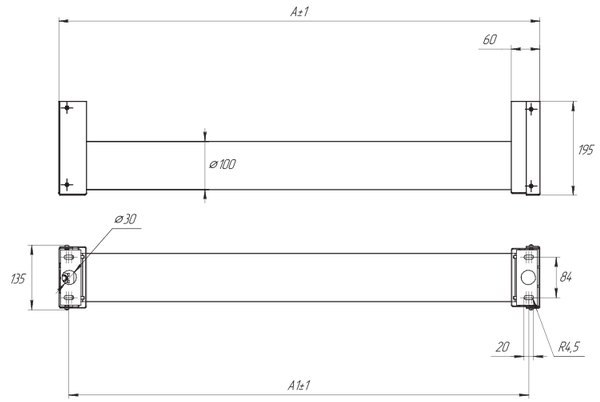

CRI: 70 | **IP66** | **УХЛ1*** | **+40°C -45°C** | **$K_п$ - 5%** | **0.95 cosφ**

ПРИМЕНЕНИЕ И ОСОБЕННОСТИ

Врезной светильник WALL элегантно интегрируется в архитектуру фасадов и ограждений, создавая изысканное акцентное освещение. Лаконичный дизайн с четкими линиями гармонично сочетается с любым современным стилем, не перегружая пространство. Мягкий, направленный свет подчеркивает текстуру и детали. Идеально подходит для освещения входных групп, дорожек, террас и других архитектурных элементов.

КОНСТРУКЦИЯ И МАТЕРИАЛЫ

Прочный корпус обеспечивает защиту от атмосферных воздействий и вандализма. Светодиоды с длительным сроком службы гарантируют бесперебойную работу в течение многих лет.

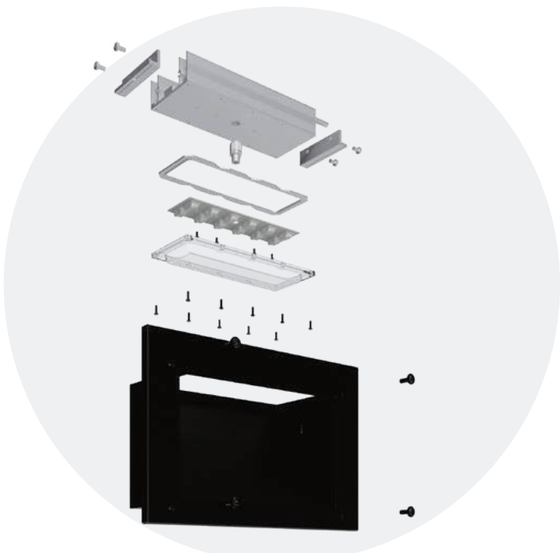

Наименование	Мощность	Световой поток лм, от	КСС	Температура свечения	Масса, кг	Размеры Д x Ш x В
NORLED WALL 9W	9	900	Специальная	2700-5000	1.30	85 x 210 x 175
NORLED WALL 12W	12	1200	Специальная	2700-5000	2.46	115 x 270 x 230
NORLED WALL 15W	15	1500	Специальная	2700-5000	3.78	115 x 342 x 225

САДОВО-ПАРКОВОЕ **ОСВЕЩЕНИЕ**

NORLED **GARDEN**

- СДЕЛАНО В РОССИИ
- В РЕЕСТРЕ МИНПРОМТОРГА
- ГАРАНТИЯ ДО 5 ЛЕТ
- ЦОКОЛЬ E27

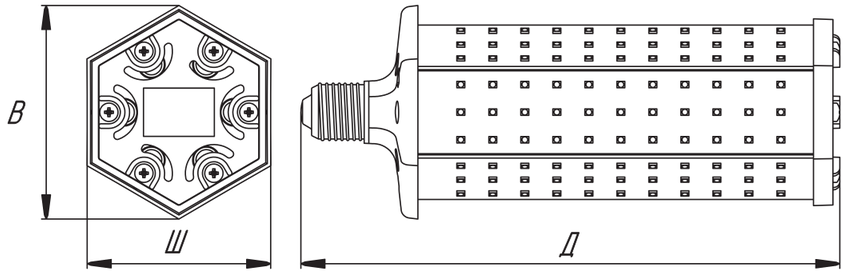

CRI: 70 | IP00 | УХЛ1* | +40°C -45°C | $K_п$ - 3% | 0.95

ПРИМЕНЕНИЕ И ОСОБЕННОСТИ

Светодиодный модуль GARDEN является выигрышной альтернативой стандартных ламп для использования в садово-парковых светильниках. Данный модуль имеет равномерное светораспределение (КСС «М»), а также улучшенную конструкцию теплоотвода, что увеличивает его срок службы. Включен в Реестр промышленной продукции, произведенной на территории Российской Федерации. Заключение Минпромторга России № 134268/11 от 26.12.2022.

КОНСТРУКЦИЯ И МАТЕРИАЛЫ

Модуль устанавливается в патрон паркового светильника с размером цоколя E27, а также E40 при использовании переходника.

М

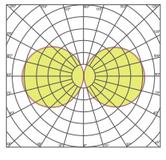

Наименование	Мощность	Световой поток лм, от	КСС	Температура свечения	Масса, кг	Размеры Д x Ш x В
GARDEN-30	30	3900-4200	М	2700-5000	0.30	207 x 92 x 80
GARDEN-35	35	4550-4900	М	2700-5000	0.47	237 x 92 x 80
GARDEN-50	50	6500-8000	М	2700-5000	0.67	317 x 92 x 80

NORLED **ART**

СДЕЛАНО В РОССИИ

В РЕЕСТРЕ МИНПРОМТОРГА

ГАРАНТИЯ ДО 5 ЛЕТ

ЗАКЛАДНАЯ ДЕТАЛЬ

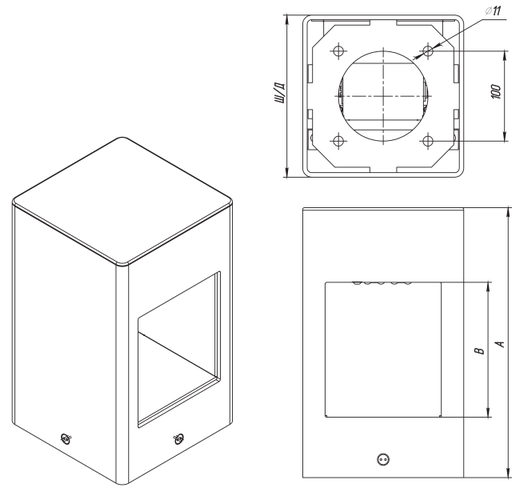

CRI: 70 | **IP66** | **УХЛ1*** | **+40°C -45°C** | **$K_п$ - 3%** | **0.95**

ПРИМЕНЕНИЕ И ОСОБЕННОСТИ

Светильник серии ART — практичный и стильный вариант декоративного садово-паркового освещения. Разнообразие размеров данной модели позволяет сохранять единое стилевое решение на всей благоустраиваемой территории. Освещение пешеходных зон, парков и скверов, оформление ландшафта и ландшафтных композиций — все это возможно с использованием светильника ART.

КОНСТРУКЦИЯ И МАТЕРИАЛЫ

Прочная конструкция светильника обеспечивает высокую вандалоустойчивость: корпус выполнен из стального профиля. Окрашивание производится порошковой эмалью.

AC2

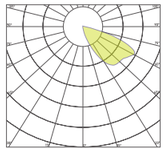

RAL

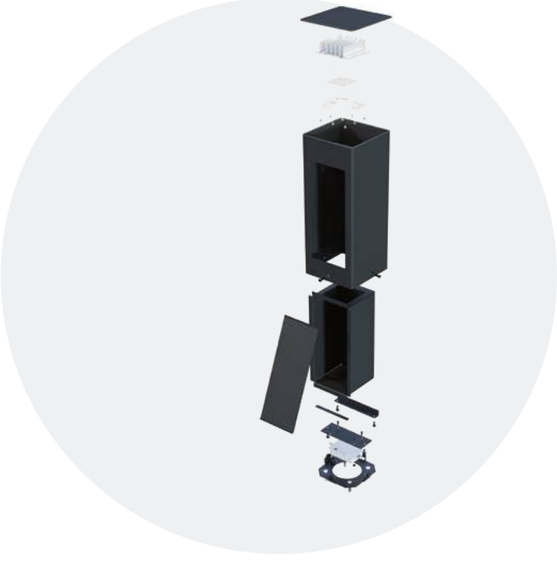

Наименование	Мощность	Световой поток лм, от	КСС	Температура свечения	Масса, кг	Размеры Д x Ш x В
ART 300/12	12	1500-1600	AC2	2700-5000	12.59	180 x 180 x 300
ART 500/12	12	1500-1600	AC2	2700-5000	16.84	180 x 180 x 500
ART 700/12	12	1500-1600	AC2	2700-5000	22.25	180 x 180 x 700
ART 1000/12	12	1500-1600	AC2	2700-5000	30.36	180 x 180 x 1000
ART 1200/12	12	1500-1600	AC2	2700-5000	35.74	180 x 180 x 1200
ART 300/25	25	3125-3375	AC2	2700-5000	12.59	180 x 180 x 300
ART 500/25	25	3125-3375	AC2	2700-5000	16.84	180 x 180 x 500
ART 700/25	25	3125-3375	AC2	2700-5000	22.25	180 x 180 x 700
ART 1000/25	25	3125-3375	AC2	2700-5000	30.36	180 x 180 x 1000
ART 1200/25	25	3125-3375	AC2	2700-5000	35.74	180 x 180 x 1200

NORLED **CASCADE**

- **СДЕЛАНО В РОССИИ**
- **В РЕЕСТРЕ МИНПРОМТОРГА**
- **ГАРАНТИЯ ДО 5 ЛЕТ**
- **ЗАКЛАДНАЯ ДЕТАЛЬ**

ПРИМЕНЕНИЕ И ОСОБЕННОСТИ

Светодиодный светильник серии CASCADE позволяет создать эффектное освещение парковых дорожек, проходов и газонов. Выпускается в различных модификациях с вариативностью высот и мощностей. Возможно изготовление светильников любой высоты и мощности под заказ.

КОНСТРУКЦИЯ И МАТЕРИАЛЫ

Антивандальный корпус выполнен из стали. Установка светильника осуществляется в бетонное основание или мягкий грунт через фланец. Закладная закрывается крышкой, которая крепится к фланцу с помощью потайных винтов.

Д

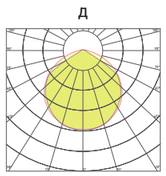

RAL

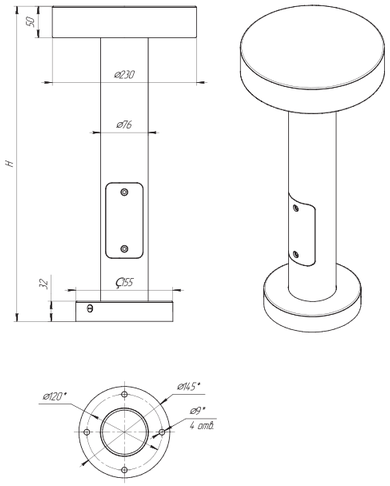

CRI: 70 | **IP65** | **УХЛ1*** | **+40°C -45°C** | **$K_п$ - 5%** | **0.9**

Наименование	Мощность	Световой поток лм, от	КСС	Температура свечения	Масса, кг	Размеры Д x Ш x В
CASCADE 0.5/12	12	1200	Д	2700-5000	8.50	230 x 230 x 500
CASCADE 0.8/12	12	1200	Д	2700-5000	9.00	230 x 230 x 800
CASCADE 0.8/24	24	2400	Д	2700-5000	9.00	230 x 230 x 800
CASCADE 1/12	12	1200	Д	2700-5000	10.00	230 x 230 x 1000
CASCADE 1/24	24	2400	Д	2700-5000	10.00	230 x 230 x 1000
CASCADE 1.2/12	12	1200	Д	2700-5000	11.00	230 x 230 x 1200
CASCADE 1.2/24	24	2400	Д	2700-5000	11.00	230 x 230 x 1200

NORLED **CASCAD PILLAR**

СДЕЛАНО В РОССИИ

В РЕЕСТРЕ МИНПРОМТОРГА

ГАРАНТИЯ ДО 5 ЛЕТ

ЗАКЛАДНАЯ ДЕТАЛЬ

ПРИМЕНЕНИЕ И ОСОБЕННОСТИ

Светодиодный светильник CASCAD PILLAR – воплощение минимализма и функциональности в декоративном освещении пешеходных зон парков. Строгий цилиндрический силуэт и лаконичная форма идеально вписываются в любой современный ландшафт, не отвлекая внимание от окружающей природы.

КОНСТРУКЦИЯ И МАТЕРИАЛЫ

Под широким плафоном светильника скрывается мощный источник мягкого рассеянного света, создающего комфортную и безопасную атмосферу для прогулок в темное время суток. Корпус светильника выполнен из углеродистой стали с порошково-полимерным покрытием.

Д

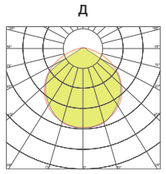

RAL

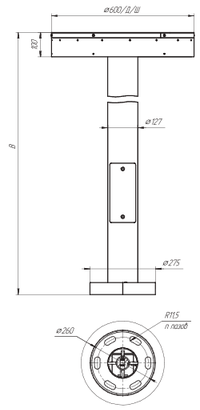

CRI: 70 | **IP66** | **УХЛ1*** | **+40°C -45°C** | **$K_п$ - 5%** | **0.95**

Наименование	Мощность	Световой поток лм, от	КСС	Температура свечения	Масса, кг	Размеры Д x Ш x В
CASCAD PILLAR 3/100	100	12000	Д	2700-5000	65.56	600 x 600 x 3000
CASCAD PILLAR 4/100	100	12000	Д	2700-5000	80.78	600 x 600 x 4000
CASCAD PILLAR 5/100	100	12000	Д	2700-5000	108.02	600 x 600 x 5000
CASCAD PILLAR 6/100	100	12000	Д	2700-5000	126.04	600 x 600 x 6000

NORLED **CITY BRANCH**

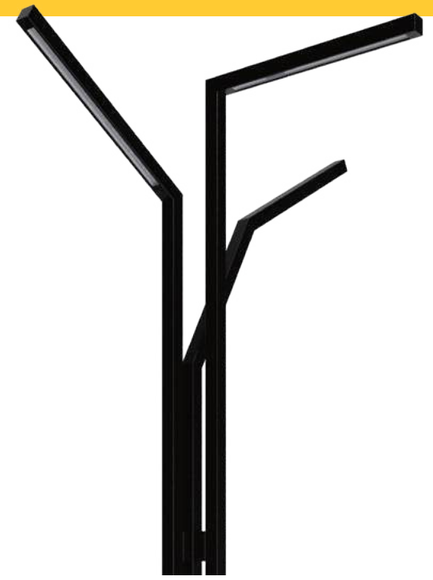

СДЕЛАНО В РОССИИ

В РЕЕСТРЕ МИНПРОМТОРГА

ГАРАНТИЯ ДО 5 ЛЕТ

ЗАКЛАДНАЯ ДЕТАЛЬ

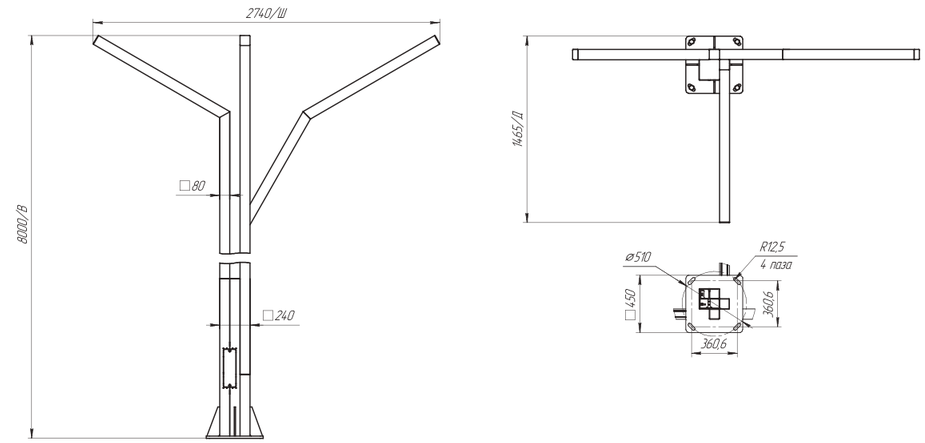

CRI: 70 | **IP65** | **УХЛ1*** | **+40°C -45°C** | **$K_п$ - 3%** | **0.9**

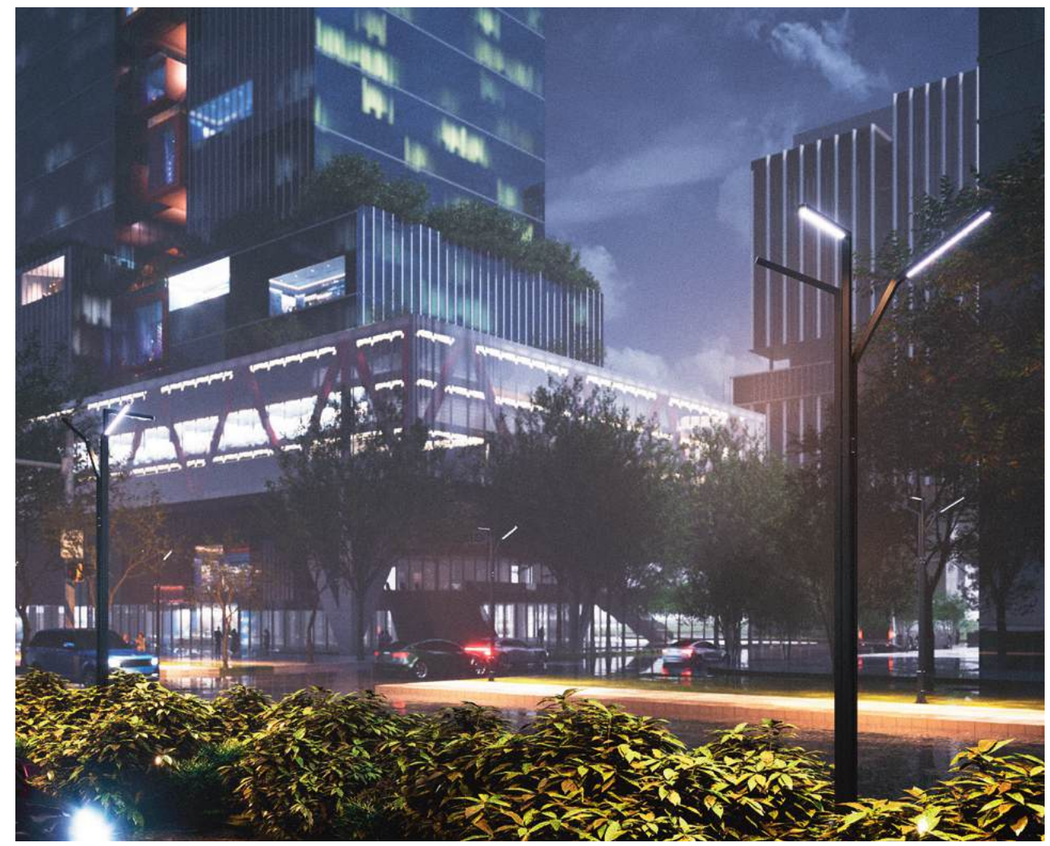

ПРИМЕНЕНИЕ И ОСОБЕННОСТИ

Мощный и элегантный 8-метровый уличный светильник CITY BRANCH с тремя световыми элементами обеспечивает широкое и равномерное освещение больших территорий. Световой поток в 10800-11700 лм и мощностью 90 Вт гарантирует отличную видимость и безопасность.

КОНСТРУКЦИЯ И МАТЕРИАЛЫ

Высокотехнологичная конструкция светильника позволяет оптимально распределить свет, охватывая значительную площадь. Идеальное решение для освещения широких проспектов, парковых зон и других общественных пространств.

ШБ1

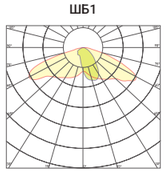

ШО

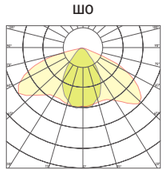

Д

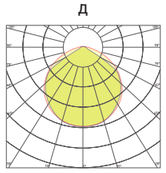

RAL

Наименование	Мощность	Световой поток лм, от	КСС	Температура свечения	Масса, кг	Размеры Д x Ш x В
CITY BRANCH	90	10800-11700	ШБ1, ШО, Д	2700-5000	392	2740 x 1465 x 8000

NORLED **CITY DOUBLE GARDEN**

- **СДЕЛАНО В РОССИИ**
- **В РЕЕСТРЕ МИНПРОМТОРГА**
- **ГАРАНТИЯ ДО 5 ЛЕТ**
- **ЗАКЛАДНАЯ ДЕТАЛЬ**

ПРИМЕНЕНИЕ И ОСОБЕННОСТИ

Светодиодный вандалоустойчивый светильник серии CITY DOUBLE GARDEN — Т-образная модель в минималистичном стиле, предназначенная для освещения дорожек, проходов и газонов. За счет двух световых модулей, расположенных под углом 90°, освещаемая область значительно увеличивается. По запросу возможно изготовление светильника различной высоты и мощности.

КОНСТРУКЦИЯ И МАТЕРИАЛЫ

Корпус выполнен из стального профиля и окрашен порошковой эмалью, имеет дополнительную защиту от коррозии. Установка производится в бетонное основание или мягкий грунт и прикручивается потайными винтами на закладную.

Д76

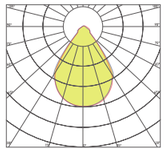

RAL

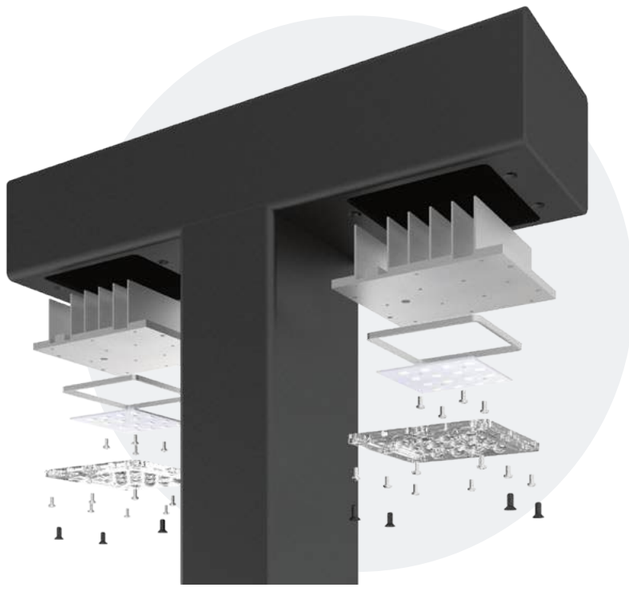

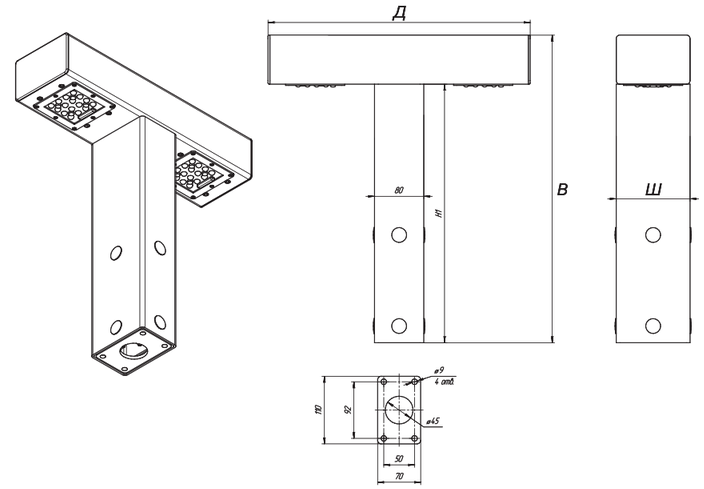

CRI: 70 | **IP66** | **УХЛ1*** | **+40°C -45°C** | **$K_п$ - 3%** | **0.95**

Наименование	Мощность	Световой поток лм, от	КСС	Температура свечения	Масса, кг	Размеры Д x Ш x В
CITY DOUBLE GARDEN 0,5/24	24	1500-1620	Д76	2700-5000	12.30	426 x 120 x 500
CITY DOUBLE GARDEN 0,8/24	24	1500-1620	Д76	2700-5000	14.82	426 x 120 x 800
CITY DOUBLE GARDEN 1,0/24	24	1500-1620	Д76	2700-5000	16.61	426 x 120 x 1000
CITY DOUBLE GARDEN 1,0/48	48	3125-3375	Д76	2700-5000	16.61	426 x 120 x 1000
CITY DOUBLE GARDEN 1,2/24	24	1500-1620	Д76	2700-5000	18.40	426 x 120 x 1200
CITY DOUBLE GARDEN 1,2/48	48	3125-3375	Д76	2700-5000	18.40	426 x 120 x 1200

NORLED **CITY ONE GARDEN**

СДЕЛАНО В РОССИИ

В РЕЕСТРЕ МИНПРОМТОРГА

ГАРАНТИЯ ДО 5 ЛЕТ

ЗАКЛАДНАЯ ДЕТАЛЬ

ПРИМЕНЕНИЕ И ОСОБЕННОСТИ

Светодиодный светильник серии CITY ONE GARDEN — строгая, лаконичная модель для освещения дорожек, проходов и газонов. По запросу возможно изготовление светильника различной высоты и мощности.

КОНСТРУКЦИЯ И МАТЕРИАЛЫ

Корпус выполнен из стального профиля и окрашен порошковой эмалью, имеет дополнительную защиту от коррозии. Материалы, использованные в данной серии, позволяют добиться высокой вандалоустойчивости всей конструкции. Установка производится в бетонное основание или мягкий грунт и прикручивается потайными винтами на закладную.

Д76

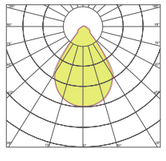

RAL

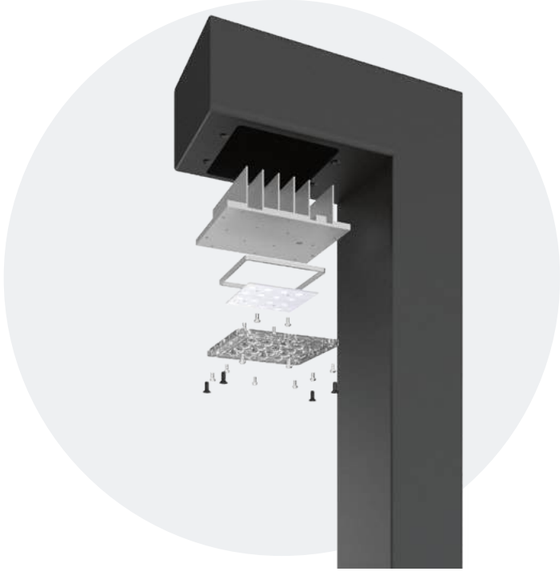

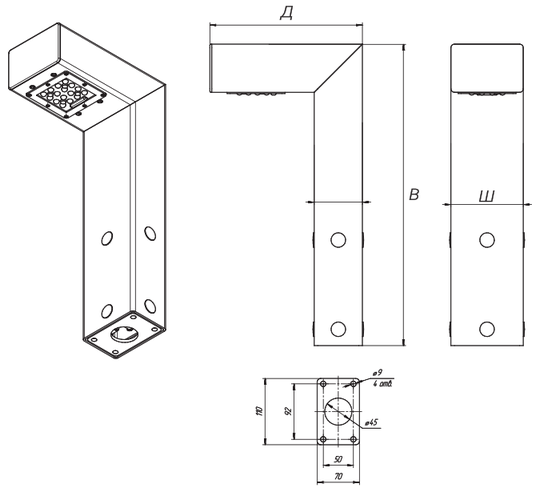

CRI: 70 | **IP66** | **УХЛ1*** | **+40°C -45°C** | **$K_п$ - 3%** | **0.95**

Наименование	Мощность	Световой поток лм, от	КСС	Температура свечения	Масса, кг	Размеры Д x Ш x В
CITY ONE GARDEN 0,5/12	12	1500-1620	Д76	2700-5000	8.57	253 x 120 x 500
CITY ONE GARDEN 0,8/12	12	1500-1620	Д76	2700-5000	11.26	253 x 120 x 800
CITY ONE GARDEN 1,0/12	12	1500-1620	Д76	2700-5000	13.05	253 x 120 x 1000
CITY ONE GARDEN 1,0/25	25	3125-3375	Д76	2700-5000	13.05	253 x 120 x 1000
CITY ONE GARDEN 1,2/12	12	1500-1620	Д76	2700-5000	14.84	253 x 120 x 1200
CITY ONE GARDEN 1,2/25	25	3125-3375	Д76	2700-5000	14.84	253 x 120 x 1200

NORLED **CITY ROUND GARDEN**

СДЕЛАНО В РОССИИ

В РЕЕСТРЕ МИНПРОМТОРГА

ГАРАНТИЯ ДО 5 ЛЕТ

ЗАКЛАДНАЯ ДЕТАЛЬ

ПРИМЕНЕНИЕ И ОСОБЕННОСТИ

Светильник серии CITY ROUND GARDEN — универсальный светильник, с помощью которого создают декоративное освещение прогулочных зон, парков и скверов и придомовых территорий. Скругленный дизайн корпуса позволяет данной модели не нарушать гармонию окружающего пространства и лучше интегрироваться в среду.

КОНСТРУКЦИЯ И МАТЕРИАЛЫ

Корпус выполнен из стального профиля и окрашен порошковой эмалью. Светильники оснащены светодиодными модулями из коррозионностойкого алюминиевого сплава и полимерных материалов, устойчивых к воздействию УФ-излучения. Все это обеспечивает долгий срок службы.

Д76

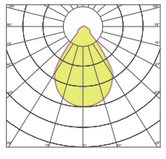

RAL

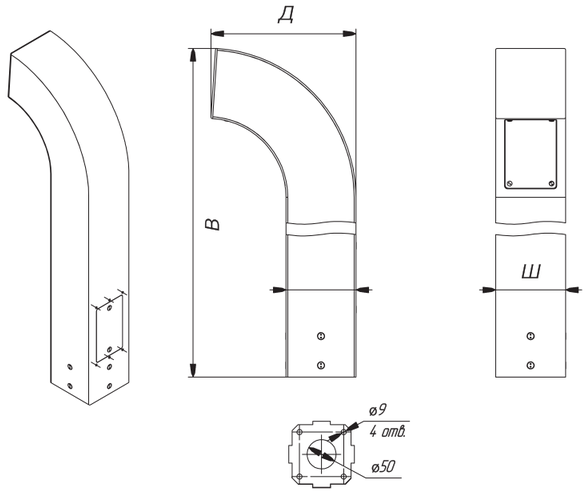

CRI: 70 | **IP66** | **УХЛ1*** | **+40°C -45°C** | **$K_п$ - 3%** | **0.95**

Наименование	Мощность	Световой поток лм, от	КСС	Температура свечения	Масса, кг	Размеры Д x Ш x В
CITY ROUND GARDEN 0,5/12	12	1500-1620	Д76	2700-5000	8.20	250 x 120 x 500
CITY ROUND GARDEN 0,8/12	12	1500-1620	Д76	2700-5000	12.87	250 x 120 x 800
CITY ROUND GARDEN 1,0/12	12	1500-1620	Д76	2700-5000	15.00	250 x 120 x 1000
CITY ROUND GARDEN 1,0/25	25	3125-3375	Д76	2700-5000	15.00	250 x 120 x 1000
CITY ROUND GARDEN 1,2/12	12	1500-1620	Д76	2700-5000	17.30	250 x 120 x 1200
CITY ROUND GARDEN 1,2/25	25	3125-3375	Д76	2700-5000	17.30	250 x 120 x 1200

NORLED **CITY SLOPE GARDEN**

СДЕЛАНО В РОССИИ

В РЕЕСТРЕ МИНПРОМТОРГА

ГАРАНТИЯ ДО 5 ЛЕТ

ЗАКЛАДНАЯ ДЕТАЛЬ

ПРИМЕНЕНИЕ И ОСОБЕННОСТИ

Светильник серии CITY SLOPE GARDEN предназначен для декоративного и утилитарного освещения парков, скверов, улиц, дорог и придомовых территорий. За счет современного графичного дизайна светильник может стать акцентным элементом ландшафтного оформления благоустраиваемой территории.

КОНСТРУКЦИЯ И МАТЕРИАЛЫ

Корпус выполнен из стального профиля и окрашен порошковой эмалью. Светильники оснащены светодиодными модулями из коррозионностойкого алюминиевого сплава и полимерных материалов, устойчивых к воздействию УФ-излучения. Все это обеспечивает долгий срок службы.

Д76

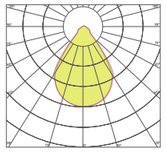

RAL

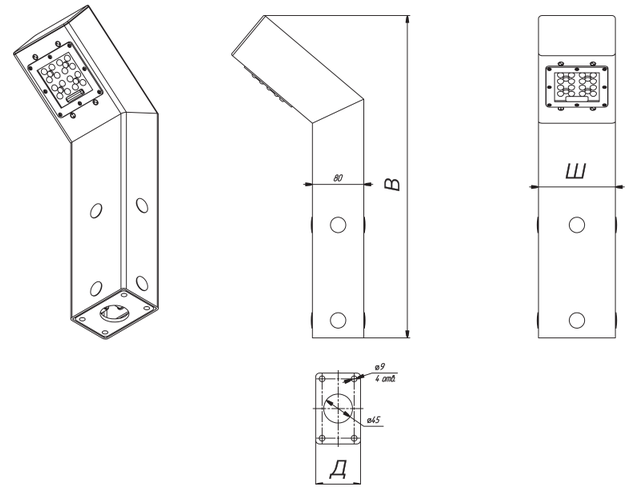

CRI: 70 | **IP66** | **УХЛ1*** | **+40°C -45°C** | **$K_п$ - 3%** | **0.95**

Наименование	Мощность	Световой поток лм, от	КСС	Температура свечения	Масса, кг	Размеры Д x Ш x В
CITY SLOPE GARDEN 0,5/12	12	1500-1620	Д76	2700-5000	8.57	205 x 120 x 500
CITY SLOPE GARDEN 0,8/12	12	1500-1620	Д76	2700-5000	11.26	205 x 120 x 800
CITY SLOPE GARDEN 1,0/12	12	1500-1620	Д76	2700-5000	13.05	205 x 120 x 1000
CITY SLOPE GARDEN 1,0/25	25	3125-3375	Д76	2700-5000	13.06	205 x 120 x 1000
CITY SLOPE GARDEN 1,2/12	12	1500-1620	Д76	2700-5000	14.84	205 x 120 x 1200
CITY SLOPE GARDEN 1,2/25	25	3125-3375	Д76	2700-5000	14.84	205 x 120 x 1200

NORLED **CITY WAVE GARDEN**

- **СДЕЛАНО В РОССИИ**
- **В РЕЕСТРЕ МИНПРОМТОРГА**
- **ГАРАНТИЯ ДО 5 ЛЕТ**

- **ЗАКЛАДНАЯ ДЕТАЛЬ**

ПРИМЕНЕНИЕ И ОСОБЕННОСТИ

Светодиодный светильник CITY WAVE GARDEN предназначен для декоративного освещения пешеходных зон парков. Необычный современный дизайн делают данную модель настоящим арт-объектом. Мягкое рассеянное освещение создает уютную и расслабляющую атмосферу, приглашая на прогулки в любое время суток.

КОНСТРУКЦИЯ И МАТЕРИАЛЫ

Корпус светильника выполнен из углеродистой стали с порошково-полимерным покрытием. Возможно окрашивание в любой цвет по RAL по выбору заказчика. Прочные материалы и надежная конструкция гарантируют устойчивость к вандализму и погодным условиям.

RAL

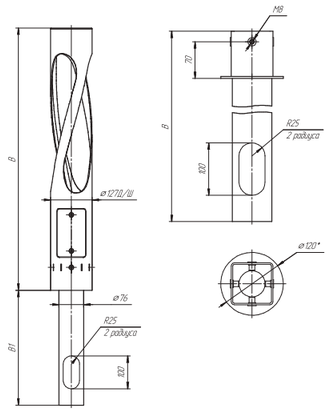

CRI: 70 | **IP66** | **УХЛ1*** | **+40°C -45°C** | **$K_п$ - 5%** | **0.95**

Наименование	Мощность	Световой поток лм, от	КСС	Температура свечения	Масса, кг	Размеры Д x Ш x В
CITY WAVE GARDEN 0.8	9	900	Специальная	2700-5000	9.09	127 x 127 x 800
CITY WAVE GARDEN 1.0	9	900	Специальная	2700-5000	10.62	127 x 127 x 1000
CITY WAVE GARDEN 1.2	9	900	Специальная	2700-5000	12.92	127 x 127 x 1200
CITY WAVE GARDEN 1.5	9	900	Специальная	2700-5000	15.35	127 x 127 x 1500

NORLED **COBRA**

- СДЕЛАНО В РОССИИ
- В РЕЕСТРЕ МИНПРОМТОРГА
- ГАРАНТИЯ ДО 5 ЛЕТ
- ЗАКЛАДНАЯ ДЕТАЛЬ

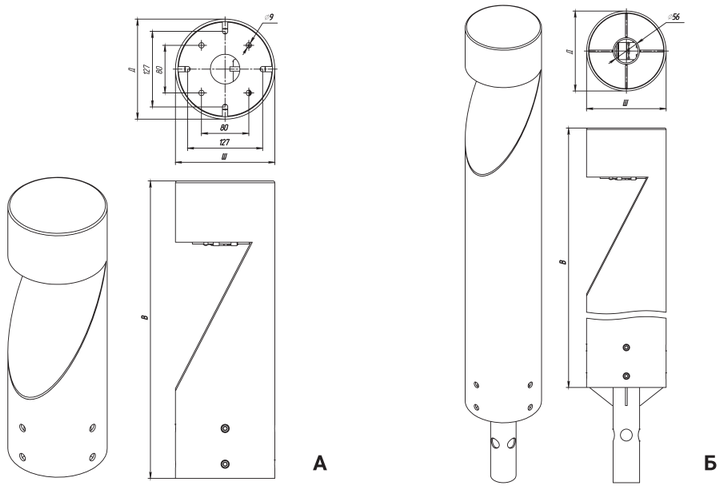

CRI: 70 | IP66 | УХЛ1* | +40°C -45°C | $K_п$ - 3% | 0.95

ПРИМЕНЕНИЕ И ОСОБЕННОСТИ

Светильник серии COBRA можно считать не просто светильником для декоративного освещения, а настоящим арт-объектом, который будет привлекать внимание как в темное время суток, так и днем. Оригинальный дизайн сочетает в себе плавное скругление корпуса и четкие, графичные линии. Такая особенность позволяет воплощать различные дизайнерские задумки и задавать уникальное настроение всему ландшафту.

КОНСТРУКЦИЯ И МАТЕРИАЛЫ

Корпус светильников выполнен из стального профиля и окрашен порошковой эмалью. Прочная конструкция светильника обеспечивает высокую вандалоустойчивость.

AC2

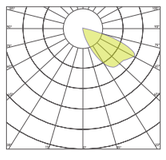

RAL

Наименование	Мощность	Световой поток лм, от	КСС	Температура свечения	Масса, кг	Размеры Д x Ш x В
COBRA 500	25	3125-3375	AC2	2700-5000	12.00	168 x 168 x 500
COBRA 1000	25	3125-3375	AC2	2700-5000	22.00	168 x 168 x 1000

NORLED **CITY CONTURE**

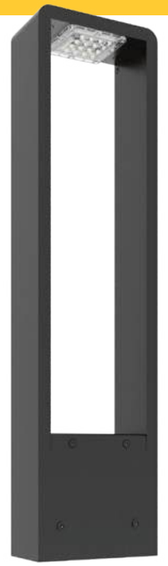

- СДЕЛАНО В РОССИИ
- В РЕЕСТРЕ МИНПРОМТОРГА
- ГАРАНТИЯ ДО 5 ЛЕТ
- ЗАКЛАДНАЯ ДЕТАЛЬ

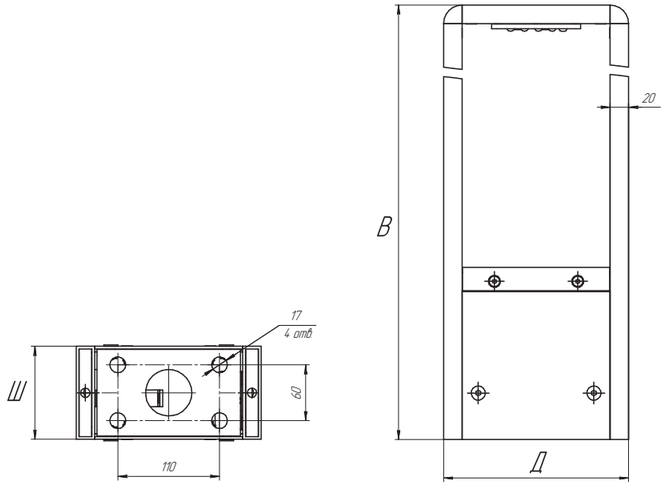

CRI: 70 | IP66 | УХЛ1* | +40°C -45°C | $K_п$ - 3% | 0.95

ПРИМЕНЕНИЕ И ОСОБЕННОСТИ

Светодиодны светильник CITY CONTURE предназначен для освещения пешеходных зон и дорожек, променадов, парков и скверов. Эти современные светильники сочетают в себе стильный дизайн, высокую функциональность и экономичность.

КОНСТРУКЦИЯ И МАТЕРИАЛЫ

Конструктивно организовано равномерное распределение света. Материал корпуса — экструдированный алюминий с порошково-полимерным покрытием

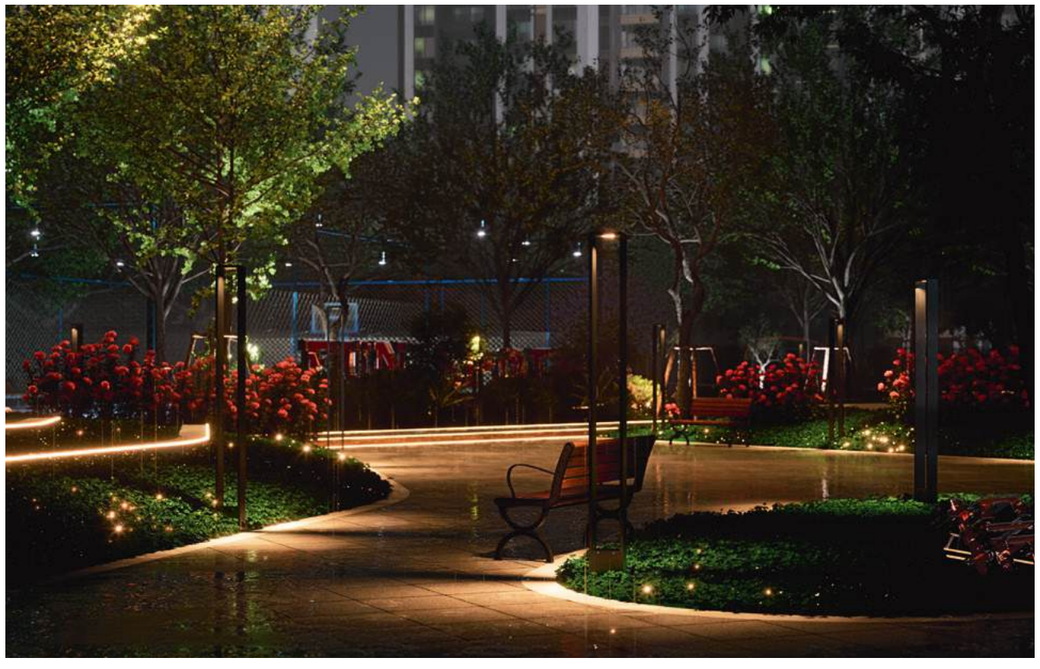

Д76

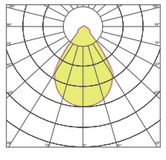

RAL

Наименование	Мощность	Световой поток лм, от	КСС	Температура свечения	Масса, кг	Размеры Д x Ш x В
CITY CONTURE 0.8/10	10	1000	Д76	2700-5000	6.03	200 x 100 x 800
CITY CONTURE 1.0/10	10	1000	Д76	2700-5000	6.77	200 x 100 x 1000
CITY CONTURE 1.5/15	15	1500	Д76	2700-5000	8.62	200 x 100 x 1500
CITY CONTURE 2.0/20	20	2000	Д76	2700-5000	10.48	200 x 100 x 2000

NORLED **CONUS**

- СДЕЛАНО В РОССИИ
- В РЕЕСТРЕ МИНПРОМТОРГА
- ГАРАНТИЯ ДО 5 ЛЕТ
- ЗАКЛАДНАЯ ДЕТАЛЬ

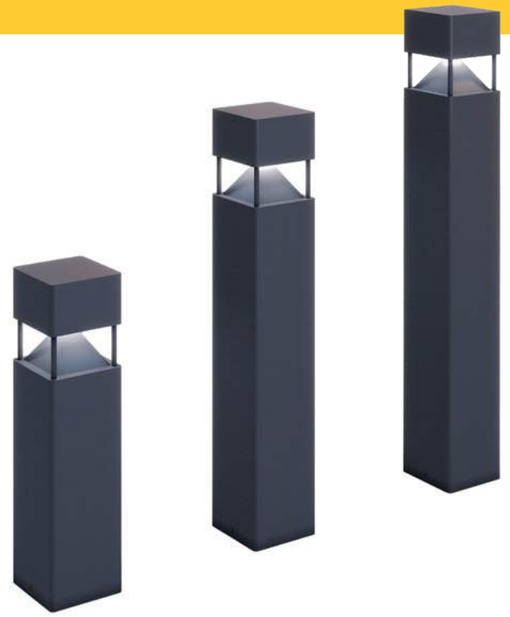

ПРИМЕНЕНИЕ И ОСОБЕННОСТИ

Светильники серии CONUS применяются для декоративного освещения прогулочных зон и ландшафтных композиций. Отличительной особенностью данной серии является технология вторичного отражателя. Это позволяет оптимизировать распределение света и создать необычный эффект свечения как самой конструкции, так и окружающей территории.

КОНСТРУКЦИЯ И МАТЕРИАЛЫ

Корпус светильников сделан из стального профиля и окрашен порошковой эмалью. Прочная конструкция светильника обеспечивает высокую вандалоустойчивость.

M

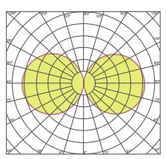

RAL

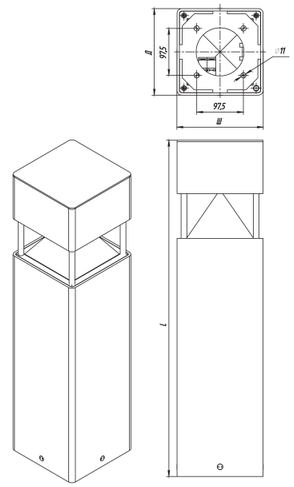

CRI: 70 | IP66 | УХЛ1* | +40°C -45°C | $K_п$ - 3% | 0.95

Наименование	Мощность	Световой поток лм, от	КСС	Температура свечения	Масса, кг	Размеры Д x Ш x В
CONUS 700/12	12	1500-1620	M	2700-5000	20.00	180 x 180 x 700
CONUS 1000/12	12	1500-1620	M	2700-5000	30.49	180 x 180 x 1000
CONUS 1200/12	12	1500-1620	M	2700-5000	36.02	180 x 180 x 1200
CONUS 700/25	25	3125-3375	M	2700-5000	22.00	180 x 180 x 700
CONUS 1000/25	25	3125-3375	M	2700-5000	30.49	180 x 180 x 1000
CONUS 1200/25	25	3125-3375	M	2700-5000	36.02	180 x 180 x 1200

NORLED **EYE**

- **СДЕЛАНО В РОССИИ**
- **В РЕЕСТРЕ МИНПРОМТОРГА**
- **ГАРАНТИЯ ДО 5 ЛЕТ**
- **ЗАКЛАДНАЯ ДЕТАЛЬ**

ПРИМЕНЕНИЕ И ОСОБЕННОСТИ

Особенностью светильника серии EYE является удобное крепление светового элемента, которое позволяет корректировать угол наклона и высоту освещения. Это дает возможность создавать акцентное световое пятно на требуемых элементах. Применяется для освещения дорожек, газонов, деревьев, а также фасадов, архитектурных элементов, памятников. Возможна комплектация одним или двумя светильниками. Это позволяет создать разнонаправленное освещение, например, можно одновременно подсветить нижнюю и верхнюю часть объекта.

КОНСТРУКЦИЯ И МАТЕРИАЛЫ

Стальной корпус имеет дополнительную защиту от коррозии. Светильник устанавливается в бетонное основание или мягкий грунт и прикручивается потайными винтами на закладную.

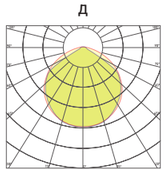

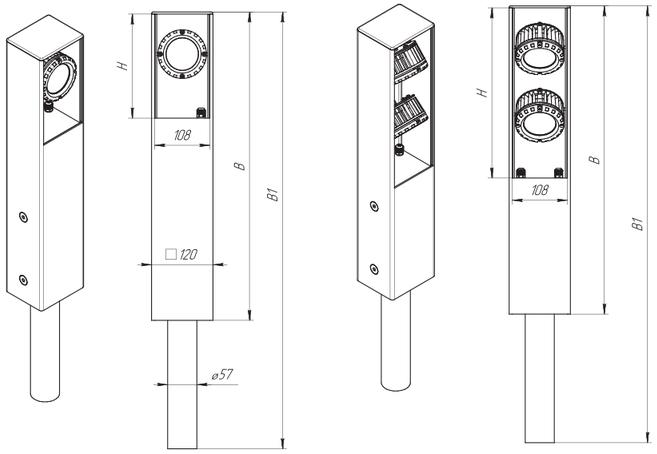

CRI: 70 | **IP65** | **УХЛ1*** | **+40°C -45°C** | **$K_п$ - 5%** | **0.9**

Наименование	Мощность	Световой поток лм, от	КСС	Температура свечения	Масса, кг	Размеры Д x Ш x В
EYE 500/12	12	1440-1560	Д	2700-5000	15.33	120 x 100 x 500
EYE 600/12	12	1440-1560	Д	2700-5000	17.12	120 x 100 x 600
EYE 800/12	12	1440-1560	Д	2700-5000	21.02	120 x 100 x 800
EYE 1000/12	12	1440-1560	Д	2700-5000	25.01	120 x 100 x 1000
EYE 1200/12	12	1440-1560	Д	2700-5000	28.99	120 x 100 x 1200
DOUBLE EYE 600/24	24	2880-3120	Д	2700-5000	11.55	120 x 100 x 600
DOUBLE EYE 800/24	24	2880-3120	Д	2700-5000	20.72	120 x 100 x 800
DOUBLE EYE 1000/24	24	2880-3120	Д	2700-5000	24.61	120 x 100 x 1000
DOUBLE EYE 1200/24	24	2880-3120	Д	2700-5000	28.60	120 x 100 x 1200

NORLED **LANE**

- СДЕЛАНО В РОССИИ
- В РЕЕСТРЕ МИНПРОМТОРГА
- ГАРАНТИЯ ДО 5 ЛЕТ
- ЗАКЛАДНАЯ ДЕТАЛЬ

ПРИМЕНЕНИЕ И ОСОБЕННОСТИ

Светильник серии LANE — минималистичная серия для создания декоративного освещения парков, скверов и других общественных городских пространств. Она также подойдет для использования на территориях коммерческих и жилищных комплексов. Небольшой размер светильника LANE позволяет расположить его даже в местах, требующих компактных решений.

КОНСТРУКЦИЯ И МАТЕРИАЛЫ

Корпус светильников выполнен из стального профиля и окрашен порошковой эмалью. Материалы, использованные в данной серии, позволяют добиться высокой вандалоустойчивости всей конструкции.

M

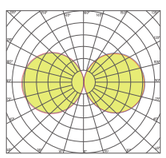

RAL

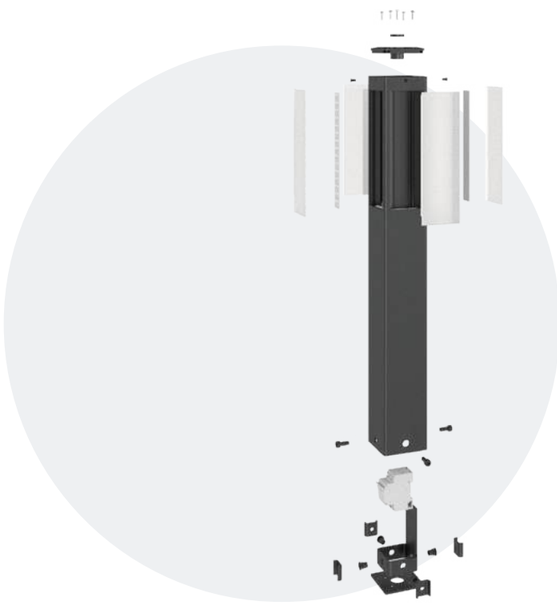

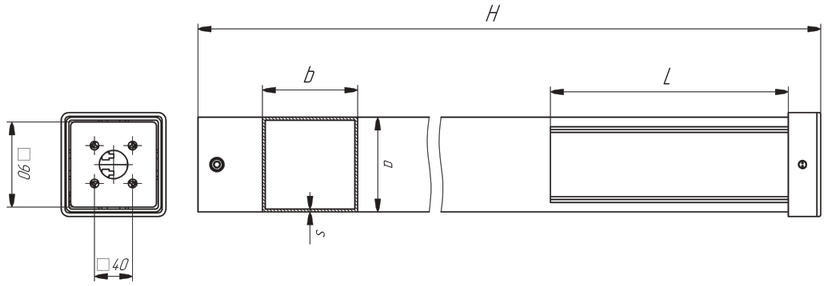

CRI: 70 | IP66 | УХЛ1* | +40°C -45°C | $K_п$ - 3% | 0.95

Наименование	Мощность	Световой поток лм, от	КСС	Температура свечения	Масса, кг	Размеры Д x Ш x В
LANE 800/250	12	1440-1560	M	2700-5000	12.00	100 x 100 x 800
LANE 1000/250	12	1440-1560	M	2700-5000	13.80	100 x 100 x 1000
LANE 1000/500	24	2880-3120	M	2700-5000	14.85	100 x 100 x 1000
LANE 1200/500	24	2880-3120	M	2700-5000	16.65	100 x 100 x 1200
LANE 1200/750	36	4320-4680	M	2700-5000	17.65	100 x 100 x 1200
LANE 1500/500	24	2880-3120	M	2700-5000	19.50	100 x 100 x 1200
LANE 1500/750	36	4320-4680	M	2700-5000	20.50	100 x 100 x 1500

NORLED **LEGO S**

- СДЕЛАНО В РОССИИ
- В РЕЕСТРЕ МИНПРОМТОРГА
- ГАРАНТИЯ ДО 5 ЛЕТ

- МОНТАЖНЫЙ ШТЫРЬ
- РЕГУЛИРУЕМЫЙ КРОНШТЕЙН

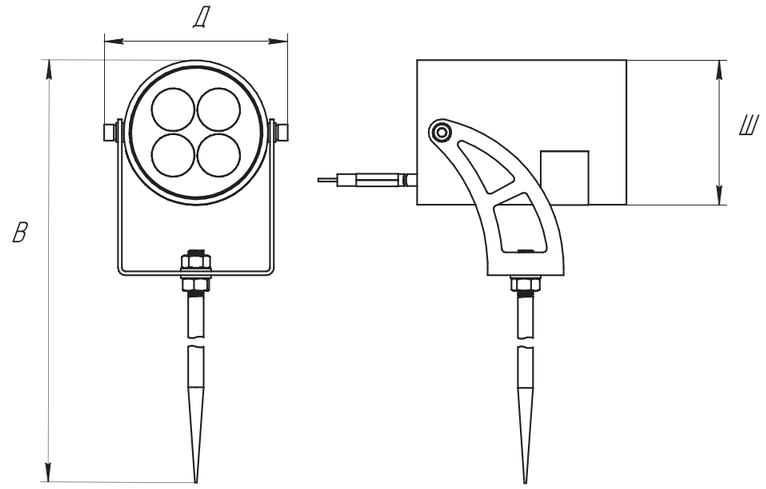

CRI: 70 | IP65 | У1* | +40°C -45°C | $K_п$ - 3% | 0.95 cosφ

ПРИМЕНЕНИЕ И ОСОБЕННОСТИ

Светодиодный светильник LEGO S предназначен для создания акцентного освещения как элементов архитектуры и ландшафта, так и внутреннего декора. Направленный свет позволяет выделить ключевые детали, создавая привлекательные визуальные эффекты.

КОНСТРУКЦИЯ И МАТЕРИАЛЫ

Благодаря двум типам крепления (монтажный штырь и настенный регулируемый кронштейн) светильник легко монтируется в любых технических условиях.

К10

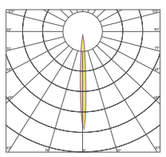

К24

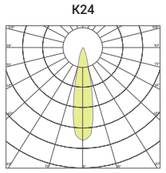

Г60

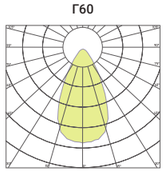

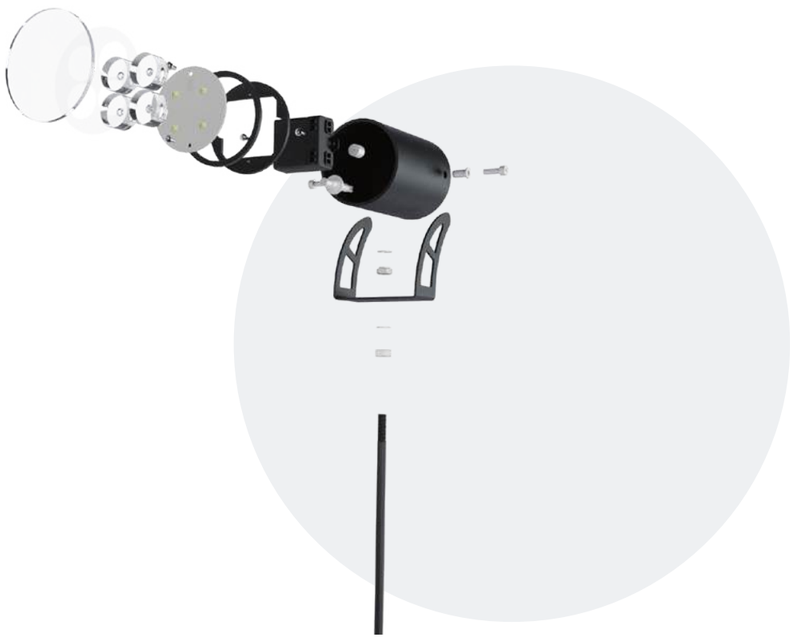

Наименование	Мощность	Световой поток лм, от	КСС	Температура свечения	Масса, кг	Размеры Д x Ш x В
LEGO S-10-W/R/G/B	9	1080	К10	2700-5000	1.00	96 x 110 x 400
LEGO S-24-W/R/G/B	9	1080	К24	2700-5000	1.00	96 x 110 x 400
LEGO S-60-W/R/G/B	9	1080	Г60	2700-5000	1.00	96 x 110 x 400

NORLED **LOFT**

- **СДЕЛАНО В РОССИИ**
- **В РЕЕСТРЕ МИНПРОМТОРГА**
- **ГАРАНТИЯ ДО 5 ЛЕТ**
- **ЗАКЛАДНАЯ ДЕТАЛЬ**

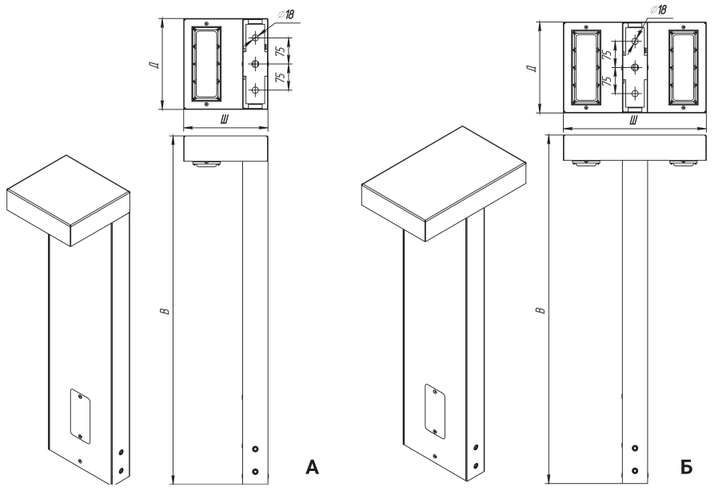

CRI: 70 | **IP66** | **УХЛ1*** | **+40°C -45°C** | **$K_п$ - 3%** | **0.95**

ПРИМЕНЕНИЕ И ОСОБЕННОСТИ

Светильник серии LOFT имеет строгий минималистичный дизайн, который позволяет вписать конструкцию в различное окружение. Светильник подойдет для декоративного освещения садовых дорожек, пешеходных зон и парков и других общественных мест, а также для эффектного светового оформления ландшафтных композиций. Оснащен светодиодными модулями с низкой пульсацией светового потока.

КОНСТРУКЦИЯ И МАТЕРИАЛЫ

Прочная конструкция светильника обеспечивает высокую вандалоустойчивость: корпус выполнен из стального профиля, в качестве рассеивателя используется монолитный поликарбонат.

AC1

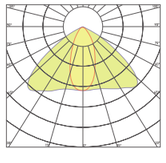

RAL

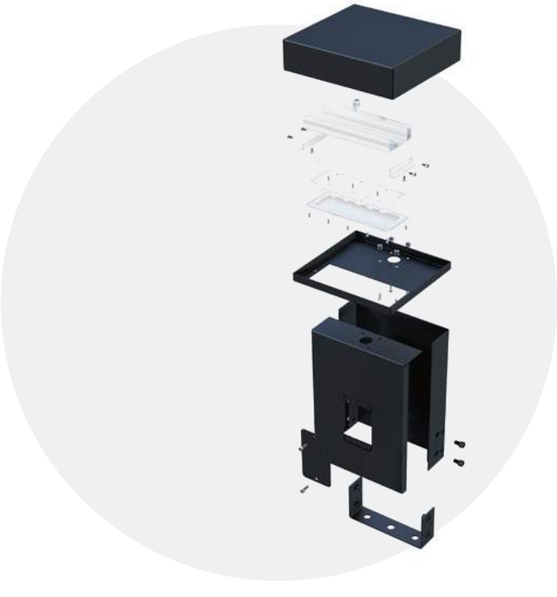

Наименование	Мощность	Световой поток лм, от	КСС	Температура свечения	Масса, кг	Размеры Д x Ш x В
LOFT 500/12	12	1500-1620	AC1	2700-5000	9.65	260 x 245 x 500
LOFT 800/12	12	1500-1620	AC1	2700-5000	12.08	260 x 245 x 800
LOFT 1000/12	12	1500-1620	AC1	2700-5000	13.70	260 x 245 x 1000
LOFT 1200/12	12	1500-1620	AC1	2700-5000	15.31	260 x 245 x 1200
LOFT 1000/24	24	3000-3240	AC1	2700-5000	16.79	260 x 415 x 1000
LOFT 1200/24	24	3000-3240	AC1	2700-5000	18.41	260 x 415 x 1200
LOFT 1000/30	30	3750-4050	AC1	2700-5000	14.00	260 x 245 x 1000
LOFT 1000/60	60	7500-8100	AC1	2700-5000	17.00	260 x 415 x 1000

NORLED **OVAL**

- СДЕЛАНО В РОССИИ
- В РЕЕСТРЕ МИНПРОМТОРГА
- ГАРАНТИЯ ДО 5 ЛЕТ

- ЗАКЛАДНАЯ ДЕТАЛЬ

ПРИМЕНЕНИЕ И ОСОБЕННОСТИ

Светодиодный светильник OVAL — эффективное и надежное решение для освещения дорог, мостов, парков и других объектов городской и загородной транспортной инфраструктуры. Предназначен для создания безопасной и комфортной среды в темное время суток. Современный дизайн светильника позволит сделать городское пространство привлекательным и атмосферным.

КОНСТРУКЦИЯ И МАТЕРИАЛЫ

Опора светильника выполнена из прочных стальных труб, обеспечивающих устойчивость к ветровым нагрузкам и механическим воздействиям. Корпус изготовлен из углеродистой стали с порошково-полимерным покрытием, которое надежно защищает от коррозии, атмосферных осадков и ультрафиолетового излучения.

ШБ1

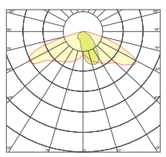

ШО

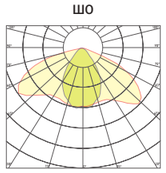

Д

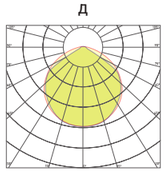

RAL

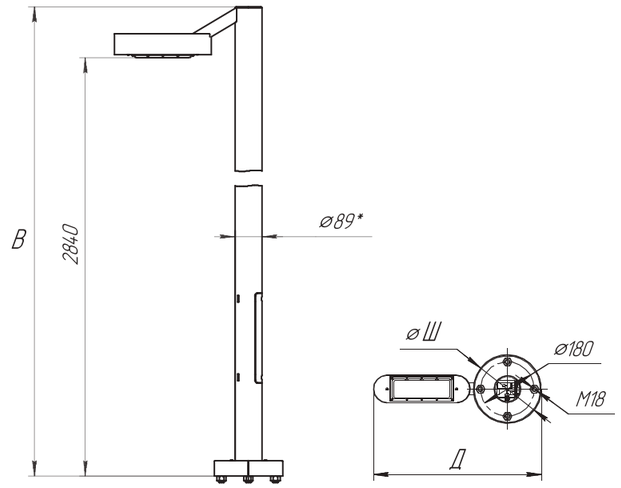

CRI: 70	IP66	УХЛ1*	+40°C -45°C	$K_п$ - 3%	0.95

Наименование	Мощность	Световой поток лм, от	КСС	Температура свечения	Масса, кг	Размеры Д x Ш x В
NORLED OVAL	30	3600-3900	ШБ1, ШО, Д	2700-5000	37.7	562 x 228 x 3000

NORLED **PUZZLE**

СДЕЛАНО В РОССИИ

В РЕЕСТРЕ МИНПРОМТОРГА

ГАРАНТИЯ ДО 5 ЛЕТ

ЗАКЛАДНАЯ ДЕТАЛЬ

ПРИМЕНЕНИЕ И ОСОБЕННОСТИ

С помощью светильника серии PUZZLE можно создать декоративное освещение дорожек, скверов и парков. Он может стать главным акцентом дизайна среды: за счет специальной решетки-маски на земле образуются необычные узоры, которые привлекают внимание прохожих и задают особую и даже загадочную атмосферу. Отличный вариант оригинальной подсветки территорий.

КОНСТРУКЦИЯ И МАТЕРИАЛЫ

Корпус выполнен из стального профиля и окрашен порошковой эмалью. Конструктивно организовано равномерное распределение света на 360°. Возможно создание узора по эскизу заказчика.

M

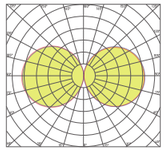

RAL

РИСУНОК
ПО ВАШЕМУ
ЭСКИЗУ

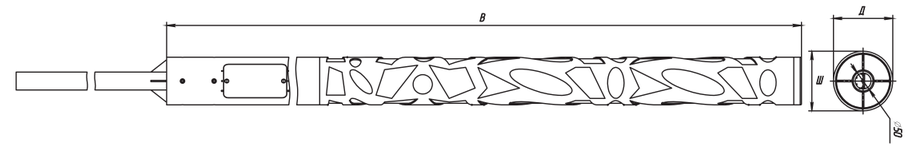

CRI: 70	IP65	УХЛ1*	+40°C -45°C	$K_п$ - 3%	0.95

Наименование	Мощность	Световой поток лм, от	КСС	Температура свечения	Масса, кг	Размеры Д x Ш x В
PUZZLE	72	8640-9360	M	2700-5000	65.00	150 x 150 x 3000

NORLED **ROL**

- СДЕЛАНО В РОССИИ
- В РЕЕСТРЕ МИНПРОМТОРГА
- ГАРАНТИЯ ДО 5 ЛЕТ

- ЗАКЛАДНАЯ ДЕТАЛЬ
- ЗАКЛАДНАЯ ДЕТАЛЬ

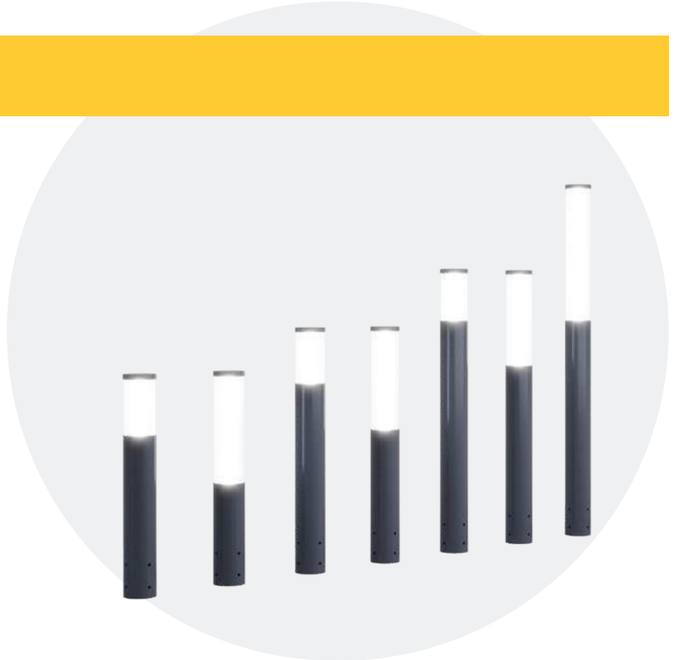

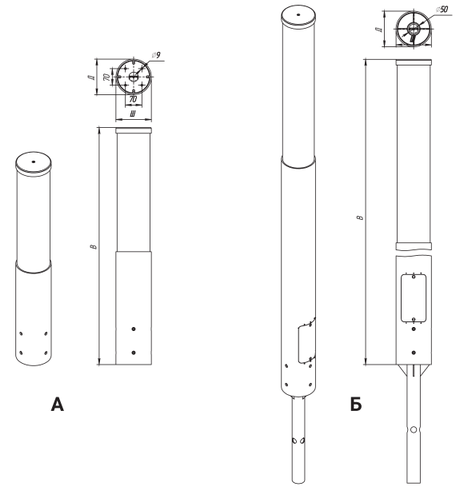

CRI: 70 | IP65 | УХЛ1* | +40°C -45°C | $K_п$ - 3% | 0.95

ПРИМЕНЕНИЕ И ОСОБЕННОСТИ

Светильник серии ROL можно считать одной из базовых моделей садово-паркового освещения: светильник отлично вписывается и в простое городское пространство, и в территории с новым современным дизайном.

КОНСТРУКЦИЯ И МАТЕРИАЛЫ

Корпус светильников выполнен из стального профиля и окрашен высококачественной порошковой эмалью. Конструктивно организовано равномерное распределение света на 360°.

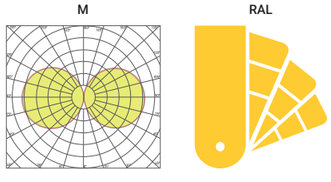

Наименование	Мощность	Световой поток лм, от	КСС	Температура свечения	Масса, кг	Размеры Д x Ш x В
ROL 1000/24	24	2880-3120	M	2700-5000	22.00	150 x 150 x 1000
ROL 2000/36	36	4320-4680	M	2700-5000	40.00	150 x 150 x 2000
ROL 4000/48	48	5760-6240	M	2700-5000	71.00	150 x 150 x 4000
ROL 3000/60	60	7200-7800	M	2700-5000	52.00	150 x 150 x 3000
ROL 1000/12	12	1440-1560	M	2700-5000	22.50	150 x 150 x 1000
ROL 1200/12	12	1440-1560	M	2700-5000	26.10	150 x 150 x 1200
ROL 1200/24	24	2880-3120	M	2700-5000	24.70	150 x 150 x 1200
ROL 1500/12	12	1440-1560	M	2700-5000	31.50	150 x 150 x 1500
ROL 1500/24	24	2880-3120	M	2700-5000	30.00	180 x 180 x 1500

NORLED **ROL S**

СДЕЛАНО В РОССИИ

В РЕЕСТРЕ МИНПРОМТОРГА

ГАРАНТИЯ ДО 5 ЛЕТ

ЗАКЛАДНАЯ ДЕТАЛЬ

ПРИМЕНЕНИЕ И ОСОБЕННОСТИ

Светодиодные светильники ROL S представляют собой стильное и современное решение для освещения пешеходных зон, дорожек, променадов, парков и скверов. Минималистичный дизайн с четкими линиями и лаконичной формой гармонично вписывается в любой ландшафт, создавая элегантную и современную атмосферу.

КОНСТРУКЦИЯ И МАТЕРИАЛЫ

Благодаря прочной конструкции из углеродистой стали с порошково-полимерным покрытием, светильники устойчивы к атмосферным воздействиям и механическим повреждениям. Светодиодная технология обеспечивает энергоэффективность и долгий срок службы, а простота установки и обслуживания упрощает эксплуатацию.

M

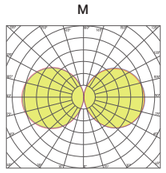

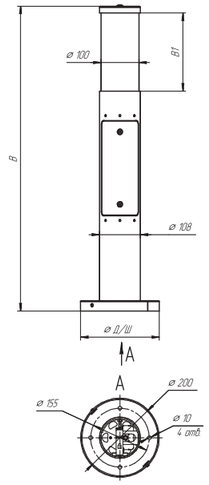

CRI: 70 | **IP66** | **УХЛ1*** | **+40°C -45°C** | **$K_п$ - 3%** | **0.95**

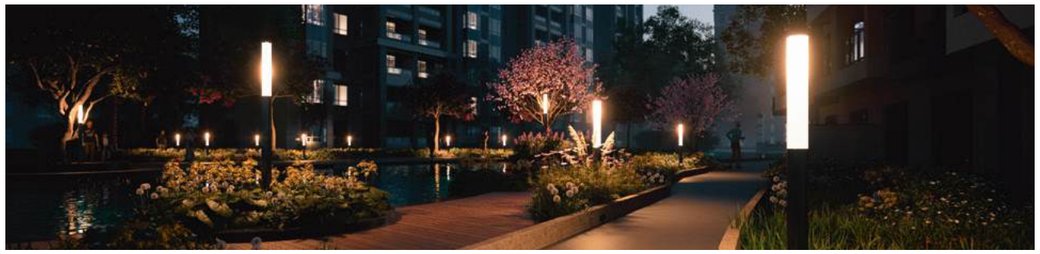

Наименование	Мощность	Световой поток лм, от	КСС	Температура свечения	Масса, кг	Размеры Д x Ш x В
ROL S 0.8/10	10	1250	M	2700-5000	9.10	208 x 208 x 800
ROL S 1.0/10	10	1250	M	2700-5000	9.70	208 x 208 x 1000
ROL S 1.0/20	20	2500	M	2700-5000	8.70	208 x 208 x 1000
ROL S 1.2/10	10	1250	M	2700-5000	11.20	208 x 208 x 1200
ROL S 1.2/20	20	2500	M	2700-5000	10.30	208 x 208 x 1200
ROL S 1.5/10	10	1250	M	2700-5000	13.60	208 x 208 x 1500
ROL S 1.5/20	20	2500	M	2700-5000	12.60	208 x 208 x 1500
ROL S 1.5/30	30	3750	M	2700-5000	11.60	208 x 208 x 1500
ROL S 1.8/10	10	1250	M	2700-5000	15.90	208 x 208 x 1800
ROL S 1.8/20	20	2500	M	2700-5000	14.90	208 x 208 x 1800
ROL S 1.8/30	30	3750	M	2700-5000	14.00	208 x 208 x 1800
ROLS 2.0/10	10	1250	M	2700-5000	17.40	208 x 208 x 2000
ROL S 2.0/20	20	2500	M	2700-5000	16.50	208 x 208 x 2000
ROL S 2.0/30	30	3750	M	2700-5000	15.50	208 x 208 x 2000

NORLED **DOM L**

- СДЕЛАНО В РОССИИ
- В РЕЕСТРЕ МИНПРОМТОРГА
- ГАРАНТИЯ ДО 5 ЛЕТ
- ЗАКЛАДНАЯ ДЕТАЛЬ

ПРИМЕНЕНИЕ И ОСОБЕННОСТИ

Светодиодный светильник DOM L – универсальное решение для декоративного освещения прогулочных зон и ландшафтных композиций. Разнообразие размеров данной модели позволяет сохранять единое стилевое решение на всей благоустраиваемой территории, от масштабных парковых ансамблей до уютных двориков.

КОНСТРУКЦИЯ И МАТЕРИАЛЫ

Прочный корпус обеспечивает устойчивость к атмосферным осадкам, перепадам температур и другим неблагоприятным факторам. Световой поток распределяется в две стороны, создавая мягкое и равномерное освещение дорожек, акцентируя их геометрию и обеспечивая комфортное передвижение в темное время суток.

RAL

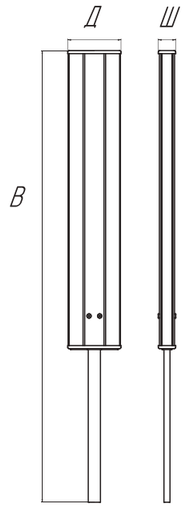

CRI: 80 | IP65 | УХЛ1* | +40°C -45°C | $K_п$ - 3% | 0.95

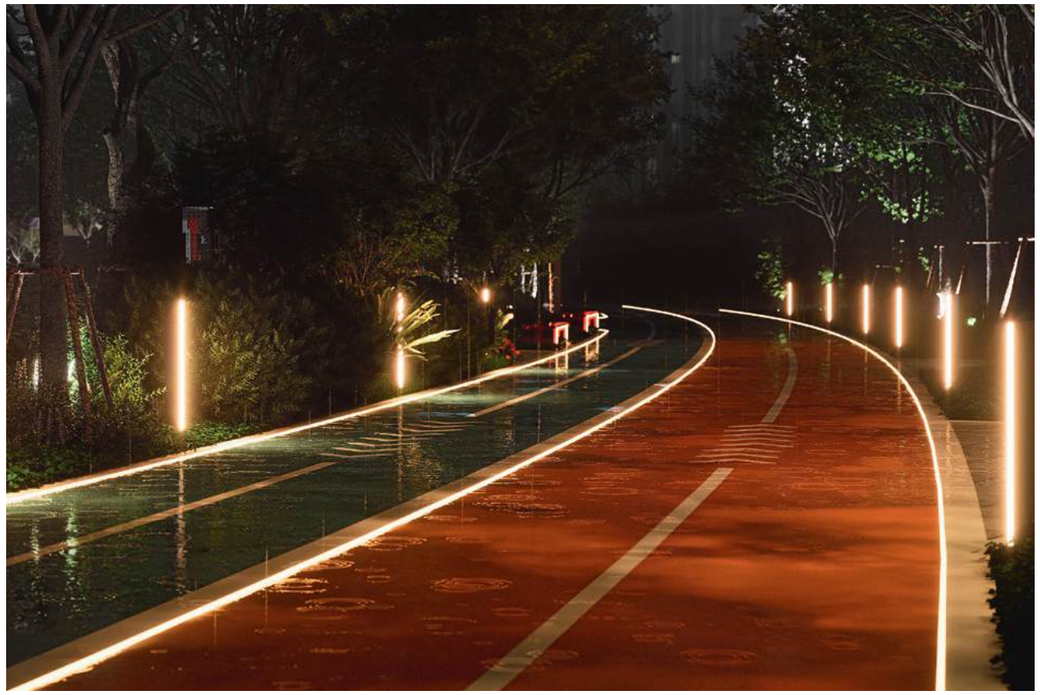

Наименование	Мощность	Световой поток лм, от	КСС	Температура свечения	Масса, кг	Размеры Д x Ш x В
DOM-1000	50	6250	Специальная	2700-5000	1.80	176 x 58 x 1480
DOM-750	37	4625	Специальная	2700-5000	3.00	176 x 58 x 1095
DOM-500	25	3125	Специальная	2700-5000	4.30	176 x 58 x 860

NORLED **SQUARE**

- СДЕЛАНО В РОССИИ
- В РЕЕСТРЕ МИНПРОМТОРГА
- ГАРАНТИЯ ДО 5 ЛЕТ

- НАСТЕННЫЙ РЕГУЛИРУЕМЫЙ КРОНШТЕЙН
- МОНТАЖНЫЙ ШТЫРЬ
- РЕГУЛИРУЕМЫЙ КРОНШТЕЙН

ПРИМЕНЕНИЕ И ОСОБЕННОСТИ

Светодиодный светильник SQUARE предназначен для подсветки средних и малоэтажных зданий, арт-объектов, светового оформления парков, использования в качестве ландшафтного и заливающего освещения. Вторичная оптика позволяет использовать светильник максимально эффективно. Световой поток может быть направлен узкими пучками света либо равномерно распределен по всей поверхности.

КОНСТРУКЦИЯ И МАТЕРИАЛЫ

Светодиодный светильник SQUARE имеет несколько типов крепления: монтажный штырь, настенный регулируемый кронштейн, а также потолочный регулируемый кронштейн, что делает его универсальным инструментом для реализации самых смелых проектов по освещению.

К10

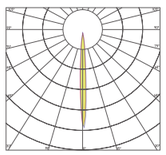

К24

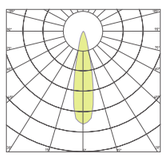

Г60

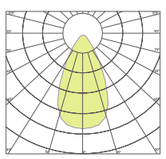

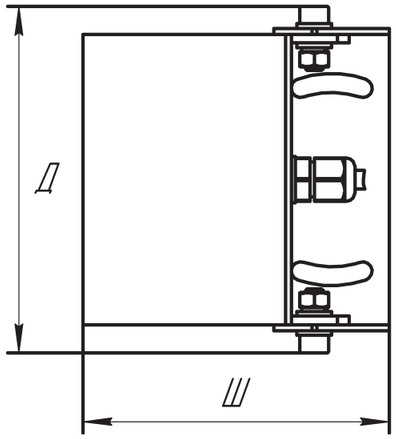

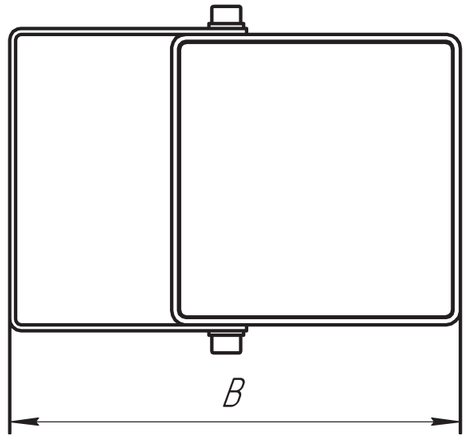

CRI: 70 | IP65 | УХЛ1* | +40°C -45°C | $K_п$ - 3% | 0.95

Наименование	Мощность	Световой поток лм, от	КСС	Температура свечения	Масса, кг	Размеры Д x Ш x В
SQUARE-S-10-W/R/G/B	9	1125	К10	2700-5000	1.20	119 x 106 x 156
SQUARE-S-24-W/R/G/B	9	1125	К24	2700-5000	1.20	119 x 106 x 156
SQUARE-S-60-W/R/G/B	9	1125	Г60	2700-5000	1.20	119 x 106 x 156
SQUARE-M-10-W/R/G/B	18	2250	К10	2700-5000	1.20	119 x 106 x 156
SQUARE-M-24-W/R/G/B	18	2250	К24	2700-5000	1.20	119 x 106 x 156
SQUARE-M-60-W/R/G/B	18	2250	Г60	2700-5000	1.20	119 x 106 x 156

NORLED **SQUARE L**

- СДЕЛАНО В РОССИИ
- В РЕЕСТРЕ МИНПРОМТОРГА
- ГАРАНТИЯ ДО 5 ЛЕТ

- ЗАКЛАДНАЯ ДЕТАЛЬ

ПРИМЕНЕНИЕ И ОСОБЕННОСТИ

Светодиодный светильник SQUARE L предназначен для подсветки средних и малоэтажных зданий, арт-объектов, светодиодного оформления в ландшафтном дизайне. Вторичная оптика позволяет использовать светильник в широком диапазоне задач.

КОНСТРУКЦИЯ И МАТЕРИАЛЫ

Монтаж светильника серии SQUARE L осуществляется через закладную деталь фундамента, что гарантирует надежную фиксацию и высокие эксплуатационные характеристики на весь срок службы.

К10

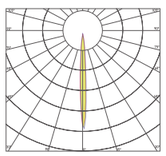

К24

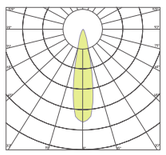

Г60

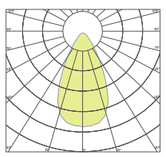

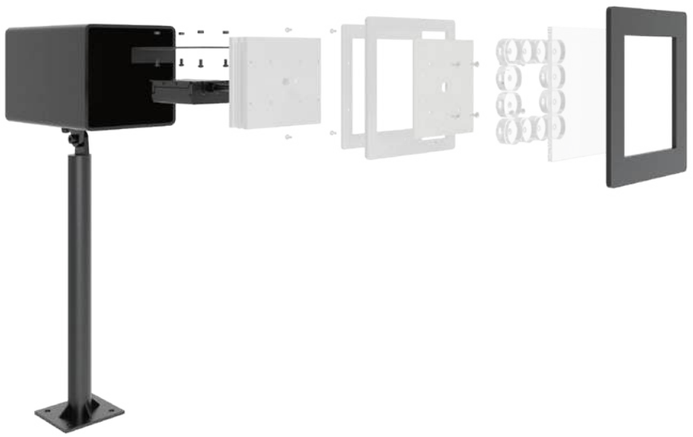

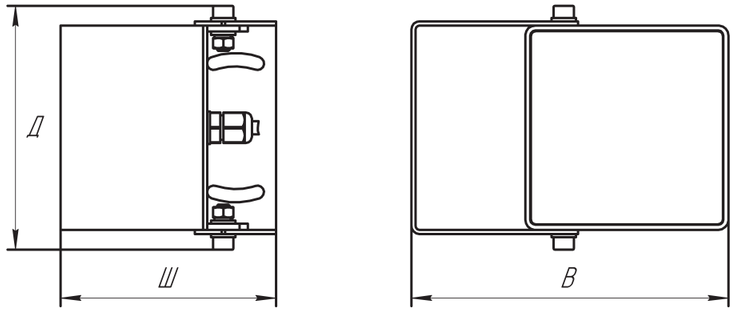

CRI: 70 | IP65 | УХЛ1* | +40°C -45°C | $K_п$ - 3% | 0.95

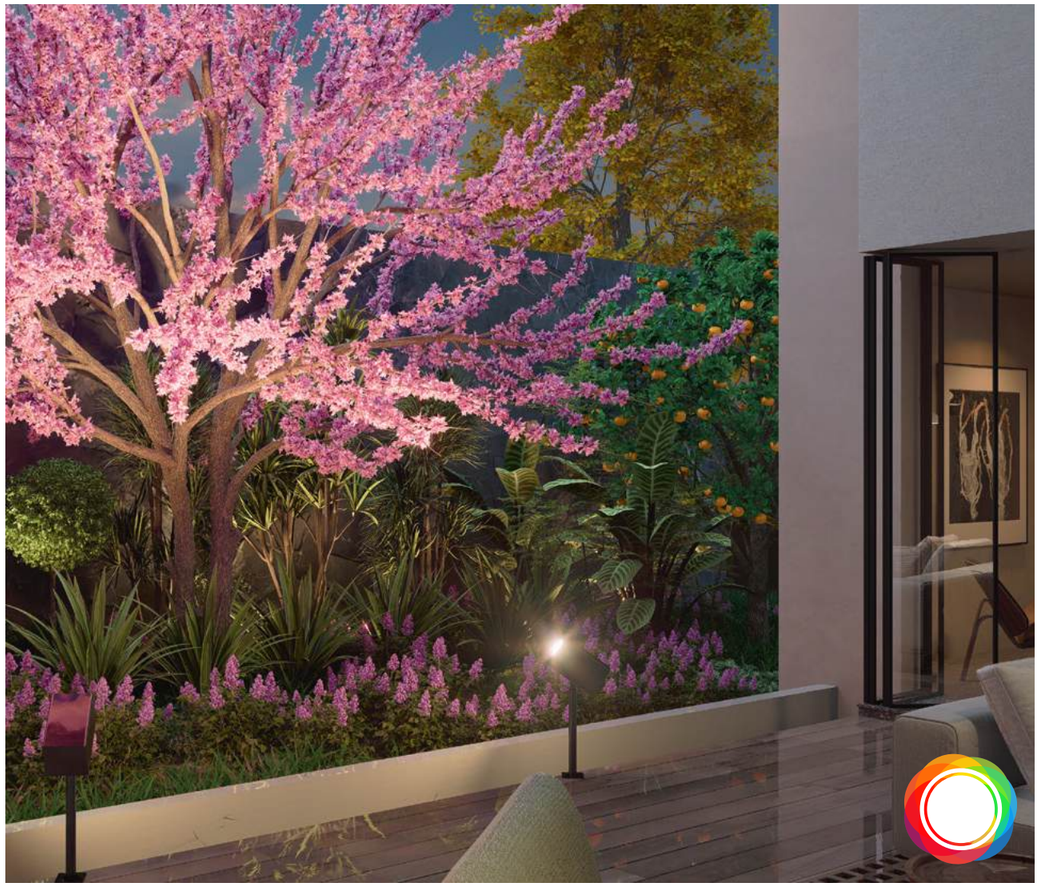

Наименование	Мощность	Световой поток лм, от	КСС	Температура свечения	Масса, кг	Размеры Д x Ш x В
SQUARE-L-10-W/R/G/B	40	4800	К10	2700-5000	9.00	150 x 250 x 900
SQUARE-L-24-W/R/G/B	40	4800	К24	2700-5000	9.00	150 x 250 x 900
SQUARE-L-60-W/R/G/B	40	4800	Г60	2700-5000	9.00	150 x 250 x 900

NORLED **STREET HEAD**

СДЕЛАНО В РОССИИ

В РЕЕСТРЕ МИНПРОМТОРГА

ГАРАНТИЯ ДО 5 ЛЕТ

ЗАКЛАДНАЯ ДЕТАЛЬ

ПРИМЕНЕНИЕ И ОСОБЕННОСТИ

Уличный светодиодный светильник STRET HEAD не просто источник света, а современный арт-объект, который гармонично вписывается в большинство уличных пространств современного города.

КОНСТРУКЦИЯ И МАТЕРИАЛЫ

Светильник сочетает в себе прочную конструкцию и эффективное направленное освещение. Его надежный каркас обеспечивает устойчивость в любых погодных условиях. Два светодиодных модуля, установленные под углом, создают яркий и сфокусированный свет, идеально подходящий для освещения пешеходных переходов, парковочных зон и других мест, где важна хорошая видимость.

ШБ1

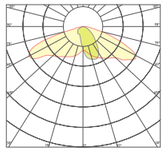

ШО

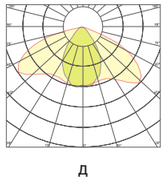

Д

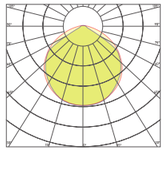

RAL

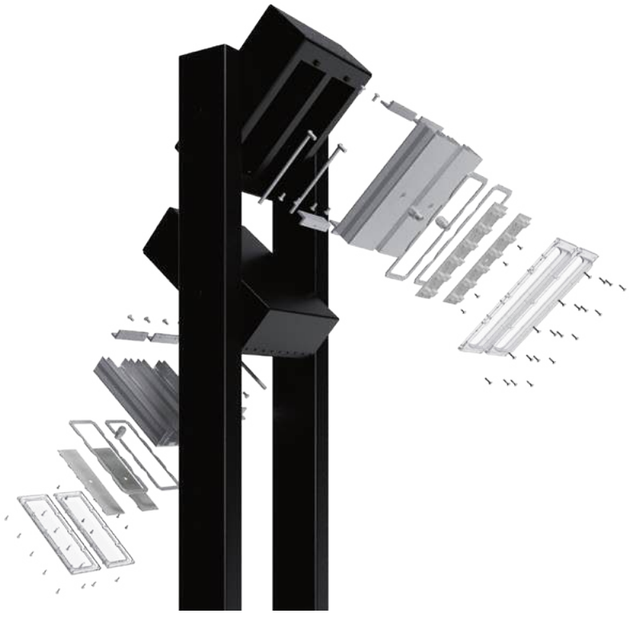

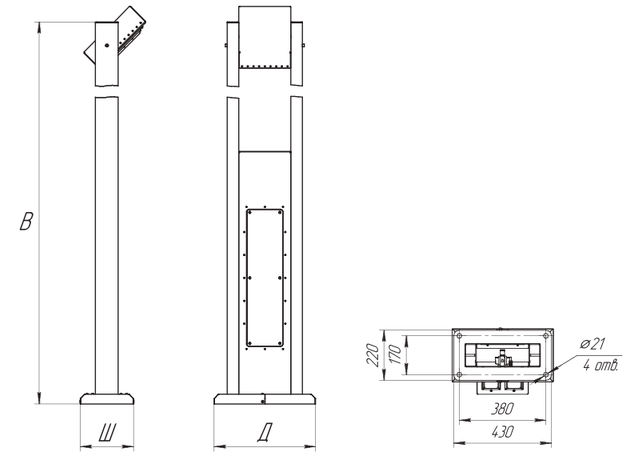

CRI: 70	IP66	У1	+40°C -45°C	$K_п$ - 3%	0.95

Наименование	Мощность	Световой поток лм, от	КСС	Температура свечения	Масса, кг	Размеры Д x Ш x В
STRET HEAD 3/30	30	3600-3900	ШБ1, ШО, Д	2700-5000	60.34	235 x 445 x 3000
STRET HEAD 3/60	60	7200-7800	ШБ1, ШО, Д	2700-5000	67.41	235 x 445 x 3000
STRET HEAD 4/30	30	3600-3900	ШБ1, ШО, Д	2700-5000	73.53	235 x 445 x 4000
STRET HEAD 4/60	60	7200-7800	ШБ1, ШО, Д	2700-5000	80.61	235 x 445 x 4000
STRET HEAD 5/30	30	3600-3900	ШБ1, ШО, Д	2700-5000	86.73	235 x 445 x 5000
STRET HEAD 5/60	60	7200-7800	ШБ1, ШО, Д	2700-5000	93.81	235 x 445 x 5000

NORLED **UZOR**

- СДЕЛАНО В РОССИИ
- В РЕЕСТРЕ МИНПРОМТОРГА
- ГАРАНТИЯ ДО 5 ЛЕТ
- ЗАКЛАДНАЯ ДЕТАЛЬ

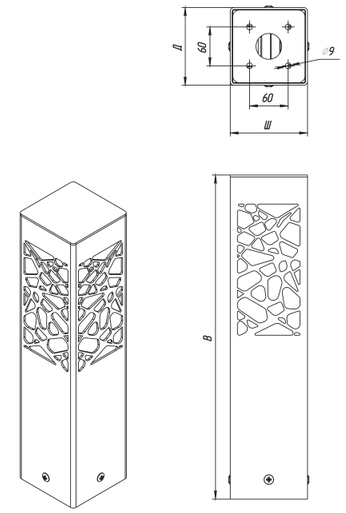

CRI: 70 | IP66 | УХЛ1* | +40°C -45°C | $K_п$ - 3% | 0.95

ПРИМЕНЕНИЕ И ОСОБЕННОСТИ

Светильник серии UZOR — отличный выбор для создания игривой и таинственной атмосферы на освещаемой территории. Узоры в металлическом корпусе создают фигурные тени вокруг всего светильника, привлекая внимание окружающих. Рисунок узора может изменяться по требованию и эскизу заказчика. Такое освещение поможет сделать более интересным даже самый простой ландшафт.

КОНСТРУКЦИЯ И МАТЕРИАЛЫ

Корпус светильника выполнен из стального профиля и окрашен высококачественной порошковой эмалью.

M

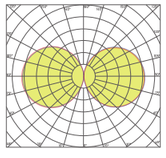

RAL

РИСУНОК ПО ВАШЕМУ **ЭСКИЗУ**

Наименование	Мощность	Световой поток лм, от	КСС	Температура свечения	Масса, кг	Размеры Д x Ш x В
UZOR 0.5/12	12	1500-1620	M	2700-5000	8.62	120 x 120 x 500
UZOR 0.8/12	12	1500-1620	M	2700-5000	10.53	120 x 120 x 800
UZOR 1.0/12	12	1500-1620	M	2700-5000	11.95	120 x 120 x 1000
UZOR 1.2/12	12	1500-1620	M	2700-5000	13.27	120 x 120 x 1200
UZOR 0.5/25	25	3125-3375	M	2700-5000	8.75	120 x 120 x 500
UZOR 1.0/25	25	3125-3375	M	2700-5000	11.90	120 x 120 x 1000
UZOR 1.2/25	25	3125-3375	M	2700-5000	13.18	120 x 120 x 1200

NORLED **UZOR L**

- СДЕЛАНО В РОССИИ
- В РЕЕСТРЕ МИНПРОМТОРГА
- ГАРАНТИЯ ДО 5 ЛЕТ
- ЗАКЛАДНАЯ ДЕТАЛЬ

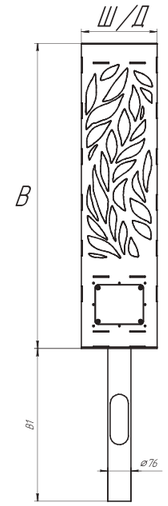

CRI: 70 | IP66 | УХЛ1* | +40°C -45°C | $K_п$ - 3% | 0.95

ПРИМЕНЕНИЕ И ОСОБЕННОСТИ

Светильник UZOR L — отличный выбор для создания игривой и таинственной атмосферы на освещаемой территории. Рисунок узора может изменяться по требованию и эскизу заказчика. Такое освещение поможет сделать более интересным даже самый простой ландшафт. Идеально подходит для решения задач по сохранению архитектурного кода города, проецируя на поверхность традиционные орнаменты, геральдику городов.

КОНСТРУКЦИЯ И МАТЕРИАЛЫ

Корпус светильника выполнен из стального профиля и окрашен высококачественной порошковой эмалью.

M

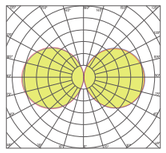

RAL

РИСУНОК
ПО ВАШЕМУ
ЭСКИЗУ

Наименование	Мощность	Световой поток лм, от	КСС	Температура свечения	Масса, кг	Размеры Д x Ш x В
UZOR L 1.0	25	3125-3375	M	2700-5000	31,7	250 x 250 x 1000
UZOR L 1.5	25	3125-3375	M	2700-5000	41,0	250 x 250 x 1500
UZOR L 2.0	25	3125-3375	M	2700-5000	49,72	250 x 250 x 2000
UZOR L 2.5	25	3125-3375	M	2700-5000	60,93	250 x 250 x 2500

NORLED **VECTOR**

- СДЕЛАНО В РОССИИ
- В РЕЕСТРЕ МИНПРОМТОРГА
- ГАРАНТИЯ ДО 5 ЛЕТ
- ЗАКЛАДНАЯ ДЕТАЛЬ

ПРИМЕНЕНИЕ И ОСОБЕННОСТИ

Светильник серии VECTOR применяется для декоративного освещения различных общественных пространств. Утонченный линейный корпус не перетягивает на себя слишком много внимания и органично вписывается в ландшафт. Вместе с этим современный, стильный дизайн светильника делает его привлекательным объектом в дневное время.

КОНСТРУКЦИЯ И МАТЕРИАЛЫ

Конструктивной особенностью модели является скрытый источник света и четырехстороннее распределение светового потока. Это позволяет создать мягкую подсветку и добиться нестандартного эффекта на освещаемых участках.

Д76

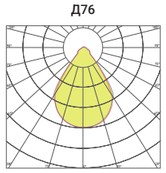

RAL

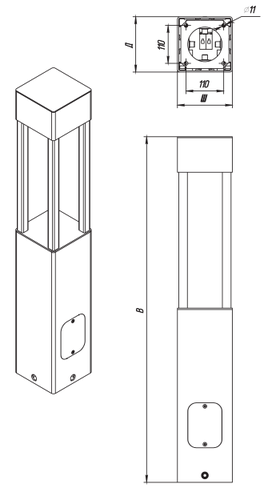

CRI: 70 | IP66 | УХЛ1* | +40°C -45°C | $K_п$ - 3% | 0.95

Наименование	Мощность	Световой поток лм, от	КСС	Температура свечения	Масса, кг	Размеры Д x Ш x В
VECTOR 800/12	12	1500-1620	Д76	2700-5000	16.83	160 x 160 x 800
VECTOR 1000/12	12	1500-1620	Д76	2700-5000	17.92	160 x 160 x 1000
VECTOR 1000/25	25	3125-3375	Д76	2700-5000	20.80	160 x 160 x 1000
VECTOR 1500/25	25	3125-3375	Д76	2700-5000	21.00	160 x 160 x 1500
VECTOR 2000/25	25	3125-3375	Д76	2700-5000	23.70	160 x 160 x 2000
VECTOR 2500/25	25	3125-3375	Д76	2700-5000	26.40	160 x 160 x 2500

NORLED **CITY DOUBLE**

- СДЕЛАНО В РОССИИ
- В РЕЕСТРЕ МИНПРОМТОРГА
- ГАРАНТИЯ ДО 5 ЛЕТ
- ЗАКЛАДНАЯ ДЕТАЛЬ

ПРИМЕНЕНИЕ И ОСОБЕННОСТИ

Светодиодные столбы серии CITY DOUBLE являются отличным решением освещения дорог и аллей парков с центральным расположением опор освещения. Графичные линии позволяют поддержать современный стиль благоустраиваемого объекта или же стать акцентным элементом территории.

КОНСТРУКЦИЯ И МАТЕРИАЛЫ

Светильники оснащены надежными светодиодными модулями, корпус выполнен из стального профиля и окрашен порошковой эмалью. Материалы, использованные в данной серии, позволяют добиться высокой вандалоустойчивости светильника.

ШБ1

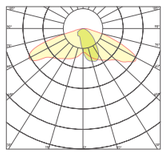

ШО

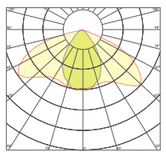

Д

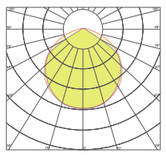

RAL

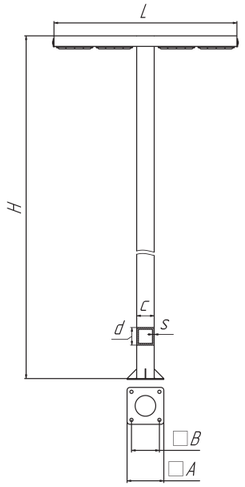

CRI: 70	IP66	УХЛ1*	+40°C -45°C	$K_п$ - 3%	0.95

Наименование	Мощность	Световой поток лм, от	КСС	Температура свечения	Масса, кг	Размеры Д x Ш x В
CITY DOUBLE 3/60	60	4200-7800	ШБ1, ШО, Д	2700-5000	46.30	1600 x 180 x 3000
CITY DOUBLE 3/120	120	14400-15600	ШБ1, ШО, Д	2700-5000	45.60	1600 x 180 x 3000
CITY DOUBLE 4/120	120	14400-15600	ШБ1, ШО, Д	2700-5000	75.90	1600 x 180 x 4000
CITY DOUBLE 4/180	180	21600-23400	ШБ1, ШО, Д	2700-5000	74.70	1600 x 180 x 4000
CITY DOUBLE 5/120	120	14400-15600	ШБ1, ШО, Д	2700-5000	126.70	1600 x 180 x 5000
CITY DOUBLE 5/180	180	21600-23400	ШБ1, ШО, Д	2700-5000	125.80	1600 x 180 x 5000
CITY DOUBLE 6/120	120	14400-15600	ШБ1, ШО, Д	2700-5000	155.80	1600 x 200 x 6000
CITY DOUBLE 6/180	180	21600-23400	ШБ1, ШО, Д	2700-5000	159.90	1600 x 200 x 6000

NORLED **CITY ONE**

СДЕЛАНО В РОССИИ

В РЕЕСТРЕ МИНПРОМТОРГА

ГАРАНТИЯ ДО 5 ЛЕТ

ЗАКЛАДНАЯ ДЕТАЛЬ

ПРИМЕНЕНИЕ И ОСОБЕННОСТИ

Светодиодные столбы серии CITY ONE могут использоваться в качестве освещения пешеходных зон, парков и скверов, а также утилитарного освещения дорог, улиц и придомовых территорий. Вторичная оптика позволяет настроить угол освещения и площадь светового пятна каждого светильника. Доступны модификации CITY ONE с дополнительным модулем, предназначенным для освещения тротуара. Модуль расположен горизонтально на высоте 3 м.

КОНСТРУКЦИЯ И МАТЕРИАЛЫ

Корпус выполнен из стального профиля и окрашен порошковой эмалью. Прочная конструкция светильника обеспечивает высокую вандалоустойчивость.

ШБ1

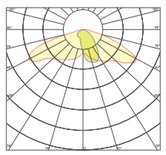

ШО

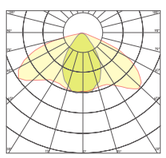

Д

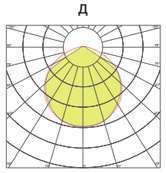

RAL

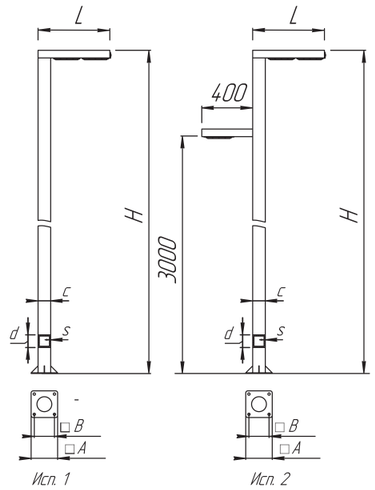

CRI: 70	IP66	УХЛ1*	+40°C -45°C	$K_п$ - 3%	0.95

Наименование	Мощность	Световой поток лм, от	КСС	Температура свечения	Масса, кг	Размеры Д x Ш x В
CITY ONE 3/30	30	3600-3900	ШБ1, ШО, Д	2700-5000	39.50	800 x 100 x 3000
CITY ONE 3/60	60	7200-7800	ШБ1, ШО, Д	2700-5000	41.00	800 x 100 x 3000
CITY ONE 4/60	60	7200-7800	ШБ1, ШО, Д	2700-5000	59.80	800 x 120 x 4000
CITY ONE 4/60-S30	90	10800-11700	ШБ1, ШО, Д	2700-5000	64.90	800 x 120 x 4000
CITY ONE 4/90	90	10800-11700	ШБ1, ШО, Д	2700-5000	63.00	1000 x 120 x 4000
CITY ONE 4/90-S30	120	14400-15600	ШБ1, ШО, Д	2700-5000	68.20	1000 x 120 x 4000
CITY ONE 5/60	60	7200-7800	ШБ1, ШО, Д	2700-5000	93.50	800 x 150 x 5000
CITY ONE 5/60-S30	90	10800-11700	ШБ1, ШО, Д	2700-5000	98.20	800 x 150 x 5000
CITY ONE 5/90	90	10800-11700	ШБ1, ШО, Д	2700-5000	97.40	1000 x 150 x 5000
CITY ONE 5/90-S30	120	14400-15600	ШБ1, ШО, Д	2700-5000	106.90	1000 x 150 x 5000
CITY ONE 6/60	60	7200-7800	ШБ1, ШО, Д	2700-5000	118.20	800 x 150 x 6000
CITY ONE 6/60-S30	90	10800-11700	ШБ1, ШО, Д	2700-5000	123.60	800 x 150 x 6000
CITY ONE 6/90	90	10800-11700	ШБ1, ШО, Д	2700-5000	121.30	1000 x 150 x 6000
CITY ONE 6/90-S30	120	14400-15600	ШБ1, ШО, Д	2700-5000	138.60	1000 x 150 x 6000

NORLED **CITY ROUND**

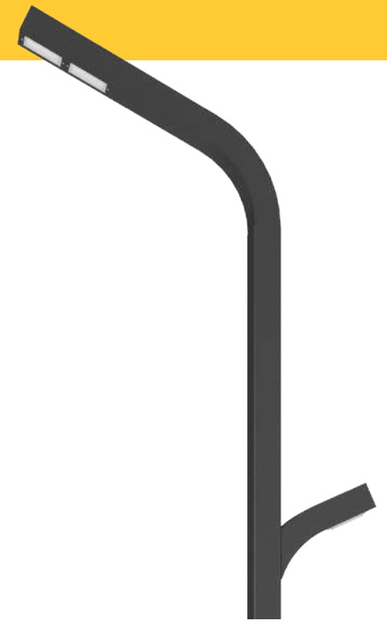

СДЕЛАНО В РОССИИ

В РЕЕСТРЕ МИНПРОМТОРГА

ГАРАНТИЯ ДО 5 ЛЕТ

ЗАКЛАДНАЯ ДЕТАЛЬ

ПРИМЕНЕНИЕ И ОСОБЕННОСТИ

Светодиодные столбы серии CITY ROUND предназначены для освещения парков, скверов и пешеходных зон, а также в качестве могут использоваться в качестве утилитарного наружного освещения. Вторичная оптика, установленная в данной серии, дает возможность регулировать различные характеристики светового потока. Доступны модификации с дополнительным модулем, предназначенным для освещения тротуара. Модуль расположен горизонтально на высоте 3 м.

КОНСТРУКЦИЯ И МАТЕРИАЛЫ

Светильники оснащены надежными светодиодными модулями, корпус выполнен из стального профиля и окрашен порошковой эмалью. Материалы, использованные в данной серии, позволяют добиться высокой вандалоустойчивости светильника.

ШБ1

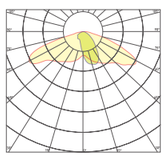

ШО

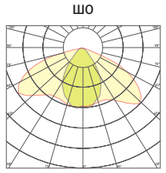

Д

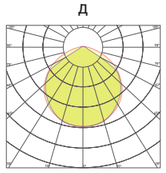

RAL

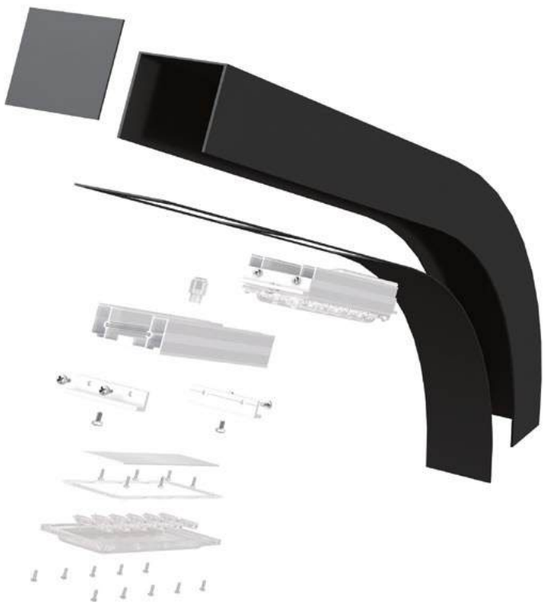

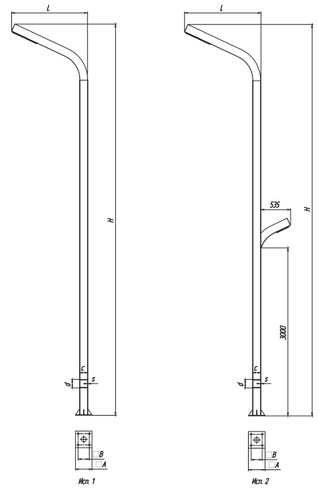

CRI: 70	IP66	УХЛ1*	+40°C -45°C	$K_п$ - 3%	0.95

Наименование	Мощность	Световой поток лм, от	КСС	Температура свечения	Масса, кг	Размеры Д x Ш x В
CITY ROUND 3/30	30	3600-3900	ШБ1, ШО, Д	2700-5000	45.60	940 x 100 x 3000
CITY ROUND 3/60	60	7200-7800	ШБ1, ШО, Д	2700-5000	44.30	940 x 100 x 3000
CITY ROUND 4/60	60	7200-7800	ШБ1, ШО, Д	2700-5000	68.50	1180 x 120 x 4000
CITY ROUND 4/60-S30	90	10800-11700	ШБ1, ШО, Д	2700-5000	67.30	1640 x 120 x 4000
CITY ROUND 4/90	90	10800-11700	ШБ1, ШО, Д	2700-5000	66.50	1180 x 120 x 4000
CITY ROUND 4/90-S30	120	14400-15600	ШБ1, ШО, Д	2700-5000	73.90	1640 x 120 x 4000
CITY ROUND 5/60	60	7200-7800	ШБ1, ШО, Д	2700-5000	96.30	1180 x 150 x 5000
CITY ROUND 5/60-S30	90	10800-11700	ШБ1, ШО, Д	2700-5000	103.90	1910 x 150 x 5000
CITY ROUND 5/90	90	10800-11700	ШБ1, ШО, Д	2700-5000	95.80	1180 x 150 x 5000
CITY ROUND 5/90-S30	120	14400-15600	ШБ1, ШО, Д	2700-5000	102.50	1910 x 150 x 5000
CITY ROUND 6/60	60	7200-7800	ШБ1, ШО, Д	2700-5000	142.90	1180 x 150 x 6000
CITY ROUND 6/60-S30	90	10800-11700	ШБ1, ШО, Д	2700-5000	149.30	1910 x 150 x 6000
CITY ROUND 6/90	90	10800-11700	ШБ1, ШО, Д	2700-5000	142.30	1180 x 150 x 6000
CITY ROUND 6/90-S30	120	14400-15600	ШБ1, ШО, Д	2700-5000	148.60	1910 x 150 x 6000

NORLED **CITY SLOPE**

СДЕЛАНО В РОССИИ

В РЕЕСТРЕ МИНПРОМТОРГА

ГАРАНТИЯ ДО 5 ЛЕТ

ЗАКЛАДНАЯ ДЕТАЛЬ

ПРИМЕНЕНИЕ И ОСОБЕННОСТИ

Светодиодные столбы серии CITY SLOPE имеют широкий спектр применения в качестве утилитарного наружного освещения. Вторичная оптика, использованная в данном светильнике, позволяет настраивать угол освещения и площадь светового пятна. Также доступны модификации CITY SLOPE с дополнительным световым модулем, предназначенным для освещения тротуара. Модуль расположен горизонтально на высоте 3 м.

КОНСТРУКЦИЯ И МАТЕРИАЛЫ

Корпус выполнен из стального профиля и окрашен порошковой эмалью. Прочная конструкция светильника обеспечивает высокую вандалоустойчивость.

ШБ1

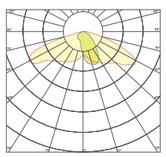

ШО

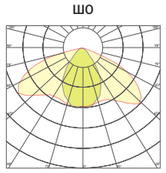

Д

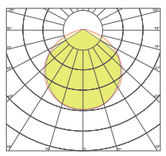

RAL

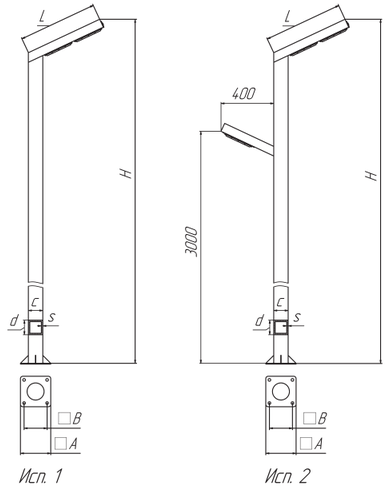

CRI: 70 | **IP66** | **УХЛ1*** | **+40°C -45°C** | **$K_п$ - 3%** | **0.95**

Наименование	Мощность	Световой поток лм, от	КСС	Температура свечения	Масса, кг	Размеры Д x Ш x В
CITY SLOPE 3/30	30	3600-3900	ШБ1, ШО, Д	2700-5000	39.00	730 x 100 x 3000
CITY SLOPE 3/60	60	7200-7800	ШБ1, ШО, Д	2700-5000	40.70	730 x 100 x 3000
CITY SLOPE 4/60	60	7200-7800	ШБ1, ШО, Д	2700-5000	52.60	730 x 120 x 4000
CITY SLOPE 4/60-S30	90	10800-11700	ШБ1, ШО, Д	2700-5000	56.10	730 x 120 x 4000
CITY SLOPE 4/90	90	10800-11700	ШБ1, ШО, Д	2700-5000	56.90	920 x 120 x 4000
CITY SLOPE 4/90-S30	120	14400-15600	ШБ1, ШО, Д	2700-5000	60.00	920 x 120 x 4000
CITY SLOPE 5/60	60	7200-7800	ШБ1, ШО, Д	2700-5000	102.80	730 x 150 x 5000
CITY SLOPE 5/60-S30	90	10800-11700	ШБ1, ШО, Д	2700-5000	107.90	730 x 150 x 5000
CITY SLOPE 5/90	90	10800-11700	ШБ1, ШО, Д	2700-5000	102.60	920 x 150 x 5000
CITY SLOPE 5/90-S30	120	14400-15600	ШБ1, ШО, Д	2700-5000	118.70	920 x 150 x 5000
CITY SLOPE 6/60	60	7200-7800	ШБ1, ШО, Д	2700-5000	122.30	730 x 150 x 6000
CITY SLOPE 6/60-S30	90	10800-11700	ШБ1, ШО, Д	2700-5000	122.90	730 x 150 x 6000
CITY SLOPE 6/90	90	10800-11700	ШБ1, ШО, Д	2700-5000	122.60	920 x 150 x 6000
CITY SLOPE 6/90-S30	120	14400-15600	ШБ1, ШО, Д	2700-5000	126.80	920 x 150 x 6000

NORLED **CITY ROL ONE**

- **СДЕЛАНО В РОССИИ**
- **В РЕЕСТРЕ МИНПРОМТОРГА**
- **ГАРАНТИЯ ДО 5 ЛЕТ**

- **ЗАКЛАДНАЯ ДЕТАЛЬ**

ПРИМЕНЕНИЕ И ОСОБЕННОСТИ

Светодиодные столбы CITY ROL ONE предназначены для широкого спектра применений: от декоративного освещения парковых аллей и скверов до функционального освещения дорог, улиц и придомовых территорий.

КОНСТРУКЦИЯ И МАТЕРИАЛЫ

Корпус выполнен из стального профиля и окрашен порошковой эмалью. Прочная конструкция светильника обеспечивает высокие эксплуатационные качества на протяжении всего срока службы изделия.

ШБ1

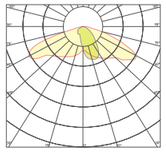

ШО

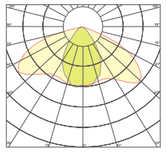

Д

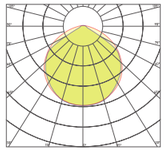

RAL

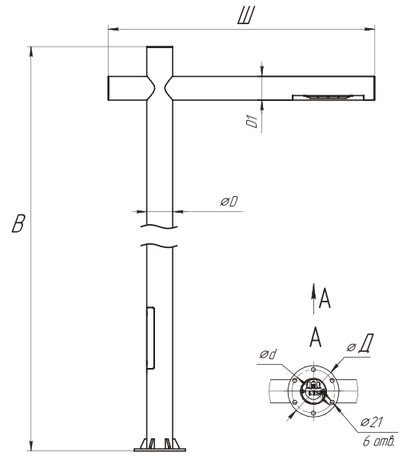

CRI: 70	IP66	УХЛ1*	+40°С -45°С	$К_п$ - 3%	0.95

Наименование	Мощность	Световой поток лм, от	КСС	Температура свечения	Масса, кг	Размеры Д x Ш x В
CITY ROL ONE 3/30	30	3600-3900	ШБ1, ШО, Д	2700-5000	53.60	250 x 1306 x 3000
CITY ROL ONE 3/60	60	7200-7800	ШБ1, ШО, Д	2700-5000	53.82	250 x 1306x 3000
CITY ROL ONE 4/30	30	3600-3900	ШБ1, ШО, Д	2700-5000	64.58	250 x 1306 x 4000
CITY ROL ONE 4/60	60	7200-7800	ШБ1, ШО, Д	2700-5000	65.95	250 x 1306 x 4000
CITY ROL ONE 4/90	90	7200-7800	ШБ1, ШО, Д	2700-5000	70.62	250 x 1706 x 4000
CITY ROL ONE 5/30 (127/115)	30	3600-3900	ШБ1, ШО, Д	2700-5000	76.72	250 x 1306 x 5000
CITY ROL ONE 5/60 (127/115)	60	7200-7800	ШБ1, ШО, Д	2700-5000	78.08	250 x 1306 x 5000
CITY ROL ONE 5/90 (127/115)	90	10800-11700	ШБ1, ШО, Д	2700-5000	82.75	250 x 1706 x 5000
CITY ROL ONE 5/30 (146/127)	30	3600-3900	ШБ1, ШО, Д	2700-5000	94.63	250 x 1706 x 5000
CITY ROL ONE 5/60 (146/127)	60	7200-7800	ШБ1, ШО, Д	2700-5000	95.88	250 x 1706 x 5000
CITY ROL ONE 5/90 (146/127)	90	10800-11700	ШБ1, ШО, Д	2700-5000	97.13	250 x 1706 x 5000
CITY ROL ONE 6/60	60	7200-7800	ШБ1, ШО, Д	2700-5000	109.89	300 x 1706 x 6000
CITY ROL ONE 6/90	90	10800-11700	ШБ1, ШО, Д	2700-5000	111.13	300 x 1706 x 6000

NORLED **CITY ROL SLOPE**

- **СДЕЛАНО В РОССИИ**
- **В РЕЕСТРЕ МИНПРОМТОРГА**
- **ГАРАНТИЯ ДО 5 ЛЕТ**

- **ЗАКЛАДНАЯ ДЕТАЛЬ**

ПРИМЕНЕНИЕ И ОСОБЕННОСТИ

Светодиодные столбы CITY ROL SLOPE – универсальное и надежное решение для освещения различных объектов: от живописных парковых зон и уютных скверов до оживленных дорог, улиц и придомовых территорий.

КОНСТРУКЦИЯ И МАТЕРИАЛЫ

Благодаря прочной конструкции из стального профиля и порошковой окраске столбы CITY ROL ONE отличаются высокой устойчивостью к вандализму и сохраняют привлекательный внешний вид на протяжении всего срока службы.

ШБ1

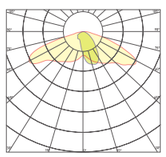

ШО

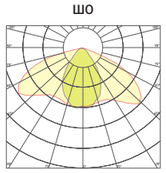

Д

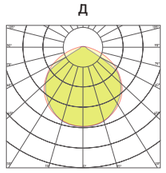

RAL

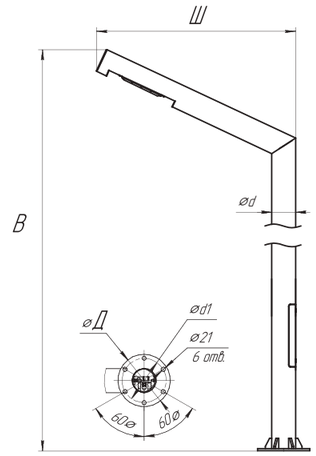

CRI: 70	IP66	УХЛ1*	+40°C -45°C	$K_п$ - 3%	0.95

Наименование	Мощность	Световой поток лм, от	КСС	Температура свечения	Масса, кг	Размеры Д x Ш x В
CITY ROL SLOPE 3/30	30	3600-3900	ШБ1, ШО, Д	2700-5000	35.20	250 x 957 x 3000
CITY ROL SLOPE 3/60	60	7200-7800	ШБ1, ШО, Д	2700-5000	35.40	250 x 957 x 3000
CITY ROL SLOPE 4/30	30	3600-3900	ШБ1, ШО, Д	2700-5000	42.50	250 x 957 x 4000
CITY ROL SLOPE 4/60	60	7200-7800	ШБ1, ШО, Д	2700-5000	43.70	250 x 957 x 4000
CITY ROL SLOPE 4/90	90	7200-7800	ШБ1, ШО, Д	2700-5000	46.80	250 x 1320 x 4000
CITY ROL SLOPE 5/30	30	3600-3900	ШБ1, ШО, Д	2700-5000	72.10	250 x 962 x 5000
CITY ROL SLOPE 5/60	60	7200-7800	ШБ1, ШО, Д	2700-5000	72.80	250 x 962 x 5000
CITY ROL SLOPE 5/90	90	10800-11700	ШБ1, ШО, Д	2700-5000	76.30	250 x 1325 x 5000
CITY ROL SLOPE 6/60	60	7200-7800	ШБ1, ШО, Д	2700-5000	84.90	250 x 962 x 6000
CITY ROL SLOPE 6/90	90	10800-11700	ШБ1, ШО, Д	2700-5000	88.40	250 x 1325 x 6000

NORLED **CITY QUADRO**

- СДЕЛАНО В РОССИИ
- В РЕЕСТРЕ МИНПРОМТОРГА
- ГАРАНТИЯ ДО 5 ЛЕТ
- ЗАКЛАДНАЯ ДЕТАЛЬ

ПРИМЕНЕНИЕ И ОСОБЕННОСТИ

Светодиодные столбы серии CITY QUADRO имеют световые модули, направленные в разные стороны, что позволяет покрыть объемную площадь освещения. Данный светильник станет практичным решением для мест, где не допускается установка нескольких опор освещения.

КОНСТРУКЦИЯ И МАТЕРИАЛЫ

Светильники оснащены надежными светодиодными модулями, корпус выполнен из стального профиля и окрашен порошковой эмалью.

ШБ1

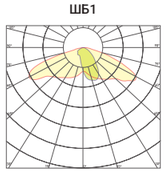

ШО

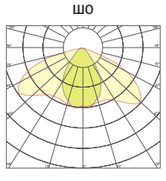

Д

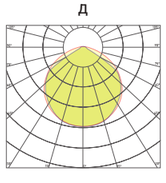

RAL

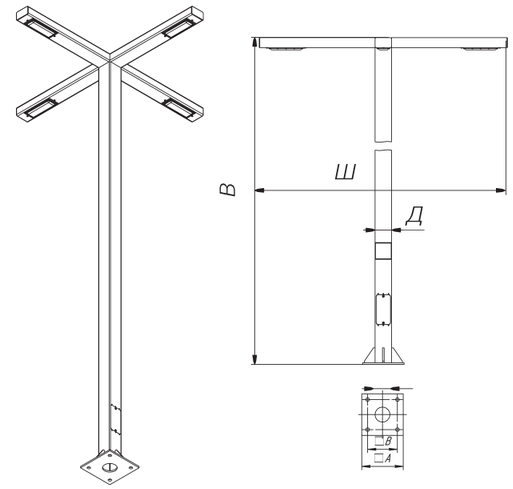

CRI: 70	IP66	УХЛ1*	+40°C -45°C	$K_п$ - 3%	0.95

Наименование	Мощность	Световой поток лм, от	КСС	Температура свечения	Масса, кг	Размеры Д x Ш x В
CITY QUADRO 3/120	120	15000-16200	ШБ1, ШО, Д	2700-5000	66.40	100 x 1500 x 3000
CITY QUADRO 4/120	120	15000-16200	ШБ1, ШО, Д	2700-5000	89.70	120 x 1500 x 4000
CITY QUADRO 4/240	240	30000-32400	ШБ1, ШО, Д	2700-5000	96.20	120 x 1500 x 4000
CITY QUADRO 5/240	240	30000-32400	ШБ1, ШО, Д	2700-5000	107.00	120 x 1500 x 5000
CITY QUADRO 6/240	240	30000-32400	ШБ1, ШО, Д	2700-5000	167.50	150 x 1500 x 6000

NORLED **CITY SLOPE QUADRO**

СДЕЛАНО В РОССИИ

В РЕЕСТРЕ МИНПРОМТОРГА

ГАРАНТИЯ ДО 5 ЛЕТ

ЗАКЛАДНАЯ ДЕТАЛЬ

ПРИМЕНЕНИЕ И ОСОБЕННОСТИ

Светодиодные столбы серии CITY SLOPE QUADRO — практичное решение для зон, где нет возможности установить несколько опор освещения, но есть необходимость осветить большую площадь. Световые модули, направленные в 4 стороны, вторичная оптика и вариативность высоты столба светильника позволяют подстроить данную модель под индивидуальные требования любого проекта.

КОНСТРУКЦИЯ И МАТЕРИАЛЫ

Светильники оснащены надежными светодиодными модулями, корпус выполнен из стального профиля и окрашен порошковой эмалью.

ШБ1

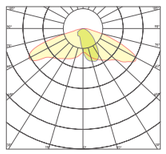

ШО

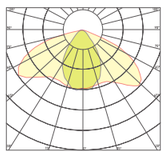

Д

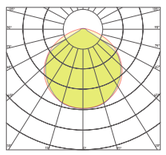

RAL

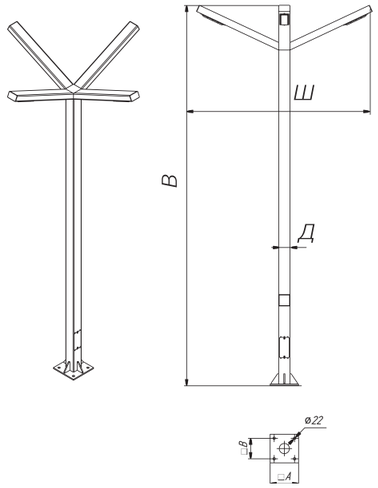

CRI: 70 | **IP66** | **УХЛ1*** | **+40°C -45°C** | **$K_п$ - 3%** | **0.95**

Наименование	Мощность	Световой поток лм, от	КСС	Температура свечения	Масса, кг	Размеры Д x Ш x В
CITY SLOPE QUADRO 3/120	120	15000-16200	ШБ1, ШО, Д	2700-5000	68.90	100 x 1550 x 3330
CITY SLOPE QUADRO 4/120	120	15000-16200	ШБ1, ШО, Д	2700-5000	93.10	120 x 1550 x 4325
CITY SLOPE QUADRO 4/240	240	30000-32400	ШБ1, ШО, Д	2700-5000	99.40	120 x 1550 x 4325
CITY SLOPE QUADRO 5/240	240	30000-32400	ШБ1, ШО, Д	2700-5000	110.30	150 x 1550 x 5325
CITY SLOPE QUADRO 6/240	240	30000-32400	ШБ1, ШО, Д	2700-5000	171.80	150 x 1550 x 6325

NORLED **CITY SLOPE V**

СДЕЛАНО В РОССИИ

В РЕЕСТРЕ МИНПРОМТОРГА

ГАРАНТИЯ ДО 5 ЛЕТ

ЗАКЛАДНАЯ ДЕТАЛЬ

ПРИМЕНЕНИЕ И ОСОБЕННОСТИ

Светодиодные столбы серии CITY SLOPE V могут быть использованы как в качестве освещения пешеходных зон, скверов и парков, так и в качестве утилитарного наружного освещения. Светодиодные модули, направленные в две стороны под углом 90°, позволяют покрыть большую площадь освещения, по сравнению с другими моделями.

КОНСТРУКЦИЯ И МАТЕРИАЛЫ

Корпус выполнен из стального профиля и окрашен порошковой эмалью. Материалы, использованные в данной серии, позволяют добиться высокой вандалоустойчивости всей конструкции.

ШБ1

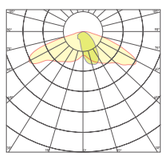

ШО

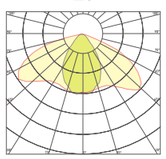

Д

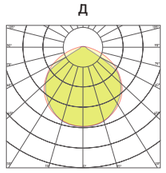

RAL

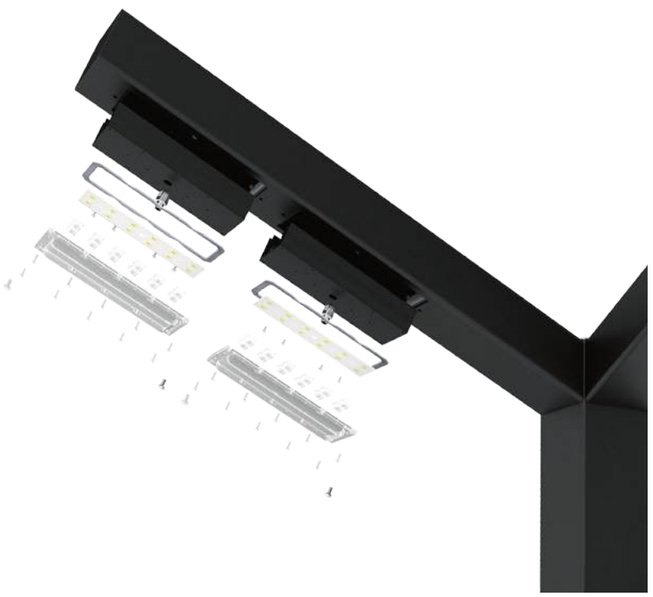

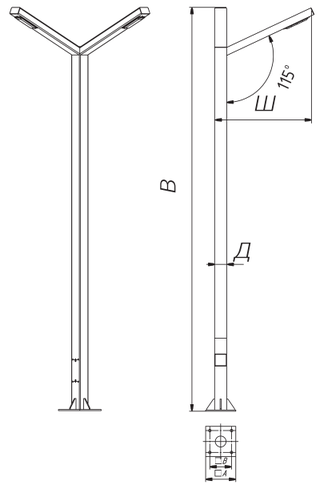

CRI: 70 | **IP66** | **УХЛ1*** | **+40°C -45°C** | **$K_п$ - 3%** | **0.95**

Наименование	Мощность	Световой поток лм, от	КСС	Температура свечения	Масса, кг	Размеры Д x Ш x В
CITY SLOPE V 3/60	60	7500-8100	ШБ1, ШО, Д	2700-5000	51.60	100 x 825 x 3325
CITY SLOPE V 4/60	60	7500-8100	ШБ1, ШО, Д	2700-5000	72.10	120 x 825 x 4320
CITY SLOPE V 4/120	120	15000-16200	ШБ1, ШО, Д	2700-5000	75.10	120 x 825 x 4320
CITY SLOPE V 5/60	60	7500-8100	ШБ1, ШО, Д	2700-5000	82.90	120 x 825 x 5320
CITY SLOPE V 5/120	120	15000-16200	ШБ1, ШО, Д	2700-5000	86.00	120 x 825 x 5320
CITY SLOPE V 6/120	120	15000-16200	ШБ1, ШО, Д	2700-5000	143.50	150 x 825 x 6240

NORLED **CITY V**

- СДЕЛАНО В РОССИИ
- В РЕЕСТРЕ МИНПРОМТОРГА
- ГАРАНТИЯ ДО 5 ЛЕТ

- ЗАКЛАДНАЯ ДЕТАЛЬ

ПРИМЕНЕНИЕ И ОСОБЕННОСТИ

Светодиодные столбы серии NORLED CITY V — практичный вариант утилитарного освещения улиц и придомовых территорий. Также они хорошо подходят в качестве освещения пешеходных зон, парков и скверов. Особенностью дизайна данной серии являются светодиодные модули, направленные в две стороны под углом 90°, что значительно увеличивает освещаемую площадь.

КОНСТРУКЦИЯ И МАТЕРИАЛЫ

Корпус выполнен из стального профиля и окрашен порошковой эмалью. Материалы, использованные в данной серии, позволяют добиться высокой вандалоустойчивости всей конструкции.

ШБ1

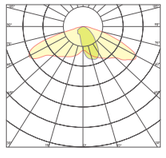

ШО

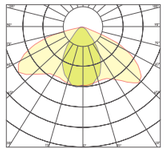

Д

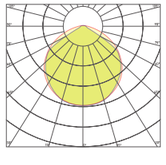

RAL

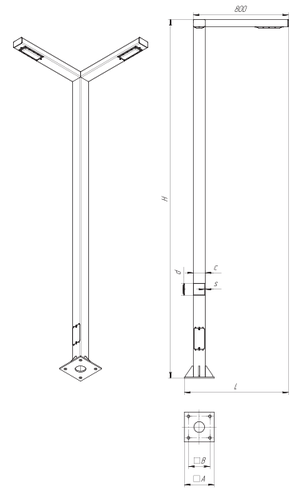

CRI: 70 | IP66 | УХЛ1* | +40°C -45°C | $K_п$ - 3% | 0.95

Наименование	Мощность	Световой поток лм, от	КСС	Температура свечения	Масса, кг	Размеры Д x Ш x В
CITY V 3/60	60	7500-8100	ШБ1, ШО, Д	2700-5000	51.60	100 x 825 x 3000
CITY V 4/60	60	7500-8100	ШБ1, ШО, Д	2700-5000	72.10	120 x 825 x 4000
CITY V 4/120	120	15000-16200	ШБ1, ШО, Д	2700-5000	75.10	120 x 825 x 4000
CITY V 5/60	60	7500-8100	ШБ1, ШО, Д	2700-5000	82.90	120 x 825 x 5000
CITY V 5/120	120	15000-16200	ШБ1, ШО, Д	2700-5000	86.00	120 x 825 x 5000
CITY V 6/120	120	15000-16200	ШБ1, ШО, Д	2700-5000	143.50	120 x 825 x 6000

NORLED **GRADIENT**

- **СДЕЛАНО В РОССИИ**
- **В РЕЕСТРЕ МИНПРОМТОРГА**
- **ГАРАНТИЯ ДО 5 ЛЕТ**

- **ЗАКЛАДНАЯ ДЕТАЛЬ**
- **ЗАКЛАДНАЯ ДЕТАЛЬ**

ПРИМЕНЕНИЕ И ОСОБЕННОСТИ

Светильник серии GRADIENT создан для освещения пешеходных городских пространств. Вариативность высоты столба — от 1 м до 6 м — позволяет регулировать размер освещаемой площади. Это дает возможность использовать светильник GRADIENT как для декоративной подсветки отдельных участков, так и для более утилитарного освещения пешеходных зон.

КОНСТРУКЦИЯ И МАТЕРИАЛЫ

Корпус светильников выполнен из стального профиля и окрашен высококачественной порошковой эмалью. Данное покрытие защищает светильник от коррозии и отрицательного воздействия солнечного света.

ШБ1

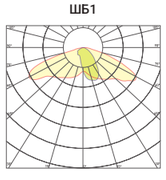

ШО

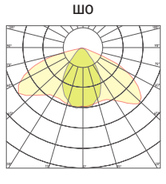

Д76

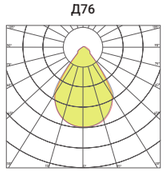

RAL

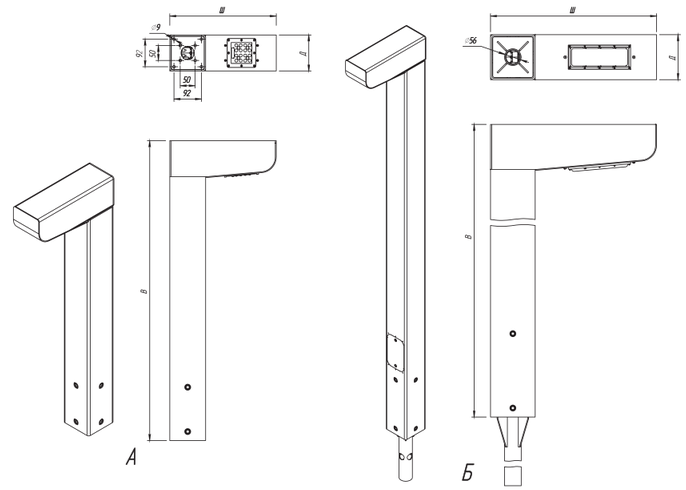

CRI: 70 | **IP66** | **УХЛ1*** | **+40°C -45°C** | **$K_п$ - 3%** | **0.95**

Наименование	Мощность	Световой поток лм, от	КСС	Температура свечения	Масса, кг	Размеры Д x Ш x В
GRADIENT 1000/25	25	3125-3375	Д76	2700-5000	25.50	120 x 357 x 1000
GRADIENT 3000/25	25	3125-3375	Д76	2700-5000	42.50	120 x 357 x 3000
GRADIENT 4000/30	30	3750-4050	ШБ1, ШО, Д76	2700-5000	110.00	150 x 557 x 4000
GRADIENT 5000/30	30	3750-4050	ШБ1, ШО, Д76	2700-5000	135.50	150 x 557 x 5000
GRADIENT 6000/30	30	3750-4050	ШБ1, ШО, Д76	2700-5000	157.50	150 x 557 x 6000
GRADIENT 800/12	12	1500-1620	ШБ1, ШО, Д76	2700-5000	22.46	120 x 357 x 800
GRADIENT 1000/12	12	1500-1620	ШБ1, ШО, Д76	2700-5000	28.15	120 x 357 x 1000
GRADIENT 1200/24	24	3125-3375	ШБ1, ШО, Д76	2700-5000	30.36	120 x 457 x 1200
GRADIENT 3000/24	24	3125-3375	ШБ1, ШО, Д76	2700-5000	57.73	120 x 457 x 3000

NORLED **ONE CONTUR**

- **СДЕЛАНО В РОССИИ**
- **В РЕЕСТРЕ МИНПРОМТОРГА**
- **ГАРАНТИЯ ДО 5 ЛЕТ**
- **ЗАКЛАДНАЯ ДЕТАЛЬ**

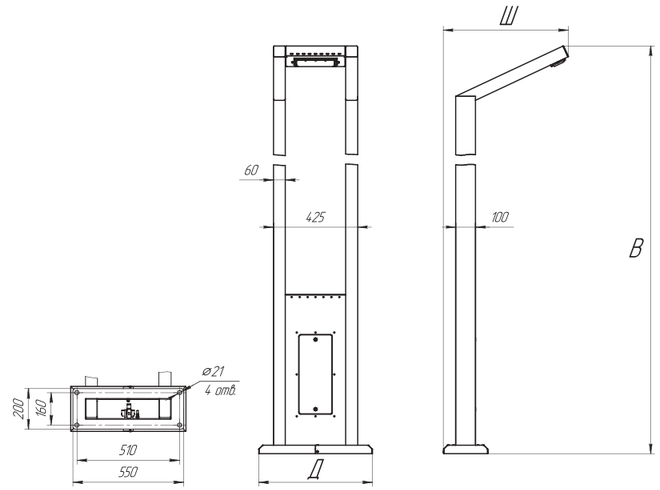

CRI: 70 | **IP66** | **УХЛ1*** | **+40°C -45°C** | **$K_п$ - 3%** | **0.95**

ПРИМЕНЕНИЕ И ОСОБЕННОСТИ

Светодиодный светильник ONE CONTURE предназначен для освещения дорог, мостов и других объектов городской и загородной транспортной инфраструктуры. Светильник легко монтируется и не требует сложного технического обслуживания.

КОНСТРУКЦИЯ И МАТЕРИАЛЫ

Корпус светильника выполнен из углеродистой стали с порошково-полимерным покрытием. Опора изготавливается из двух стальных бесшовных труб составным с поперечным сварным стыком в центральной части стойки.

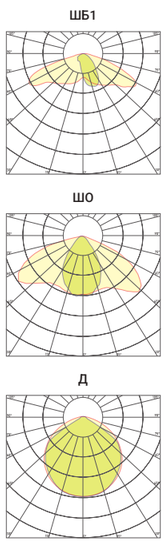

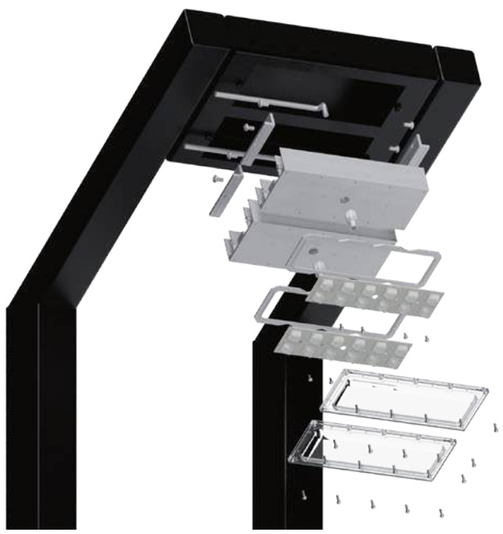

Наименование	Мощность	Световой поток лм, от	КСС	Температура свечения	Масса, кг	Размеры Д x Ш x В
ONE CONTUR 3/30	30	3600-3900	ШБ1, ШО, Д	2700-5000	64.08	550 x 632 x 3000
ONE CONTUR 4/30	30	3600-3900	ШБ1, ШО, Д	2700-5000	78.31	550 x 632 x 4000
ONE CONTUR 5/30	30	3600-3900	ШБ1, ШО, Д	2700-5000	92.57	550 x 632 x 5000
ONE CONTUR 5/60	60	7200-7800	ШБ1, ШО, Д	2700-5000	95.43	550 x 632 x 5000
ONE CONTUR 6/30	30	3600-3900	ШБ1, ШО, Д	2700-5000	106.84	550 x 632 x 6000
ONE CONTUR 6/60	60	7200-7800	ШБ1, ШО, Д	2700-5000	109.69	550 x 632 x 6000

NORLED **ONE CONTUR STREET**

СДЕЛАНО В РОССИИ

В РЕЕСТРЕ МИНПРОМТОРГА

ГАРАНТИЯ ДО 5 ЛЕТ

ЗАКЛАДНАЯ ДЕТАЛЬ

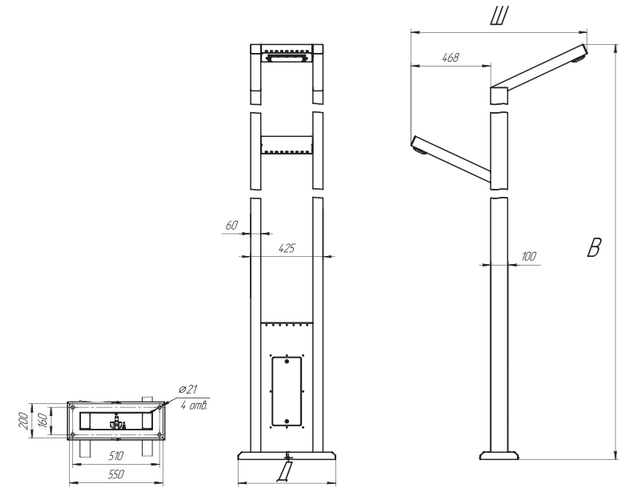

CRI: 70 | **IP66** | **УХЛ1*** | **+40°C -45°C** | **$K_п$ - 3%** | **0.95**

ПРИМЕНЕНИЕ И ОСОБЕННОСТИ

Светодиодный светильник CONTUR STREET предназначен для освещения дорог, мостов и других объектов городской и загородной транспортной инфраструктуры. Обладает высокой светоотдачей и обеспечивает соответствие требованиям нормативных документов к освещению дорог. Двойное направление светового потока, позволяет эффективно освещать проезжую часть и тротуар, используя одну единицу оборудования.

КОНСТРУКЦИЯ И МАТЕРИАЛЫ

Корпус светильника выполнен из углеродистой стали с порошково-полимерным покрытием. Опора изготавливается из двух стальных бесшовных труб составным с поперечным сварным стыком в центральной части стойки.

ШБ1

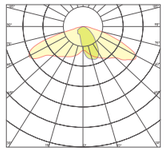

ШО

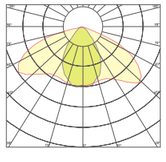

Д

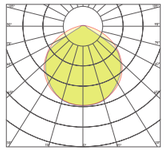

RAL

Наименование	Мощность	Световой поток лм, от	КСС	Температура свечения	Масса, кг	Размеры Д x Ш x В
ONE CONTUR STREET 4/30-S30	60	7200-7800	ШБ1, ШО, Д	2700-5000	87.25	550 x 632 x 3000
ONE CONTUR STREET 5/30-S30	60	7200-7800	ШБ1, ШО, Д	2700-5000	101.49	550 x 632 x 4000
ONE CONTUR STREET 5/60-S30	90	10800-11700	ШБ1, ШО, Д	2700-5000	104.35	550 x 632 x 5000
ONE CONTUR STREET 6/30-S30	60	7200-7800	ШБ1, ШО, Д	2700-5000	115.75	550 x 632 x 5000
ONE CONTUR STREET 6/60-S30	90	10800-11700	ШБ1, ШО, Д	2700-5000	118.61	550 x 632 x 6000

NORLED **DOUBLE CONTUR**

СДЕЛАНО В РОССИИ

В РЕЕСТРЕ МИНПРОМТОРГА

ГАРАНТИЯ ДО 5 ЛЕТ

ЗАКЛАДНАЯ ДЕТАЛЬ

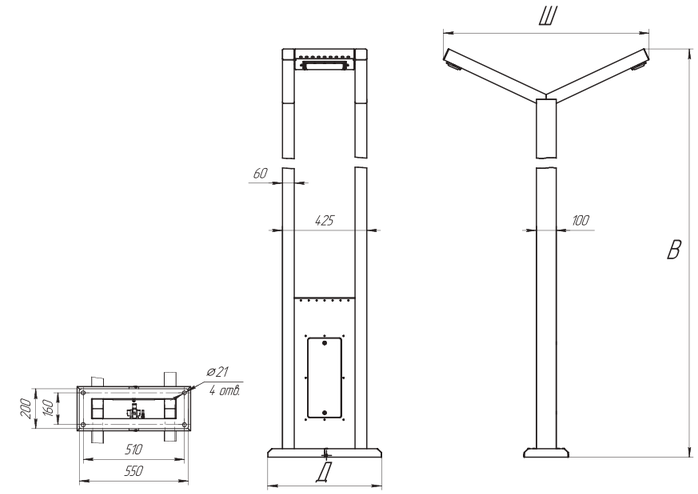

CRI: 70 | **IP66** | **УХЛ1*** | **+40°C -45°C** | **$K_п$ - 3%** | **0.95**

ПРИМЕНЕНИЕ И ОСОБЕННОСТИ

Светодиодный светильник DOUBLE CONTUR — это эффективное решение для освещения дорог, мостов и других объектов городской и загородной транспортной инфраструктуры. Он обеспечивает безопасность движения в темное время суток, значительно снижает затраты на электроэнергию и обслуживание, имеет длительный срок службы.

КОНСТРУКЦИЯ И МАТЕРИАЛЫ

Корпус светильника выполнен из углеродистой стали с порошково-полимерным покрытием. Опора изготавливается из двух стальных бесшовных труб составным с поперечным сварным стыком в центральной части стойки.

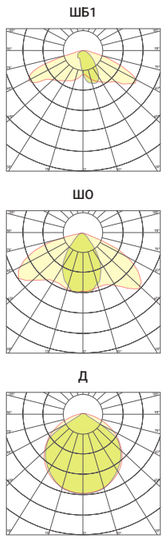

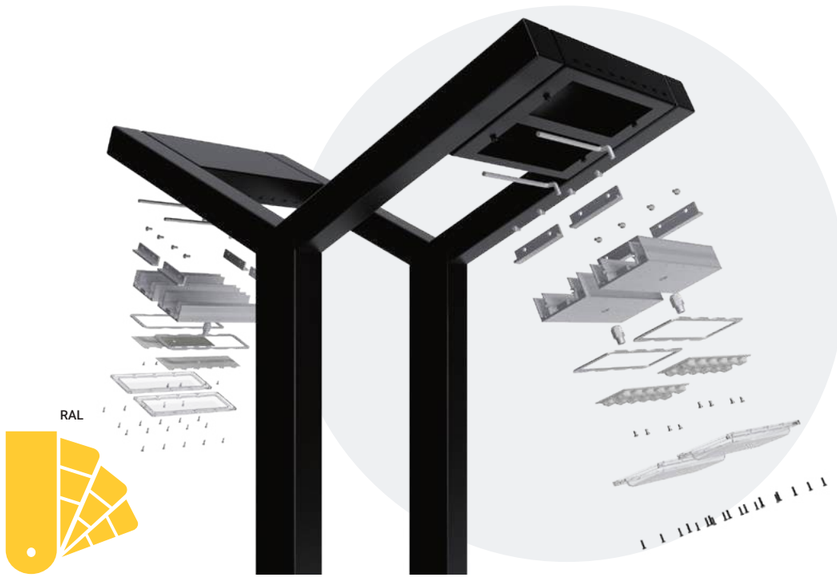

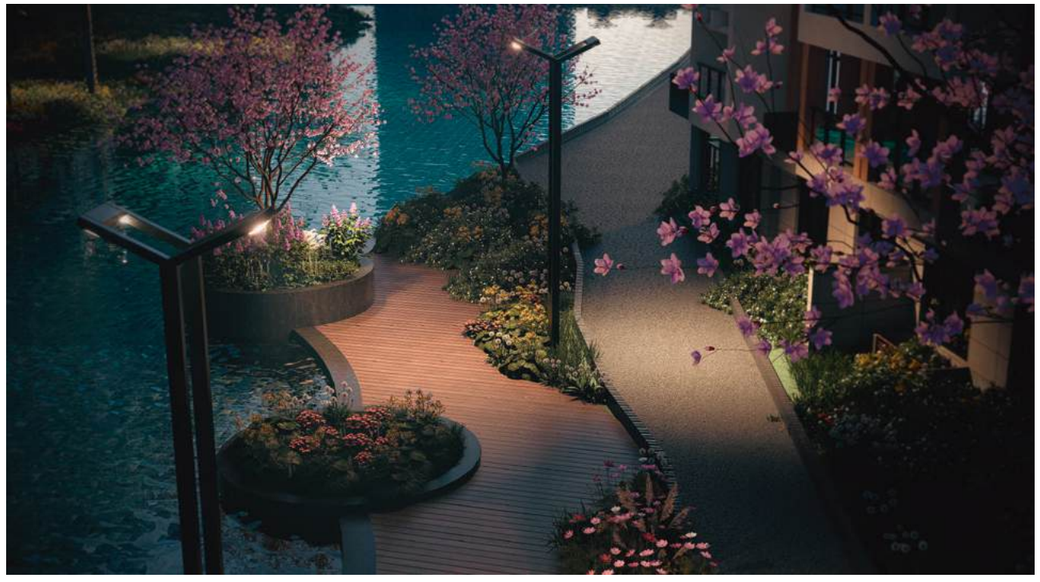

Наименование	Мощность	Световой поток лм, от	КСС	Температура свечения	Масса, кг	Размеры Д x Ш x В
DOUBLE CONTUR 3/60	60	7200-7800	ШБ1, ШО, Д	2700-5000	73.22	573 x 1036 x 3000
DOUBLE CONTUR 4/60	60	7200-7800	ШБ1, ШО, Д	2700-5000	87.45	573 x 1036x 4000
DOUBLE CONTUR 5/60	60	7200-7800	ШБ1, ШО, Д	2700-5000	101.72	573 x 1036 x 5000
DOUBLE CONTUR 5/120	120	14400-15600	ШБ1, ШО, Д	2700-5000	107.43	573 x 1036 x 5000
DOUBLE CONTUR 6/60	60	7200-7800	ШБ1, ШО, Д	2700-5000	115.98	573 x 1036 x 6000
DOUBLE CONTUR 6/120	120	14400-15600	ШБ1, ШО, Д	2700-5000	121.70	573 x 1036 x 6000

NORLED **ULTRA GARDEN**

СДЕЛАНО В РОССИИ

В РЕЕСТРЕ МИНПРОМТОРГА

ГАРАНТИЯ ДО 5 ЛЕТ

ЗАКЛАДНАЯ ДЕТАЛЬ

ПРИМЕНЕНИЕ И ОСОБЕННОСТИ

Светодиодные столбы серии ULTRA GARDEN предназначены для декоративного освещения пешеходных зон, парков и скверов. Светодиоды равномерно расположены на двух боковых сторонах столба, за счет чего создается мягкое подсвечивание обеих плоскостей. Доступно два варианта высоты: 3 и 4 м. При использовании модификаций с разными цветами свечения можно воплотить самые необычные дизайнерские задумки, например, сделать флаг России из модификаций высотой 4 м.

КОНСТРУКЦИЯ И МАТЕРИАЛЫ

Корпус светильников выполнен из стального профиля с алюминиевой облицовкой, окрашен порошковой эмалью.

RAL

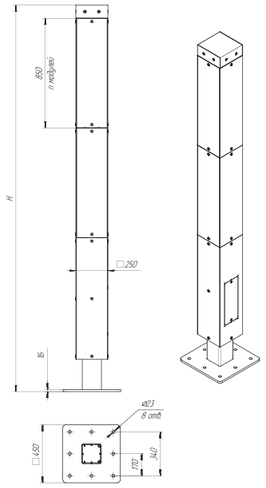

CRI: 70 | **IP66** | **УХЛ1*** | **+40°C -45°C** | **$K_п$ - 5%** | **0.95**

Наименование	Мощность	Световой поток лм, от	КСС	Температура свечения	Масса, кг	Размеры Д x Ш x В
ULTRA GARDEN 3	8-60	640-4800	C	2700-5000	206.00	250 x 250 x 3000
ULTRA GARDEN 4	12-90	960-7200	C	2700-5000	273.00	250 x 250 x 4000
ULTRA GARDEN 4 RUS	12-90	960-7200	C	2700-5000	273.00	250 x 250 x 4000

NORLED **URBAN DUO**

- **СДЕЛАНО В РОССИИ**
- **В РЕЕСТРЕ МИНПРОМТОРГА**
- **ГАРАНТИЯ ДО 5 ЛЕТ**

- **ЗАКЛАДНАЯ ДЕТАЛЬ**

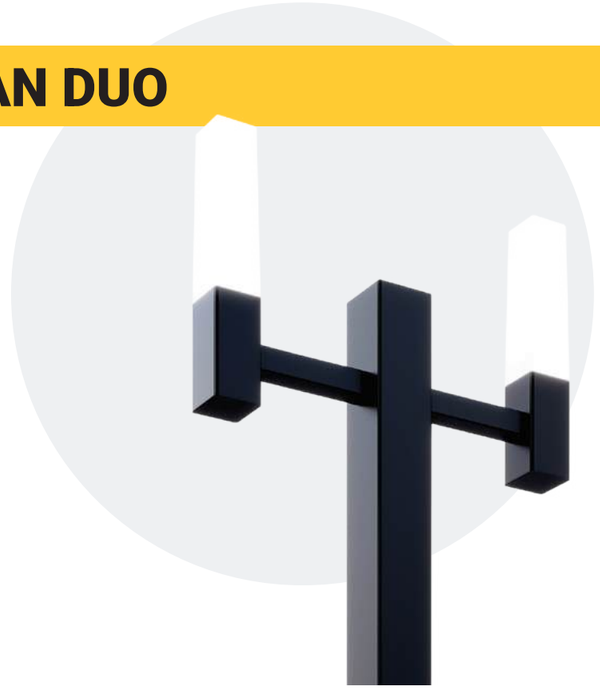

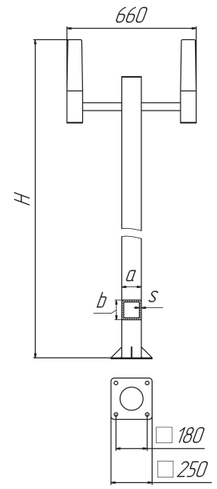

CRI: 70 | **IP65** | **УХЛ1*** | **+40°C -45°C** | **$K_п$ - 3%** | **0.95**

ПРИМЕНЕНИЕ И ОСОБЕННОСТИ

Светодиодные столбы серии URBAN DUO — это современное прочтение классических фонарей с двумя источниками света. Строгий, минималистичный дизайн позволяет сохранить баланс между стильным внешним видом и практичностью светильника, за счет чего данная модель имеет широкую область применения. URBAN DUO станет отличным решением для благоустройства общественных пешеходных зон, парков, территорий жилых и коммерческих комплексов.

КОНСТРУКЦИЯ И МАТЕРИАЛЫ

Корпус светильников выполнен из стального профиля и окрашен порошковой эмалью. Материалы, использованные в данной серии, позволяют добиться высокой вандалоустойчивости всей конструкции.

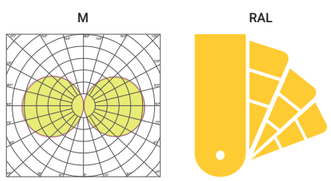

Наименование	Мощность	Световой поток лм, от	КСС	Температура свечения	Масса, кг	Размеры Д x Ш x В
URBAN DUO 3/40	40	4800-5200	M	2700-5000	38.00	3200 x 600 x 250
URBAN DUO 4/40	40	4800-5200	M	2700-5000	47.00	4200 x 600 x 250

NORLED **URBAN QUADRO**

- **СДЕЛАНО В РОССИИ**
- **В РЕЕСТРЕ МИНПРОМТОРГА**
- **ГАРАНТИЯ ДО 5 ЛЕТ**

- **ЗАКЛАДНАЯ ДЕТАЛЬ**

ПРИМЕНЕНИЕ И ОСОБЕННОСТИ

Светодиодные столбы серии URBAN QUADRO имеют 4 световых модуля, предназначены для освещения пешеходных зон, парков и скверов. Минималистичный дизайн делает данный светильник отличным вариантом для создания комфортной городской среды и благоустройства территорий жилых и коммерческих комплексов.

КОНСТРУКЦИЯ И МАТЕРИАЛЫ

Корпус выполнен из стального профиля и окрашен порошковой эмалью. Материалы, использованные в данной серии, позволяют добиться высокой вандалоустойчивости светильника.

M

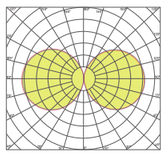

RAL

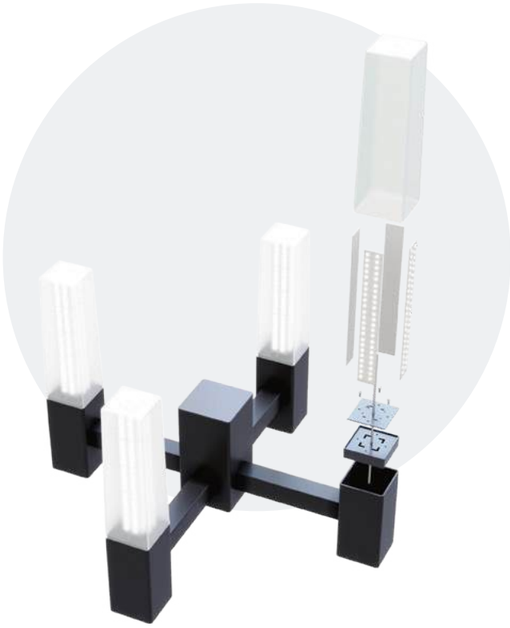

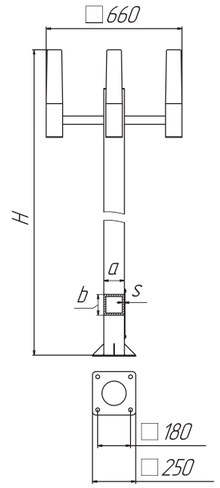

CRI: 70	IP65	УХЛ1*	+40°C -45°C	$K_п$ - 3%	0.95

Наименование	Мощность	Световой поток лм, от	КСС	Температура свечения	Масса, кг	Размеры Д x Ш x В
URBAN QUADRO 3/80	80	9600-10400	M	2700-5000	43.00	3200 x 600 x 250
URBAN QUADRO 4/80	80	9600-10400	M	2700-5000	52.00	4200 x 600 x 250

NORLED **AURA**

- СДЕЛАНО В РОССИИ
- В РЕЕСТРЕ МИНПРОМТОРГА
- ГАРАНТИЯ ДО 5 ЛЕТ

- КРЕПЛЕНИЕ НА ОПОРУ
- КРЕПЛЕНИЕ НА КРОНШТЕЙН

ПРИМЕНЕНИЕ И ОСОБЕННОСТИ

Светодиодный светильник серии AURA предназначен для функционального освещения придомовых территорий, городских улиц, садов, парков и скверов. Современный дизайн корпуса позволяет органично вписать данную модель в городскую среду. Может включаться в системы управления освещением.

КОНСТРУКЦИЯ И МАТЕРИАЛЫ

Массивный корпус защищен от коррозии полимерным покрытием. Удобная фиксация крышки при открытом отсеке, что облегчает доступ к внутренним компонентам для обслуживания и ремонта.

ШБ1

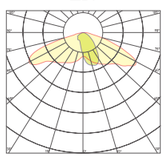

ШО

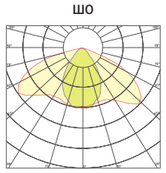

Д

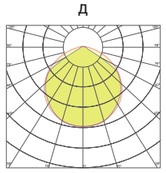

RAL

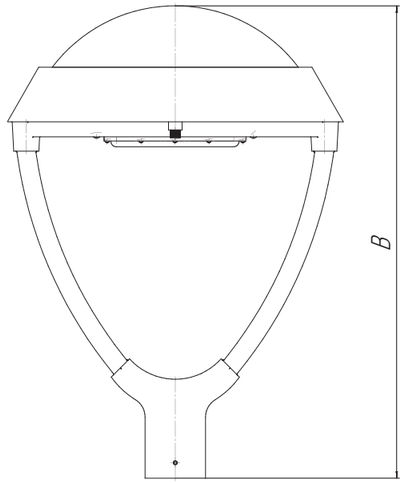

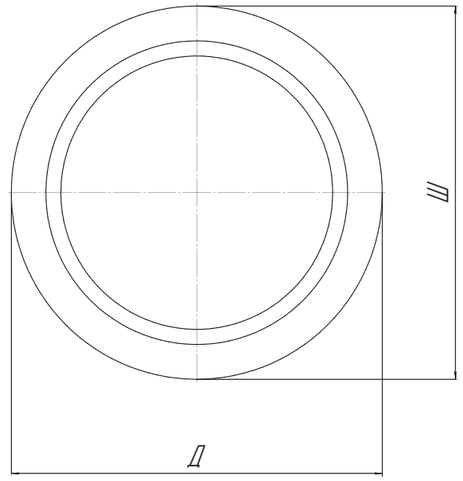

CRI: 70	IP65	УХЛ1*	+40°C -45°C	$K_п$ - 5%	0.95

Наименование	Мощность	Световой поток лм, от	КСС	Температура свечения	Масса, кг	Размеры Д x Ш x В
AURA 30	30	3750-4050	ШБ1, ШО, Д	2700-5000	6,4	495x495x692
AURA 60	60	7500-8100	ШБ1, ШО, Д	2700-5000	7	495x495x692

NORLED **FLORA**

- СДЕЛАНО В РОССИИ
- В РЕЕСТРЕ МИНПРОМТОРГА
- ГАРАНТИЯ ДО 5 ЛЕТ

- КРЕПЛЕНИЕ НА ОПОРУ
- КРЕПЛЕНИЕ НА КРОНШТЕЙН
- ПОДВЕСНОЕ НА КРОНШТЕЙН

ПРИМЕНЕНИЕ И ОСОБЕННОСТИ

Светодиодный светильник серии FLORA предназначен для освещения парковых дорожек и пешеходных зон.Представлен в двух модификациях направления подвеса: вверх и вниз.

КОНСТРУКЦИЯ И МАТЕРИАЛЫ

Светильник выполнен из стального корпуса, поликарбонатной колбы и светового элемента GARDEN, который крепится через патрон E27. Корпус защищен от коррозии.

M

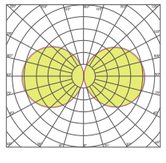

RAL

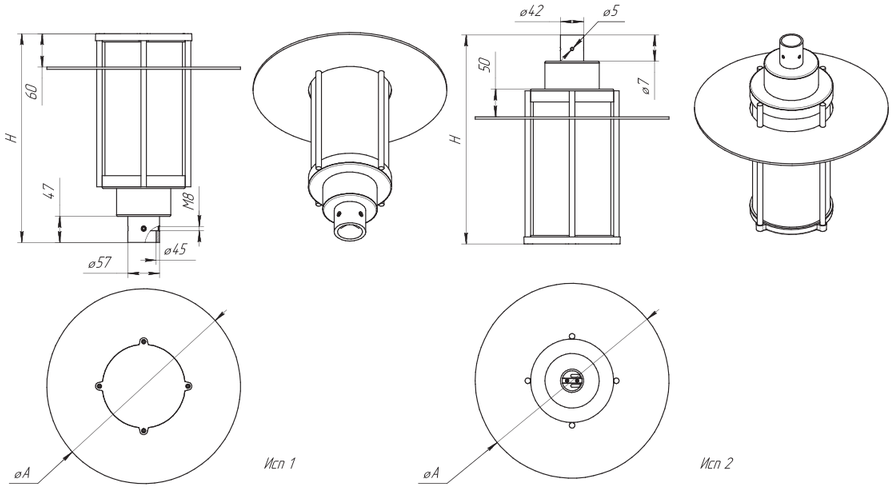

CRI: 70 | IP65 | УХЛ1* | +40°C -45°C | $K_п$ - 3% | 0.95

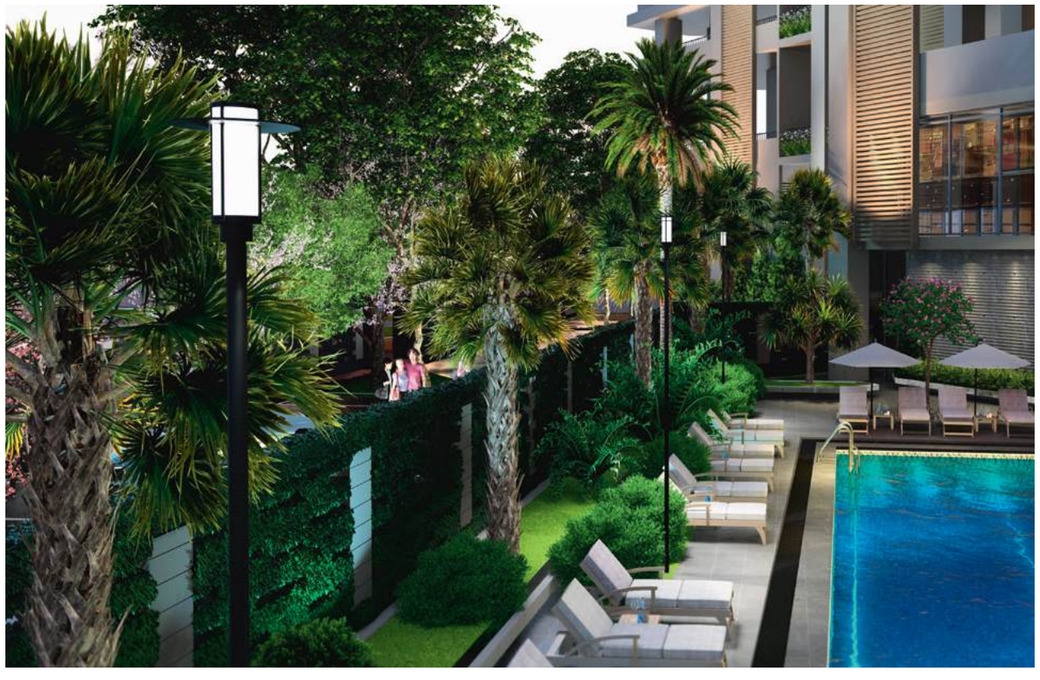

Наименование	Мощность	Световой поток лм, от	КСС	Температура свечения	Масса, кг	Размеры Д x Ш x В
FLORA U-35	35	4200-5150	M	2700-5000	8.97	350 x 350 x 375
FLORA U-50	50	6000-7350	M	2700-5000	11.09	400 x 400 x 440
FLORA D-35	35	4200-5150	M	2700-5000	8.75	350 x 350 x 375
FLORA D-50	50	6000-7350	M	2700-5000	10.87	400 x 400 x 440

NORLED **GLOW**

- **СДЕЛАНО В РОССИИ**
- **В РЕЕСТРЕ МИНПРОМТОРГА**
- **ГАРАНТИЯ ДО 5 ЛЕТ**

- **КРЕПЛЕНИЕ НА ОПОРУ**
- **КРЕПЛЕНИЕ НА КРОНШТЕЙН**

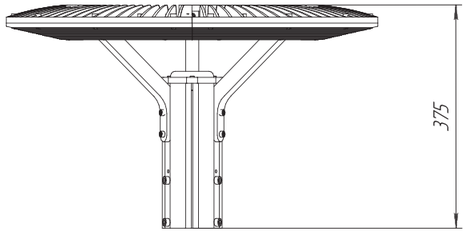

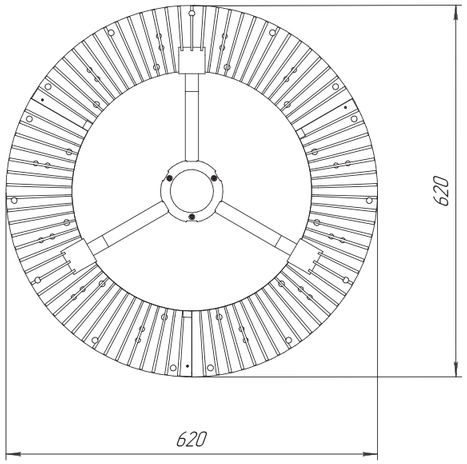

CRI: 70 | **IP65** | **УХЛ1*** | **+40°C -45°C** | **$K_п$ - 3%** | **0.95**

ПРИМЕНЕНИЕ И ОСОБЕННОСТИ

Светодиодный светильник Glow для освещения городских улиц, придомовых территорий, скверов, парков и садов. Имеет современный дизайн, что позволяет его легко вписывать в городскую среду и обеспечивает высокий уровень зрительного комфорта.

КОНСТРУКЦИЯ И МАТЕРИАЛЫ

Массивный корпус защищен от коррозии полимерным покрытием.

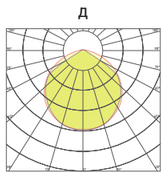

Наименование	Мощность	Световой поток лм, от	КСС	Температура свечения	Масса, кг	Размеры Д x Ш x В
GLOW 35	35	4375	Д	2700-5000	7.50	620 x 620 x 385
GLOW 50	50	6250	Д	2700-5000	7.50	620 x 620 x 385

NORLED **ORBITA**

- СДЕЛАНО В РОССИИ
- В РЕЕСТРЕ МИНПРОМТОРГА
- ГАРАНТИЯ ДО 5 ЛЕТ

- КРЕПЛЕНИЕ НА ОПОРУ
- КРЕПЛЕНИЕ НА КРОНШТЕЙН

ПРИМЕНЕНИЕ И ОСОБЕННОСТИ

Светодиодный светильник серии ORBITA предназначен для освещения городских улиц, придомовых территорий, скверов, парков и садов. Лаконичный дизайн позволяет вписать данную модель в городскую среду практически любой стилистической направленности.

КОНСТРУКЦИЯ И МАТЕРИАЛЫ

Массивный корпус защищен от коррозии полимерным покрытием.

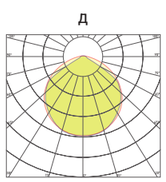

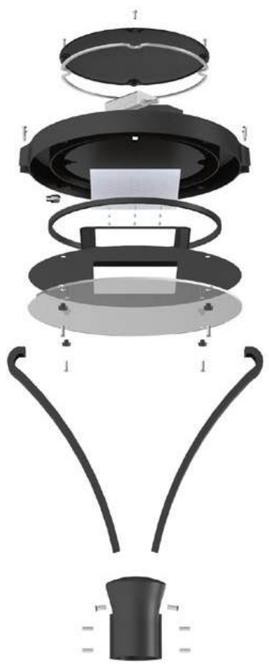

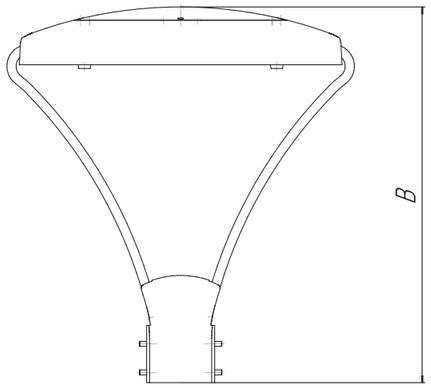

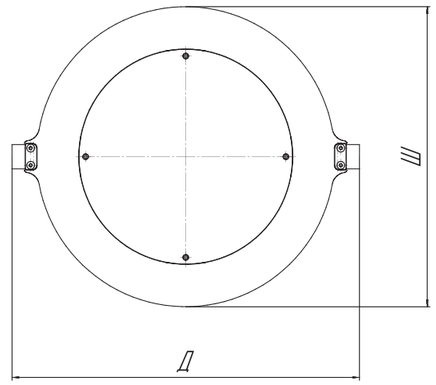

CRI: 70 | IP65 | УХЛ1* | +40°C -45°C | $K_п$ - 3% | 0.95

Наименование	Мощность	Световой поток лм, от	КСС	Температура свечения	Масса, кг	Размеры Д x Ш x В
ORBITA 30	30	3600-4050	Д	2700-5000	6.35	490 x 420 x 530
ORBITA 50	50	6000-6750	Д	2700-5000	6.35	490 x 420 x 530

NORLED **LUXUS**

- СДЕЛАНО В РОССИИ
- В РЕЕСТРЕ МИНПРОМТОРГА
- ГАРАНТИЯ ДО 5 ЛЕТ

- ПОДВЕСНОЕ НА КРОНШТЕЙН

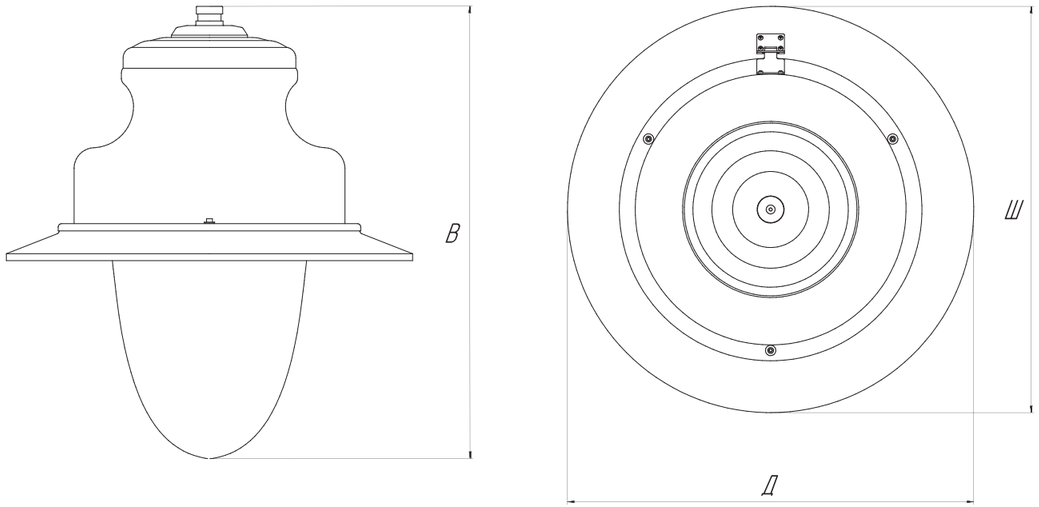

CRI: 70 | IP65 | УХЛ1* | +40°C -45°C | $K_п$ - 3% | 0.95

ПРИМЕНЕНИЕ И ОСОБЕННОСТИ

Светодиодный светильник LUXUS для функционального освещения городских улиц, придомовых территорий, скверов, парков и садов. Имеет современный дизайн, что позволяет его легко вписывать в городскую среду и обеспечивает высокий уровень зрительного комфорта.

КОНСТРУКЦИЯ И МАТЕРИАЛЫ

Массивный корпус защищен от коррозии полимерным покрытием.

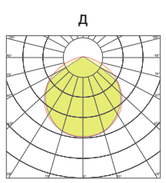

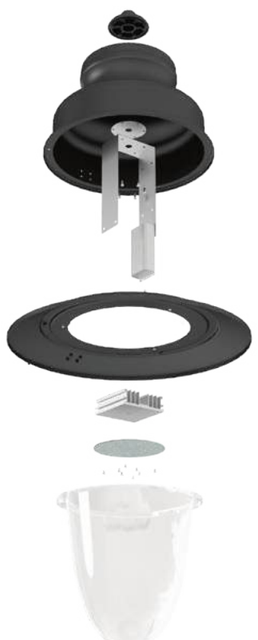

Наименование	Мощность	Световой поток лм, от	КСС	Температура свечения	Масса, кг	Размеры Д x Ш x В
LUXUS 30	30	3750	Д	2700-5000	5.00	590 x 590 x 660
LUXUS 50	50	6250	Д	2700-5000	5.00	590 x 590 x 660

ОПОРЫ **ОСВЕЩЕНИЯ**

SMART ПИЛОН **SEGMENT**

SMART пилон **SEGMENT** — это технологическое устройство, которое используется для сбора и передачи информации в реальном времени. Устанавливается на улицах и в других общественных местах и оснащен различными сенсорами и устройствами, такими как камеры, микрофоны, датчики движения и т.д.

SMART пилон **SEGMENT** может собирать данные о трафике, окружающей среде, общественной безопасности и других аспектах городской жизни. Эта информация затем обрабатывается и используется для оптимизации городской инфраструктуры, повышения эффективности и комфорта жизни горожан. Внешний вид умного устройства зависит от назначения и функционала.

В зависимости от конкретного назначения **SMART** пилон **SEGMENT** может быть оснащен различными устройствами и сенсорами, которые определяют следующие показатели:

- температура окружающей среды;
- газы / уровень CO_2;
- уровень радиационного фона / счетчик Гейгера;
- количество частиц пыли / чистоты воздуха;
- показания атмосферного давления;
- уровень освещенности;
- время;
- местоположение GPS;
- потребление электроэнергии;
- статус защиты узлов питания;
- уровень шума окружающей среды.

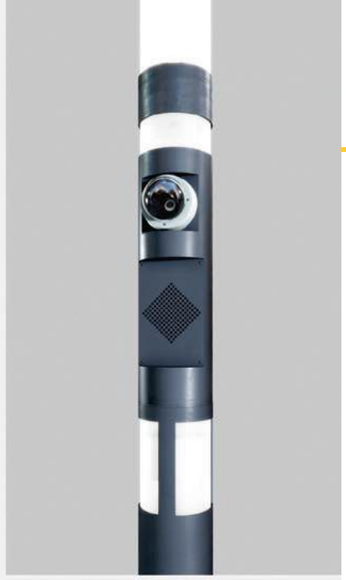

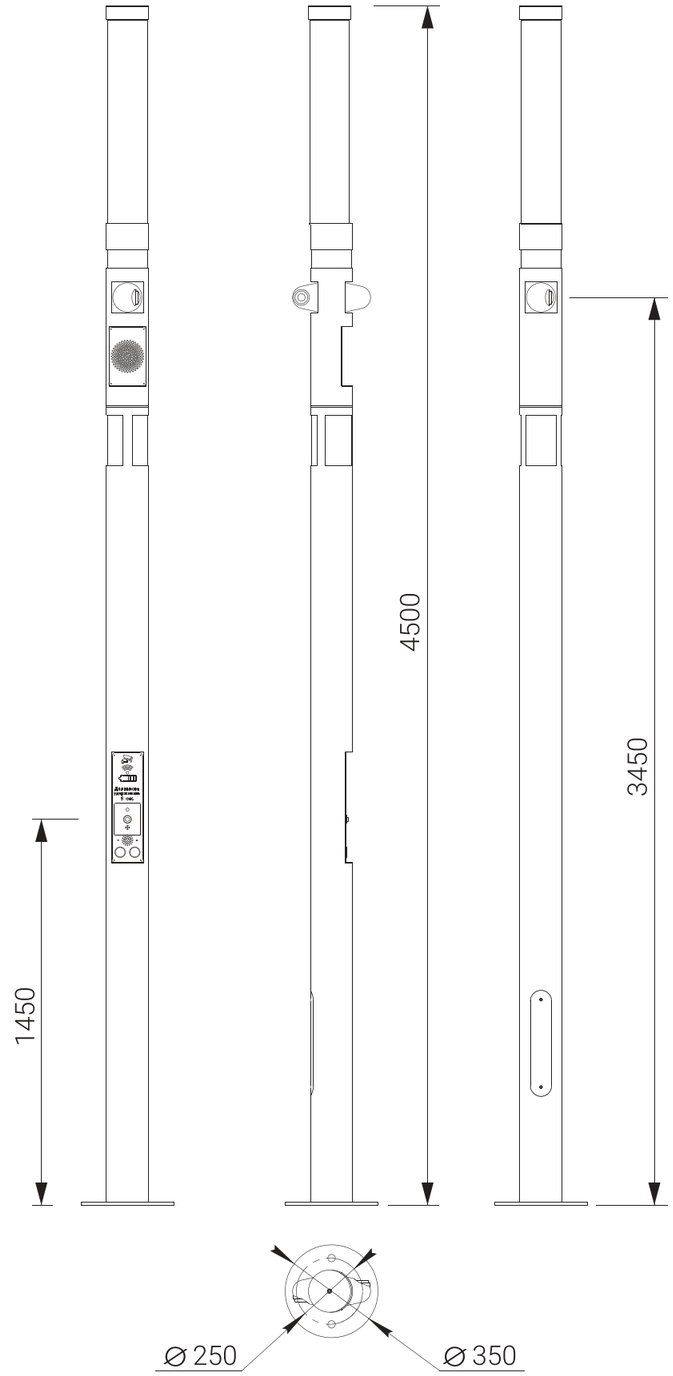
1450
4500
3450
⌀ 250
⌀ 350

Размещение дополнительного оборудования

Размещение штатного оборудования

Экстренное и сервисное оборудование

УМНАЯ ОПОРА ATLANT-Q
высота от 6 до 12 метров

Конструкция

Опора ATLANT-Q изготавливается из двух отрезков стальных квадратных труб расчетного сечения, соединенных между собой поперечным сварным швом. Фланец опоры служит для крепления опоры.
Опоры **ATLANT-Q** изготавливаются высотой 6, 8, 10, и 12 метров.
Кроме функции освещения, выполняют функции в сфере интеллектуальных систем общественной и экологической безопасности, в сфере формирования эффективной системы управления городским хозяйством, в сфере создание безопасных и комфортных условий для жизни горожан, в сфере инфраструктуры сетей связи, в сфере межведомственного оказания услуг.
Установка различного оборудования позволяет быстро и эффективно решать проблемы в разных сферах деятельности человека.

Высота от подземной части опоры до нижней кромки люка 500 мм.
Подвод кабелей питания производится через окно в металлической закладной опоры. Крепление опор освещения производится болтовыми соединениями на металлические закладные, которые предварительно бетонируются.

Комплектность:

- ствол опоры;
- крепежные изделия в соответствии с комплектовочной ведомостью;
- паспорт.

Дополнительные опции:

- светильник;
- оборудование в соответствии с договором поставки;
- кронштейн, крепежные изделия в соответствии с комплектовочной ведомостью;
- фундамент металлический, монтажный комплект в соответствии с договором поставки;
- покраска по палитре RAL COLORS;
- двойное заземление;
- нестандартное расположение и количество люков.

Монтаж:

Установка опор осуществляется при помощи болтовых соединений на железобетонные фундаменты, имеющие в своем составе металлический фундамент. Металлический фундамент играет роль закладного элемента. На опору устанавливается кронштейн со светильником.
При подземном подводе питающих кабелей через окна в металлическом фундаменте предусмотрены ревизионные люки с планками для установки комплектующих и точка заземления.

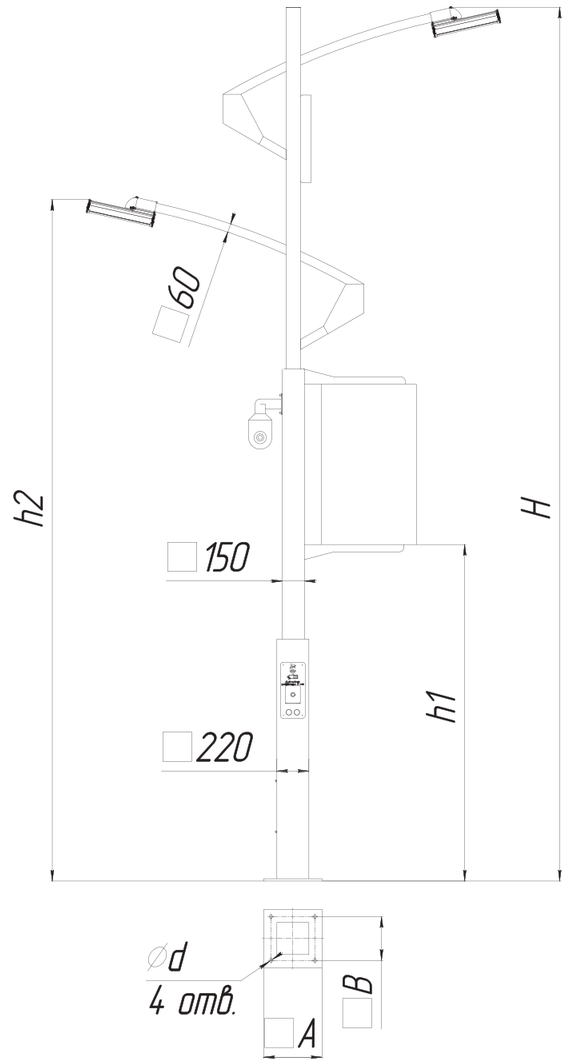

Наименование опоры	Масса, кг	Габаритные размеры, мм					
		H	h1	h2	A	B	d
ATLANT-Q-6	281	6000	2290	4660	450	300	20
ATLANT-Q-8	386	8000	4000	6500	450	300	6000
ATLANT-Q-10	443	10000	4000	7000	500	350	6000
ATLANT-Q-12	499	12000	4000	8500	500	350	6000

УМНАЯ ОПОРА ATLANT-R

высота от 6 до 12 метров

Конструкция

Опора **ATLANT-R** изготавливается из двух отрезков стальных круглых бесшовных труб расчетного сечения, соединенных между собой переходником. Фланец опоры служит для крепления опоры.
Опоры **ATLANT-R** изготавливаются высотой 6, 8, 10, и 12 метров.
Кроме функции освещения, выполняют функции в сфере интеллектуальных систем общественной и экологической безопасности, в сфере формирования эффективной системы управления городским хозяйством, в сфере создания безопасных и комфортных условий для жизни горожан, в сфере инфраструктуры сетей связи, в сфере межведомственного оказания услуг.
Установка различного оборудования позволяет быстро и эффективно решать проблемы в разных сферах деятельности человека.

Высота от подземной части опоры до нижней кромки люка 500 мм.
Подвод кабелей питания производится через окно в металлической закладной опоры.
Крепление опор освещения производится болтовыми соединениями на металлические закладные, которые предварительно бетонируются.

Комплектность:

- ствол опоры;
- крепежные изделия в соответствии с комплектовочной ведомостью;
- паспорт.

Дополнительные опции:

- светильник;
- оборудование в соответствии с договором поставки;
- кронштейн, крепежные изделия в соответствии с комплектовочной ведомостью;
- фундамент металлический, монтажный комплект в соответствии с договором поставки;
- покраска по палитре RAL COLORS;
- двойное заземление;
- нестандартное расположение и количество люков.

Экстренное и сервисное оборудование

Размещение штатного оборудования

Монтаж

Установка опор осуществляется при помощи болтовых соединений на железобетонные фундаменты, имеющие в своем составе металлический фундамент. Металлический фундамент играет роль закладного элемента. На опору устанавливается кронштейн со светильником.
При подземном подводе питающих кабелей через окна в металлическом фундаменте предусмотрены ревизионные люки с планками для установки комплектующих и точка заземления.

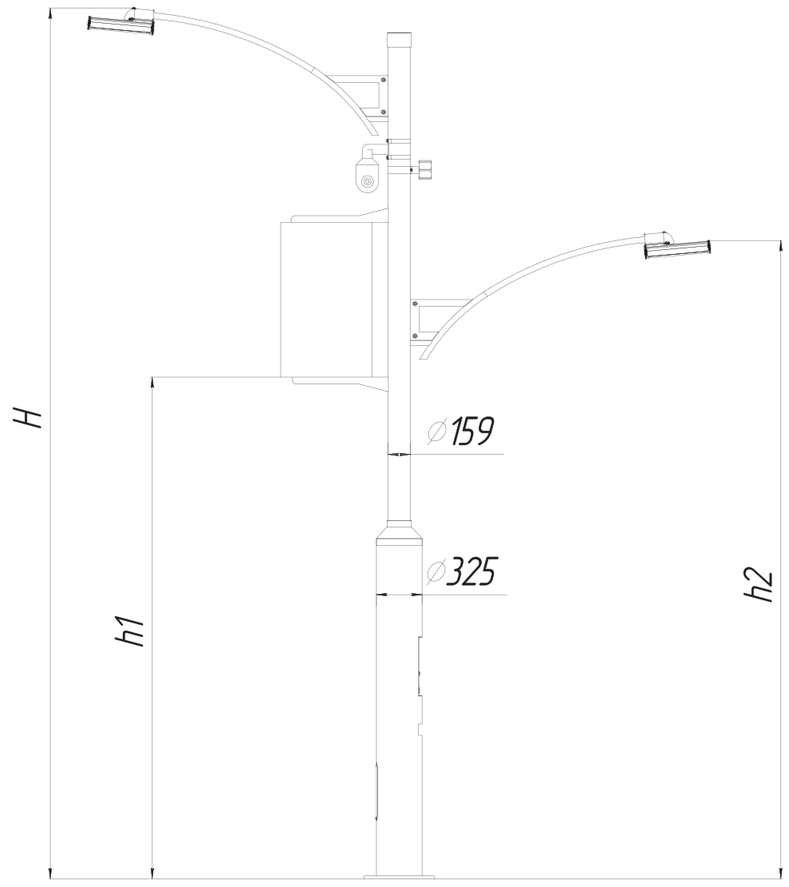

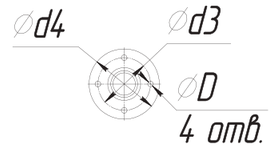

Наименование опоры	Масса, кг	Габаритные размеры, мм					
		H	h1	h2	D	d3	d4
ATLANT-R-6	331	6000	3570	4540	20	170	230
ATLANT-R-8	386	8000	4350	6020	24	230	300
ATLANT-R-10	443	10000	4350	7700	24	230	300
ATLANT-R-12	499	12000	4350	7700	28	250	350

СИЛОВЫЕ ОПОРЫ

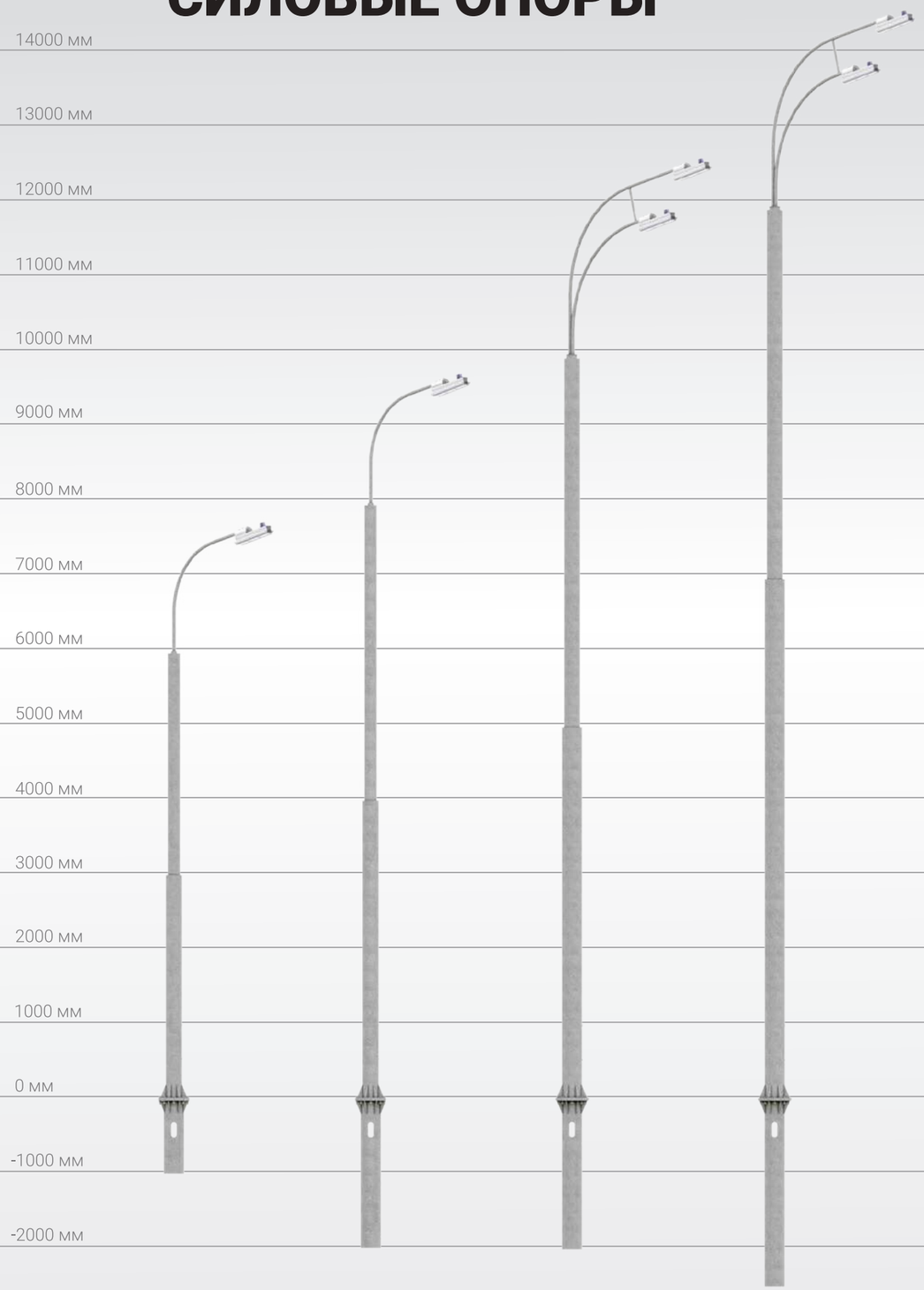

МСФ-350-6-01

МСФ-400-8-01

МСФ-400-10-01

МСФ-700-12-01

НЕСИЛОВЫЕ ОПОРЫ

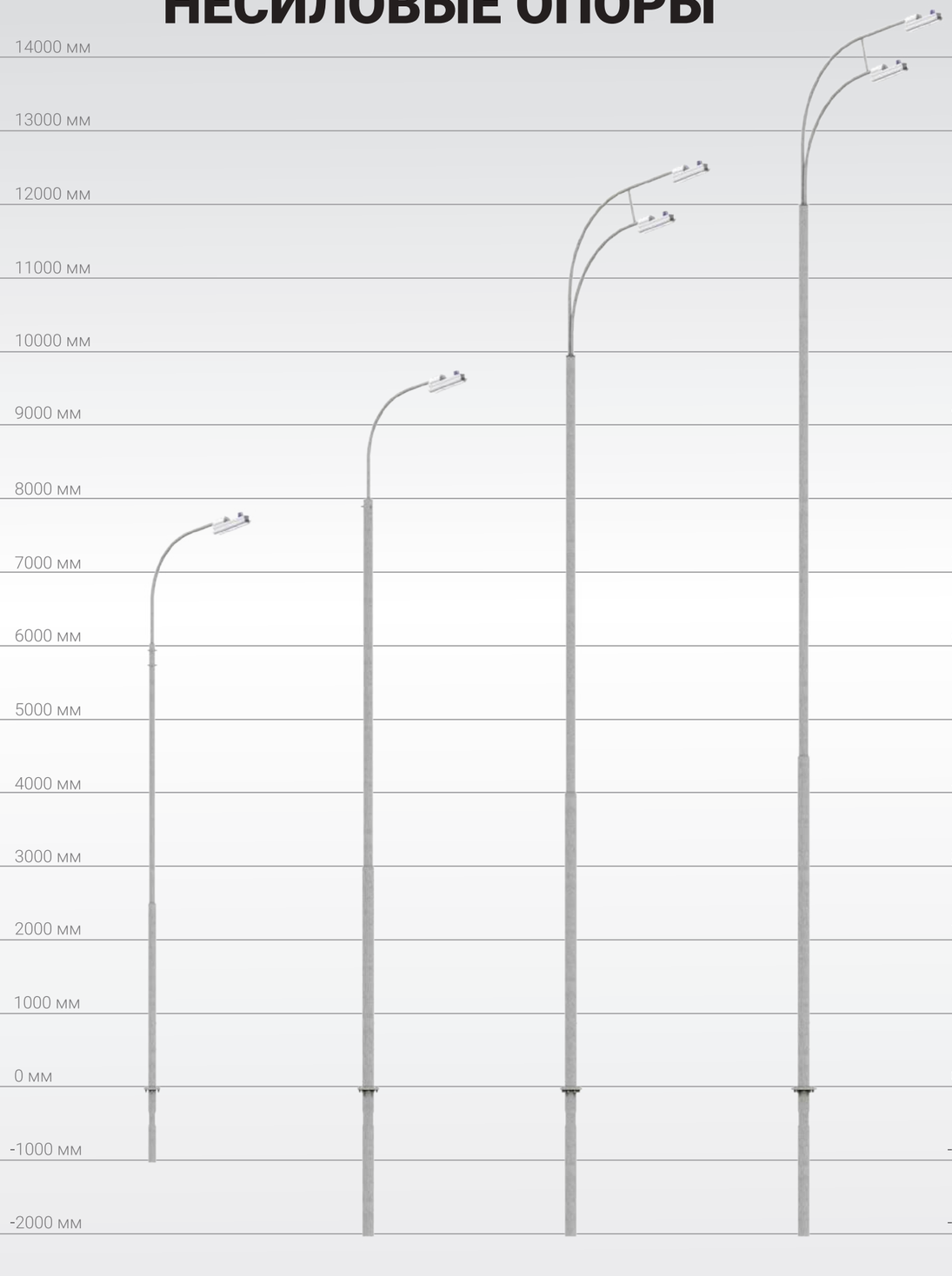

МНФ-6-02

МНФ-8-02

МНФ-10-02

МНФ-12-02

Крепление кронштейна

Ревизионный лючок

Фланцевое соединение

Окно ЗДФ для вывода кабеля

ОПОРА СИЛОВАЯ ТРУБЧАТАЯ ФЛАНЦЕВАЯ

высота от 6 до 12 метров

Конструкция

Опора силовая изготавливается из двух отрезков стальных круглых бесшовных труб расчетного сечения, соединенных между собой поперечным сварным стыком. Фланец опоры служит для крепления опоры.
Трубчатые силовые опоры освещения изготавливаются высотой 6, 8,10, и 12 метров. Силовые опоры дополнительно могут быть использованы в качестве ствола опоры под флагштоки, молниеотводы, светофорные опоры, опоры дорожных знаков.

В нижней части опоры для распределения кабелей имеется ревизионный люк, под ним размещены планки для установки комплектующих и точка заземления (болтовое соединение М10).
Высота от подземной части опоры до нижней кромки люка 500 мм.
Подвод кабелей питания производится через окно в металлической закладной опоры.

Крепление опор освещения производится болтовыми соединениями на металлические закладные, которые предварительно бетонируются.

Комплектность:

- ствол опоры;
- крепежные изделия в соответствии с комплектовочной ведомостью;
- паспорт.

Дополнительные опции:

- светильник;
- кронштейн, крепежные изделия в соответствии с комплектовочной ведомостью;
- фундамент металлический, монтажный комплект в соответствии с договором поставки;
- покраска по палитре RAL COLORS;
- двойное заземление;
- нестандартное расположение и количество люков.

Монтаж

Установка опор осуществляется при помощи болтовых соединений на железобетонные фундаменты, имеющие в своем составе металлический фундамент. Металлический фундамент играет роль закладного элемента.
На опору устанавливается кронштейн со светильником.
При подземном подводе питающих кабелей, через окна в металлическом фундаменте предусмотрены ревизионные люки с планками для установки комплектующих и точка заземления. При воздушном подводе питания точка заземления выполняется на расстоянии не более чем 800 мм ниже верхнего обреза опоры.

Расшифровка номенклатуры и модификаций

1	2	3		4		5		6		7
М	С	Ф	-	350	-	6	-	02	-	ц

1	Материал опоры:	**М -** металлическая; **Ж -** железобетонная; **К -** композитная.
2	Тип опоры:	**С -** силовая; **Н -** несиловая; **Т -** контактной сети; **П -** складывающаяся.
3	Форма и сечение ствола опоры:	**П -** прямостоечная трубчатая; **Ф -** фланцевая трубчатая; **ПГ -** прямостоечная гранёная; **ФГ -** фланцевая гранёная; **ПК -** прямостоечная круглоконическая; **ФК -** фланцевая круглоконическая
4	Допустимая боковая статическая нагрузка в верхней точке опоры (для опор С и Т):	350 - 350 кг.
5	Высота опоры над поверхностью земли:	6.0 - 6.0 м.
6	Вариант подвода электрического кабеля (не указывается для складывающихся опор)	01 - Воздушный подвод к верхней части опоры; 02; 05 - Внутренний подвод с обслуживанием через люк в нижней части опоры.
7	Вид покрытия:	**ц -** нанесение методом горячего цинкования; **лк -** лакокрасочное покрытие; **цл -** нанесённое методом горячего цинкования с последующей окраской.

Параметры опор силовых трубчатых фланцевых

Наименование опоры	Наименование закладного элемента	Масса, кг	Р, кг	Габаритные размеры, мм								
				H	h	h1	d1	d2	D	n	d3	d4
МСФ-350-6-01	МЭФ-20/8/Д420-2.5	286.50	350	6000	3000	2000	219	168	24	8	360	420
МСФ-400-8-01	МЭФ-20/8/Д420-2.5	374.20	400	8000	4000	2500	219	168	24	8	360	420
МСФ-400-10-01	МЭФ-24/8/Д450-2.5	462.80	400	10000	5000	2500	273	219	28	8	370	450
МСФ-700-12-01	МЭФ-30/12/Д500-3	558.60	700	12000	5500	3000	273	219	34	12	380	500

Параметры фундаментов к опорам МСФ

Наименование закладного элемента	Масса, кг	Габаритные размеры, мм					
		D	h	d1	d2	n	d3
МЭФ-20/8/Д420-2.5	193.5	219	2500	360	420	8	24
МЭФ-24/8/Д450-2.5	226.8	273	2500	370	450	8	28
МЭФ-30/12/Д500-3.0	280.0	273	3000	380	500	12	34

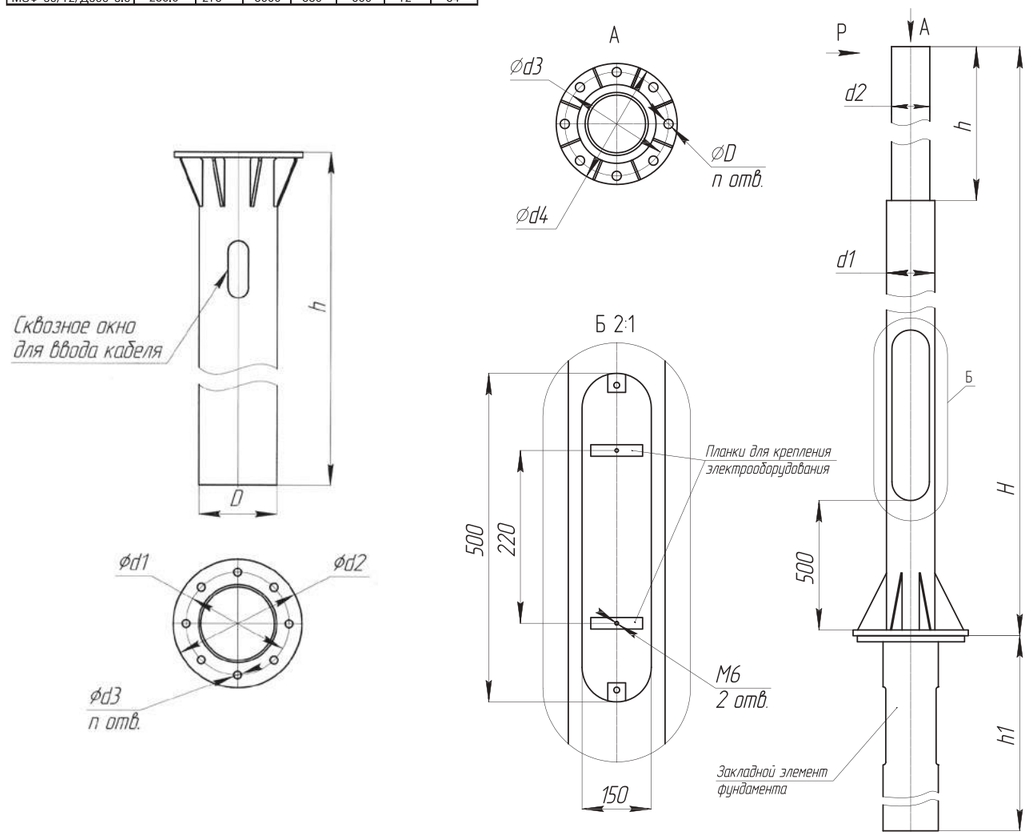

ОПОРА НЕСИЛОВАЯ ТРУБЧАТАЯ ФЛАНЦЕВАЯ

высота от 6 до 12 метров

Конструкция

Опора несиловая изготавливается из двух отрезков стальных круглых бесшовных труб расчетного сечения, соединенных между собой поперечным сварным стыком. Фланец опоры служит для крепления опоры.
Трубчатые несиловые опоры освещения изготавливаются высотой 6, 8, 10, и 12 метров.
Несиловые опоры дополнительно могут быть использованы в качестве ствола опоры под флагштоки, молниеотводы, светофорные опоры, опоры дорожных знаков.

В нижней части опоры для распределения кабелей имеется ревизионный люк, под ним размещены планки для установки комплектующих и точка заземления (болтовое соединение М10).
Высота от подземной части опоры до нижней кромки люка 500 мм.
Подвод кабелей питания производится через окно в металлической закладной опоры.
Крепление опор освещения производится болтовыми соединениями на металлические закладные, которые предварительно бетонируются.
Не допускается использование несиловых опор в качестве силовых.

Комплектность:

- ствол опоры;
- крепежные изделия в соответствии с комплектовочной ведомостью;
- паспорт.

Дополнительные опции:

- светильник;
- кронштейн, крепежные изделия в соответствии с комплектовочной ведомостью;
- фундамент металлический, монтажный комплект в соответствии с договором поставки;
- покраска по палитре RAL COLORS;
- двойное заземление;
- нестандартное расположение и количество люков.

Монтаж

Установка опор осуществляется при помощи болтовых соединений на железобетонные фундаменты, имеющие в своем составе металлический фундамент. Металлический фундамент играет роль закладного элемента.
На опору устанавливается кронштейн со светильником.

При подземном подводе питающих кабелей, через окна в металлическом фундаменте предусмотрены ревизионные люки с планками для установки комплектующих и точка заземления.

Крепление кронштейна

Ревизионный лючок

Фланцевое соединение

Окно ЗДФ для вывода кабеля

Расшифровка номенклатуры и модификаций

1	2	3		4		5		6		7
М	Н	Ф	-	350	-	6	-	02	-	ц

1	Материал опоры:	**М -** металлическая; **Ж -** железобетонная; **К -** композитная.
2	Тип опоры:	**С -** силовая; **Н -** несиловая; **Т -** контактной сети; **П -** складывающаяся.
3	Форма и сечение ствола опоры:	**П -** прямостоечная трубчатая; **Ф -** фланцевая трубчатая; **ПГ -** прямостоечная гранёная; **ФГ -** фланцевая гранёная; **ПК -** прямостоечная круглоконическая; **ФК -** фланцевая круглоконическая
4	Допустимая боковая статическая нагрузка в верхней точке опоры (для опор С и Т):	350 - 350 кг.
5	Высота опоры над поверхностью земли:	6.0 - 6.0 м.
6	Вариант подвода электрического кабеля (не указывается для складывающихся опор)	01 - Воздушный подвод к верхней части опоры; 02; 05 - Внутренний подвод с обслуживанием через люк в нижней части опоры.
7	Вид покрытия:	**ц -** нанесение методом горячего цинкования; **лк -** лакокрасочное покрытие; **цл -** нанесённое методом горячего цинкования с последующей окраской.

Параметры опор несиловых трубчатых фланцевых

Наименование опоры	Наименование закладного элемента	Масса, кг	Габаритные размеры, мм							
			H	h1	h2	d1	d2	D	d3	d4
МНФ-6-02	МЗФ-16/4/К230-1.0	78.60	6000	1000	2500	108	76	20	170	230
МНФ-8-02	МЗФ-20/4/К300-2.0	103.90	8000	2000	3000	159	133	24	230	300
МНФ-10-02	МЗФ-20/4/К300-2.0	153.80	10000	2000	4000	159	133	24	230	300
МНФ-12-02	МЗФ-20/4/К350-2.5	228.30	12000	2500	4500	159	133	28	250	350

Параметры фундаментов к опорам МНФ

Наименование закладного элемента	Масса, кг	Габаритные размеры, мм				
		D	h	d1	d2	d3
МЗФ-16/4/К230-1.0	16.6	108	1000	170	230	20
МЗФ-20/4/К300-2.0	64.9	159	2000	230	300	24
МЗФ-24/4/К350-2.5	82.3	159	2500	250	350	28

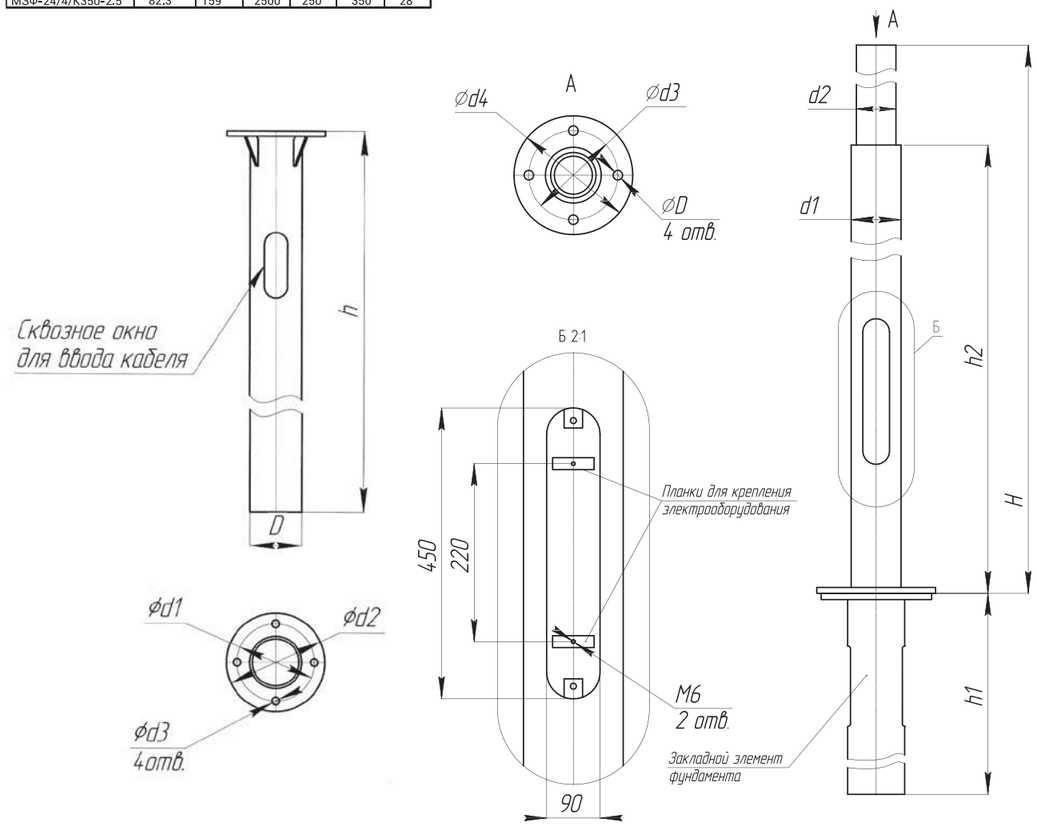

ПАРКОВЫЕ ОПОРЫ СТАЦИОНАРНОГО ОСВЕЩЕНИЯ

КОНСТРУКЦИЯ

Опоры парковые могут изготавливаться как из одного отрезка диаметром 76 мм, так и из двух отрезков диаметром 76 и 108 мм стальных круглых труб расчетного сечения, соединенных между собой через стальной переходник сварными соединениями.

Фланец опоры служит для крепления опоры.

Парковые опоры изготавливаются высотой 2,6 м, 3,4 м, 4,4 м, и 5,4 метров.

Парковые опоры дополнительно могут быть использованы в качестве ствола опоры под флагштоки, молниеотводы, светофорные опоры, опоры дорожных знаков.

В нижней части опоры для распределения кабелей имеется ревизионный люк, под ним размещены планки для установки комплектующих и точка заземления (болтовое соединение М10).

Высота от подземной части опоры до нижней кромки люка 300 мм.

Подвод кабелей питания производится через окно в металлической закладной опоры.

Крепление опор освещения производится болтовыми соединениями на металлические закладные, которые предварительно бетонируются.

ТИП 1

ТИП 2

ТИП 3

КОМПЛЕКТНОСТЬ

— ствол опоры;
— крепежные изделия в соответствии с комплектовочной ведомостью;
— паспорт.

ДОПОЛНИТЕЛЬНЫЕ ОПЦИИ

— светильник
— кронштейн, крепежные изделия в соответствии с комплектовочной ведомостью;
— фундамент металлический, монтажный комплект в соответствии с договором поставки;
— покраска по палитре RAL COLORS;
— двойное заземление.
— нестандартное расположение и количество люков;

МОНТАЖ

Установка парковых опор осуществляется при помощи болтовых соединений на металлические закладные, которые монтируются в бетонный фундамент.

На опору устанавливается кронштейн со светильником.

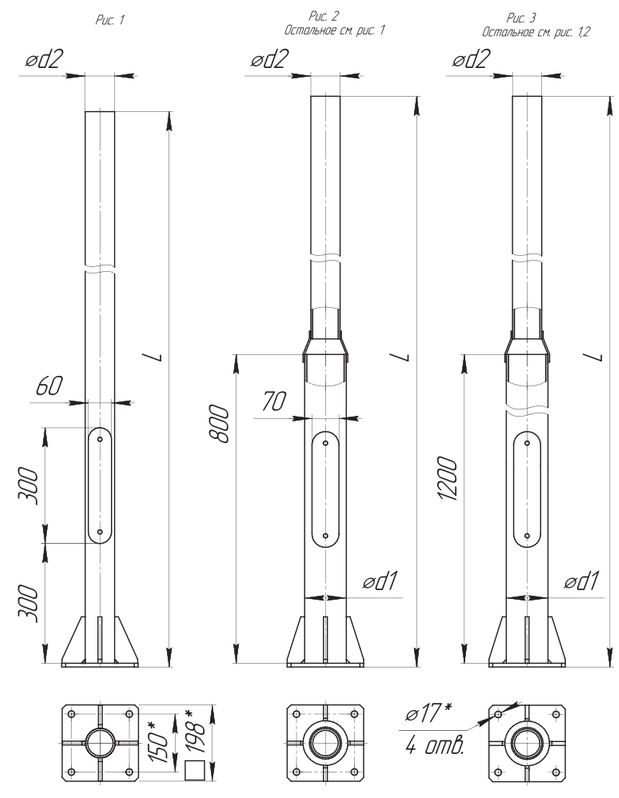

Обозначение	Размеры, мм			Рис.	Масса, кг
	L	d1	d2		
НРГП.24.04.00.00	2610	–	76	1	27
–01	3410	–	76	1	34
–02	4410	–	76	1	43
–03	5410	–	76	1	52
–04	2610	108	76	2	35,5
–05	3410	108	76	2	42,5
–06	4410	108	76	2	51,5
–07	5410	108	76	2	60
–08	2610	108	76	3	38
–09	3410	108	76	3	45
–10	4410	108	76	3	54
–11	5410	108	76	3	65

КРОНШТЕЙНЫ
ОПОР ОСВЕЩЕНИЯ

КРОНШТЕЙНЫ ОПОР СТАЦИОНАРНОГО ОСВЕЩЕНИЯ

Кронштейны опор стационарного освещения предназначены для крепления консольных светильников опоры и используются для оборудования несиловых и силовых опор освещения, применяемых для освещения объектов транспортной инфраструктуры, парковых зон и придомовых территорий, парковок, коттеджных поселков, улиц с различной интенсивностью движения.

Кронштейны опор изготавливаются из труб круглого сечения. Имеют различную конфигурацию и размеры в зависимости от технических требований и требований дизайна.

Основными параметрами кронштейна является горизонтальный и вертикальный вылет. Основные параметры кронштейна (геометрические параметры и внешний вид) выбираются на основании свето-технического расчета и предоставляются заказчиком.

Наклон посадочных мест консолей под установки осветительных приборов к горизонтали от 0 до 90 градусов.

Кронштейны представлены тремя сериями: **CLASSIC, MODERN** и **SPLINE.**

Условные обозначения кронштейнов

1 К – 1 – 0,5 – 0,5 – 15/90 – о1 – ц

- *1* — *Порядковый номер серии кронштейнов:*
  - *1 – серия* **CLASSIC**;
  - *2 – серия* **MODERN**;
  - *3 – серия* **SPLINE**.
- *К* — *Тип устанавливаемых ОП:*
  - *К – консольный;*
  - *Т – торшерный;*
  - *П – прожектор;*
  - *С – подвесной.*
- *1* — *Количество посадочных мест под ОП*
- *0,5* — *Высота кронштейна в метрах*
- *0,5* — *Вылет кронштейна в метрах*
- *15* — *Наклон посадочных мест под ОП к горизонтали*
- *90* — *Угол между установочными местами по горизонтали*
- *о1* — *Обозначение типа и размера установочного места:*
  - *о – обечайка;*
  - *ф – фланец;*
  - *н – настенный;*
  - *п – приставной.*
  - *число – типоразмер установочного места;*
- *ц* — *Вид покрытия : ц – горячее цинкование*

Обозначение стандартных посадочных мест

Обозначение типа установочного места	D+1, мм (внутренний)	d -1, мм (наружный заходящего элемента)
о1	145	120
о2	180	148
о3	230	197
о4	285	250
о5	335	303
о6	250	48
о7	300	48
о8	171	141

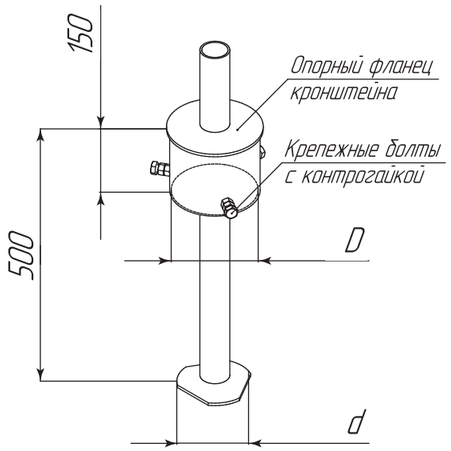

CLASSIC

Кронштейны опор стационарного освещения серии **CLASSIC** предназначены для крепления консольных светильников опоры и используются для оборудования несиловых и силовых опор освещения, применяемых для освещения объектов транспортной инфраструктуры, парковых зон и придомовых территорий, парковок, коттеджных поселков, улиц с различной интенсивностью движения.

Кронштейны изготавливаются из труб круглого сечения, имеют различную конфигурацию и размеры в зависимости от технических требований и требований дизайна. Основными параметрами кронштейна является горизонтальный и вертикальный вылет. Геометрические параметры и внешний вид выбираются на основании светотехнического расчета и предоставляются заказчиком.

Наклон посадочных мест консолей под установки осветительных приборов к горизонтали от 0 до 90 градусов.

Серия **CLASSIC** представлена однорожковыми, двухрожковыми, трехрожковыми и четырехрожковыми модификациями.

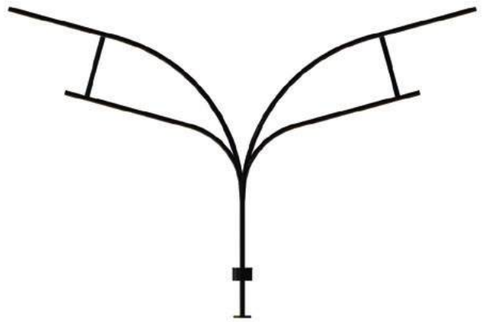

CLASSIC
ЧЕТЫРЕХРОЖКОВЫЙ 180

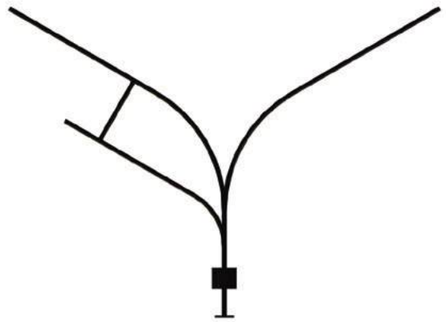

CLASSIC
ТРЕХРОЖКОВЫЙ 180

CLASSIC
ДВУХРОЖКОВЫЙ 180

CLASSIC
ДВУХРОЖКОВЫЙ 90

CLASSIC
ОДНОРОЖКОВЫЙ

CLASSIC
ДВУХРОЖКОВЫЙ

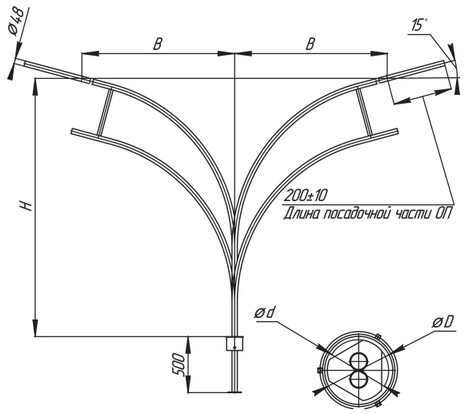

CLASSIC
ЧЕТЫРЕХРОЖКОВЫЙ 180

Наименование	Масса, кг	Размеры, мм			
		H	B	D	d
КРОНШТЕЙНЫ CLASSIC					
1.К4-2,5-2,0-15/180-о2-ц	82,9	2500	2000	180	120
1.К4-2,5-2,0-15/180-о4-ц	89	2500	2000	285	250
1.К4-3,0-2,0-15/180-о3-ц	90,3	3000	2000	230	197
1.К4-3,0-2,0-15/180-о5-ц	97,4	3000	2000	335	303
1.К4-3,5-2,0-15/180-о2-ц	93,3	3500	2000	180	148
1.К4-3,5-2,0-15/180-о3-ц	95,5	3500	2000	230	197

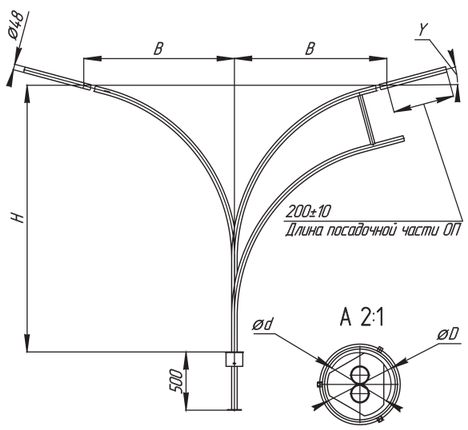

CLASSIC
ТРЕХРОЖКОВЫЙ 180

Наименование	Масса, кг	Размеры, мм				Y, град
		H	B	D	d	
КРОНШТЕЙНЫ CLASSIC						
1.К3-2,0-2,0-15/180-о2-ц	66	2000	2000	180	148	15
1.К3-2,5-2,0-15/180-о4-ц	78.73	2500	2000	285	250	15
1.К3-3,5-2,0-15/180-о3-ц	83,2	3500	2000	230	197	15
1.К3-2,0-2,0-30/180-о3-ц	61.5	2000	2000	230	197	30
1.К3-2,5-2,0-15/180-о3-ц	73	2500	2000	230	197	30

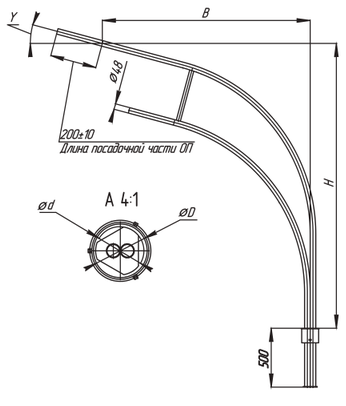

CLASSIC
ДВУХРОЖКОВЫЙ

Наименование	Масса, кг	Размеры, мм				Y, град
		H	B	D	d	
КРОНШТЕЙНЫ CLASSIC						
1.К2-1,0-1,0-15-о7-ц	19.4	1000	1000	300	48	15
1.К2-2,0-2,0-15-о8-ц	33.7	2000	2000	171	141	15
1.К2-2,0-2,0-30-о1-ц	34,6	2000	2000	145	120	30
1.К2-2,5-2,0-15-о1-ц	37,3	2500	2000	145	120	15
1.К2-2,5-2,0-30-о1-ц	37,2	2500	2000	145	120	30
1.К2-3,3-1,7-15-о1-ц	34,9	3300	1700	145	120	15
1.К2-4,0-2,5-15-о1-ц	51.4	4000	2500	145	120	30

CLASSIC
ДВУХРОЖКОВЫЙ 90

Наименование	Масса, кг	Размеры, мм				Y, град
		H	B	D	d	
КРОНШТЕЙНЫ CLASSIC						
1.К2-1,0-0,5-15/90-о3-ц	25,2	1000	500	230	197	15
1.К2-1,5-1,5-15/90-о4-ц	36.4	1500	1500	285	250	15
1.К2-2,0-2,0-15/90-о4-ц	56.4	2000	2000	285	250	15
1.К2-2,0-2,0-30/90-о4-ц	54.4	2000	2000	335	303	30
1.К2-2,5-2,0-15/90-о4-ц	58.2	2500	2000	230	197	15
1.К2-2,5-2,0-30/90-о4-ц	58.6	2500	2000	285	250	30

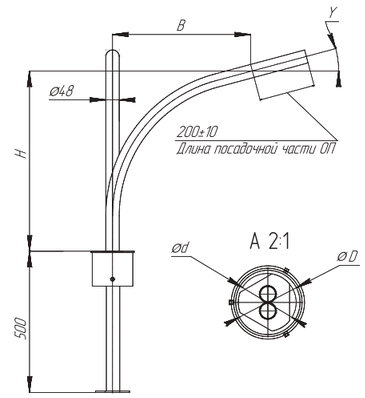

CLASSIC
ДВУХРОЖКОВЫЙ 180

Наименование	Масса, кг	Размеры, мм				Y, град
		H	B	D	d	
КРОНШТЕЙНЫ CLASSIC						
1.К2-1,0-1,0-15/180-о1-ц	19.1	1000	1000	145	120	15
1.К2-1,5-1,5-15/180-о2-ц	31.9	1500	1500	180	148	15
1.К3-2,0-2,0-15/180-о3-ц	50.2	2000	2000	230	197	15
1.К3-2,5-2,0-15/180-о2-ц	64.6	2500	2000	180	148	15
1.К3-3,0-2,0-15/180-о2-ц	59.7	3000	2000	180	148	15
1.К3-3,5-2,0-15/180-о2-ц	71.9	3500	2000	180	148	15
1.К3-2,0-2,0-30/180-о2-ц	46.2	2000	2000	180	148	30
1.К3-2,5-2,0-30/180-о2-ц	44.1	2500	2000	145	120	30

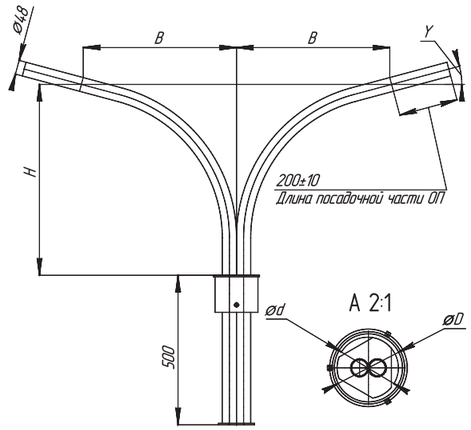

CLASSIC
ОДНОРОЖКОВЫЙ

Наименование	Масса, кг	Размеры, мм				Y, град
		H	B	D	d	
КРОНШТЕЙНЫ CLASSIC						
1.К1-0,5-0,5-15-о1-ц	9.2	500	500	145	120	15
1.К1-0,5-0,5-15-о2-ц	10.7	500	500	180	148	15
1.К1-1,0-1,0-15-о3-ц	17,1	1000	1000	230	197	15
1.К1-1,0-1,0-30-о3-ц	16	1000	1000	230	197	30
1.К1-1,0-1,0-15-о6-ц	16,1	1000	1000	250	48	15
1.К1-1,5-1,0-15-о3-ц	20	1500	1000	230	197	15
1.К1-1,5-1,5-15-о2-ц	18,4	1500	1500	180	148	15
1.К1-1,5-1,5-30-о3-ц	17,1	1500	1500	230	197	30
1.К1-2,0-1,0-15-о1-ц	21.5	2000	1000	145	120	15
1.К1-2,0-2,0-15-о3-ц	28,2	2000	2000	230	197	15
1.К1-2,0-2,0-30-о4-ц	30.7	2000	2000	285	250	30
1.К1-2,5-2,0-15-о2-ц	28,8	2500	2000	180	148	15
1.К1-2,5-2,0-30-о3-ц	29,4	2500	2000	230	197	15
1.К1-3,0-2,0-30-о5-ц	41	3000	2000	335	303	15

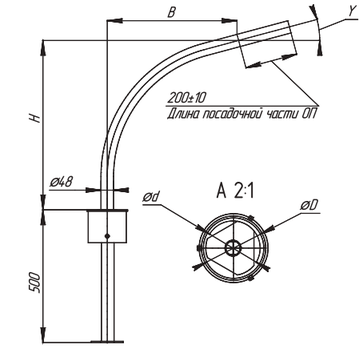

MODERN

Кронштейны опор стационарного освещения серии **MODERN** предназначены для крепления консольных светильников опоры и используются для оборудования несиловых и силовых опор освещения, применяемых для освещения объектов транспортной инфраструктуры, парковых зон и придомовых территорий, парковок, коттеджных поселков, улиц с различной интенсивностью движения.

Кронштейны изготавливаются из труб круглого сечения, имеют различную конфигурацию и размеры в зависимости от технических требований и требований дизайна. Основными параметрами кронштейна является горизонтальный и вертикальный вылет. Геометрические параметры и внешний вид выбираются на основании светотехнического расчета и предоставляются заказчиком.

Наклон посадочных мест консолей под установки осветительных приборов к горизонтали от 0 до 90 градусов.

Серия **MODERN** представлена двухрожковыми, трехрожковыми и четырехрожковыми модификациями.

MODERN
ЧЕТЫРЕХРОЖКОВЫЙ

Наименование	Масса, кг	Размеры, мм			
		H	B	D	Y, град
КРОНШТЕЙНЫ MODERN					
2.К4-0,4-1,5-15-о1-ц	38,2	400	1500	135	15
2.К4-0,4-1,5-30-о2-ц	45,8	400	1500	180	30
2.К4-1,0-1,5-15-о1-ц	46,4	1000	1500	135	15
2.К4-1,0-1,5-30-о1-ц	47,6	1000	1500	180	30

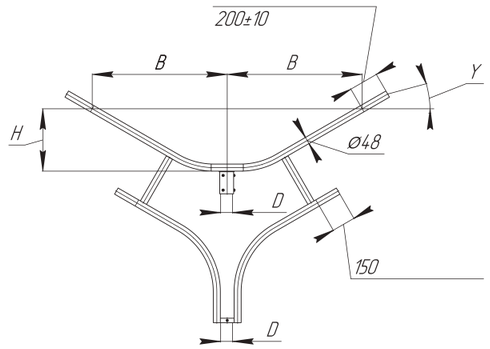

MODERN
ТРЕХРОЖКОВЫЙ

Наименование	Масса, кг	Размеры, мм			
		H	B	D	Y, град
КРОНШТЕЙНЫ MODERN					
2.К3-0,7-1,5-30-о1-ц	38,1	700	1500	135	30
2.К3-1,0-1,5-15-о1-ц	41,4	1000	1500	135	15
2.К3-1,0-1,5-30-о1-ц	43,6	1000	1500	180	30

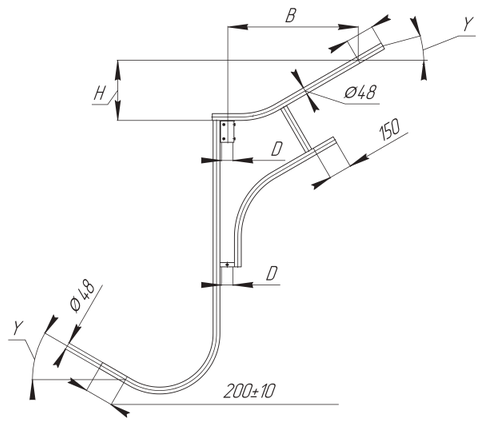

MODERN
ДВУХРОЖКОВЫЙ

Наименование	Масса, кг	Размеры, мм			
		H	B	D	Y, град
КРОНШТЕЙНЫ MODERN					
2.К2-0,4-1,5-15-о1-ц	28,2	400	1500	135	15
2.К2-0,4-1,5-30-о2-ц	28,3	400	1500	180	30
2.К2-0,7-1,5-15-о3-ц	34,5	700	1500	230	15

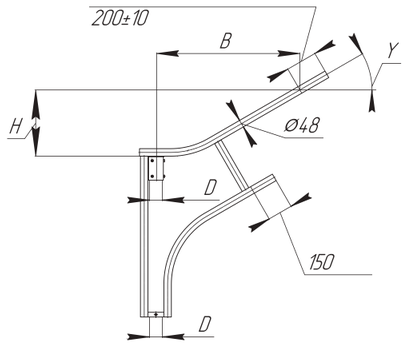

SPLINE

Кронштейны опор стационарного освещения серии SPLINE предназначены для крепления консольных светильников опоры и используются для оборудования несиловых и силовых опор освещения, применяемых для освещения объектов транспортной инфраструктуры, парковых зон и придомовых территорий, парковок, коттеджных поселков, улиц с различной интенсивностью движения.

Кронштейны изготавливаются из труб круглого сечения, имеют различную конфигурацию и размеры в зависимости от технических требований и требований дизайна.

Основными параметрами кронштейна является горизонтальный и вертикальный вылет. Геометрические параметры и внешний вид выбираются на основании светотехнического расчета и предоставляются заказчиком.

Наклон посадочных мест консолей под установки осветительных приборов к горизонтали от 0 до 90 градусов.

Серия **SPLINE** представлена однорожковыми и двухрожковыми модификациями.

SPLINE
ДВУХРОЖКОВЫЙ 180

Наименование	Масса, кг	Размеры, мм				Y, град
		H	B	D	d	
КРОНШТЕЙНЫ SPLINE						
3.К2-0,5-1,5-15/180-о1-ц	27,2	500	500	145	120	15
3.К2-0,5-1,5-30/180-о1-ц	27.9	500	500	145	120	30
3.К2-1,0-1,5-15/180-о3-ц	33.6	1000	1500	230	197	15
3.К2-1,0-1,5-30/180-о3-ц	34.3	1000	1500	230	197	30
3.К2-1,2-1,5-15/180-о4-ц	36.1	1200	1500	285	250	15
3.К2-1,2-1,5-30/180-о4-ц	36.8	1200	1500	285	250	30

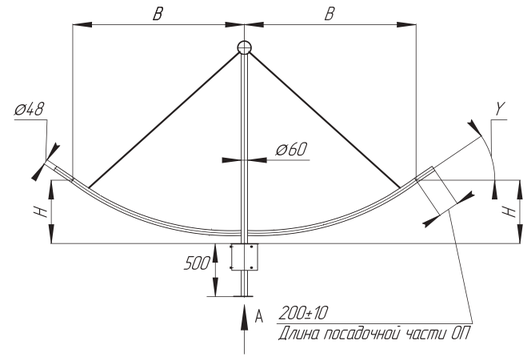

SPLINE
ДВУХРОЖКОВЫЙ

Наименование	Масса, кг	Размеры, мм				Y, град
		H	B	D	d	
КРОНШТЕЙНЫ SPLINE						
3.К2-1.0-1.5-15-о1-ц	25,2	1000	500	230	197	15
3.К2-1.0-1.5-30-о1-ц	36,4	1500	1500	285	250	15
3.К2-1.2-1.5-15-о2-ц	56,4	2000	2000	285	250	15
3.К2-1.2-1.5-30-о3-ц	54,4	2000	2000	335	303	30

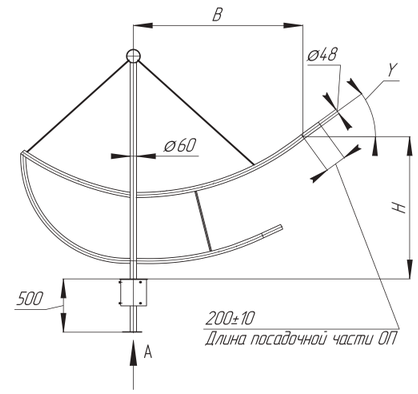

SPLINE
ОДНОРОЖКОВЫЙ

Наименование	Масса, кг	Размеры, мм				Y, град
		H	B	D	d	
КРОНШТЕЙНЫ SPLINE						
3.К1.0.5-1.5-15-о1-ц	25,2	1000	500	230	197	15
3.К1.0.5-1.5-30-о1-ц	36,4	1500	1500	285	250	15
3.К1.1.0-1.5-15-о3-ц	56,4	2000	2000	285	250	15
3.К1.1.0-1.5-30-о3-ц	54,4	2000	2000	335	303	30
3.К1.1.2-1.5-15-о4-ц	58,2	2500	2000	230	197	15
3.К1.1.2-1.5-30-о4-ц	58,6	2500	2000	285	250	30

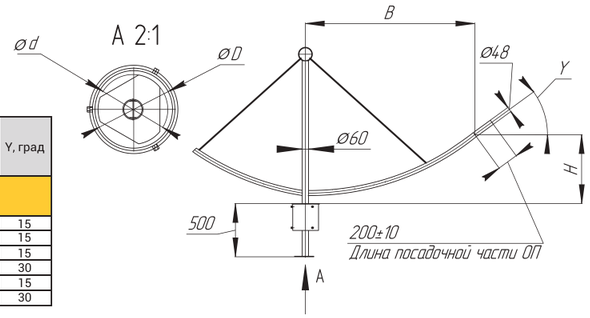

SCALE

Дизайнерские кронштейны серии **SCALE** предназначены для крепления консольных светильников опоры и используются для оборудования несиловых и силовых опор освещения, парковых опор, применяемых для освещения объектов транспортной инфраструктуры, парковых зон и придомовых территорий, парковок, коттеджных поселков, улиц с различной интенсивностью движения. Кронштейны имеют особый дизайн, что делает возможным их применение в оформлении различных объектов городской инфраструктуры.

Кронштейны опор изготавливаются из проката различного сечения, имеют различную конфигурацию и размеры в зависимости от технических требований и требований дизайна. Основными параметрами кронштейна является горизонтальный и вертикальный вылет.

Кронштейны серии **SCALE** могут изготавливаться в различных размерах по желанию заказчика. Наклон посадочных мест консолей под установки осветительных приборов к горизонтали от 0 до 90 градусов.

SCALE

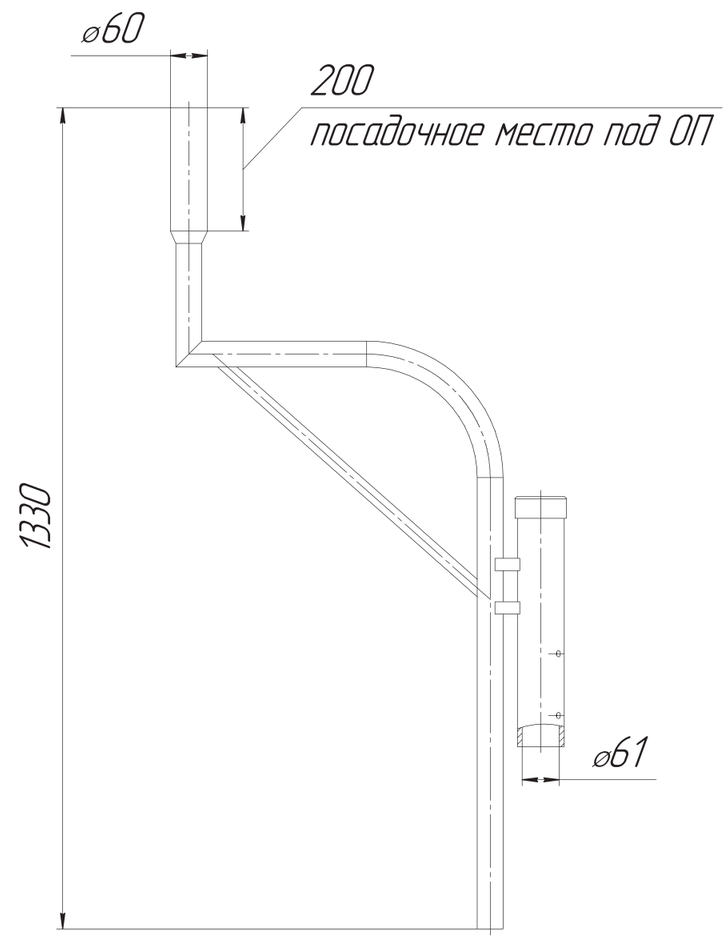

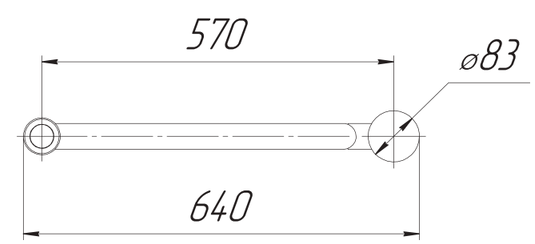

CROSS

Дизайнерские кронштейны серии **CROSS** предназначены для крепления консольных светильников опоры и используются для оборудования несиловых и силовых опор освещения, парковых опор, применяемых для освещения объектов транспортной инфраструктуры, парковых зон и придомовых территорий, парковок, коттеджных поселков, улиц с различной интенсивностью движения. Кронштейны имеют особый дизайн, что делает возможным их применение в оформлении различных объектов городской инфраструктуры.

Кронштейны опор изготавливаются из проката различного сечения, имеют различную конфигурацию и размеры в зависимости от технических требований и требований дизайна. Основными параметрами кронштейна является горизонтальный и вертикальный вылет.

Кронштейны серии **CROSS** могут изготавливаться в различных размерах по желанию заказчика. Наклон посадочных мест консолей под установку осветительных приборов к горизонтали от 0 до 90 градусов.

CROSS

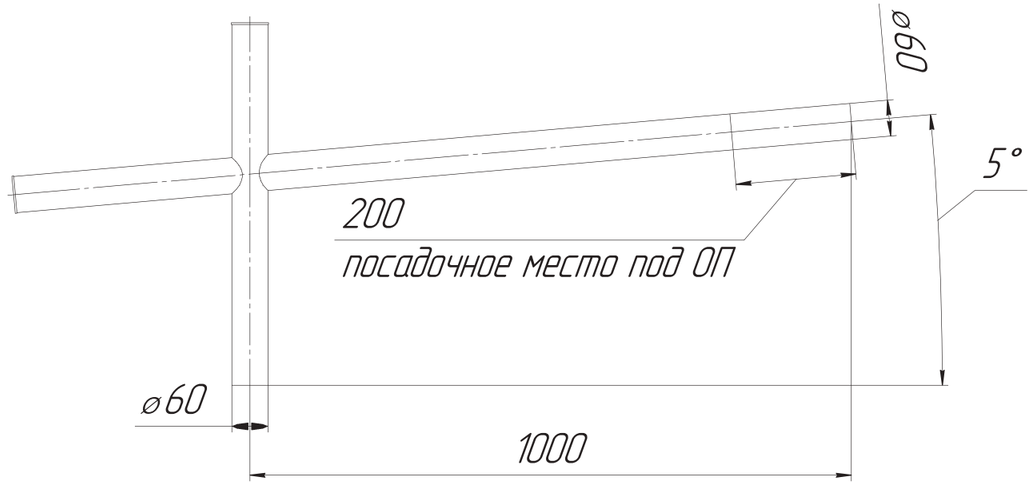

WING

Дизайнерские кронштейны серии **WING** предназначены для крепления консольных светильников опоры и используются для оборудования несиловых и силовых опор освещения, парковых опор, применяемых для освещения объектов транспортной инфраструктуры, парковых зон и придомовых территорий, парковок, коттеджных поселков, улиц с различной интенсивностью движения. Кронштейны имеют особый дизайн, что делает возможным их применение в оформлении различных объектов городской инфраструктуры.

Кронштейны опор изготавливаются из проката различного сечения, имеют различную конфигурацию и размеры в зависимости от технических требований и требований дизайна. Основными параметрами кронштейна является горизонтальный и вертикальный вылет.

Кронштейны серии **WING** могут изготавливаться в различных размерах по желанию заказчика. Наклон посадочных мест консолей под установку осветительных приборов к горизонтали от 0 до 90 градусов.

WING ONE

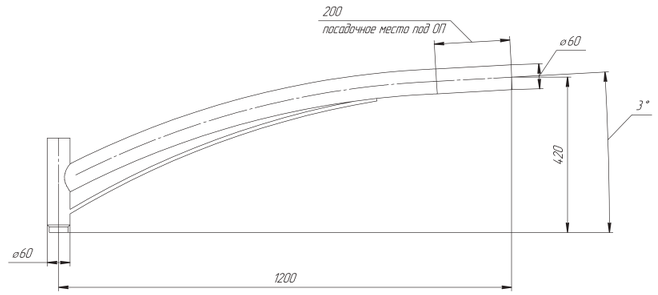

WING DUO

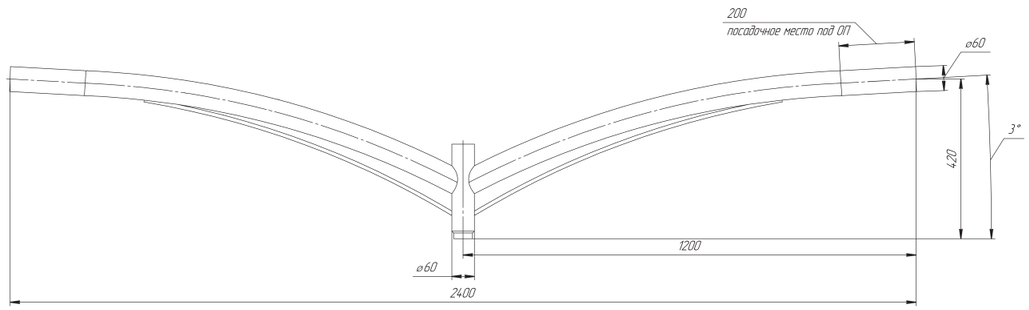

LEVEL

Дизайнерские кронштейны серии **LEVEL** предназначены для крепления консольных светильников опоры и используются для оборудования несиловых и силовых опор освещения, парковых опор, применяемых для освещения объектов транспортной инфраструктуры, парковых зон и придомовых территорий, парковок, коттеджных поселков, улиц с различной интенсивностью движения. Кронштейны имеют особый дизайн, что делает возможным их применение в оформлении различных объектов городской инфраструктуры.

Кронштейны опор изготавливаются из проката различного сечения, имеют различную конфигурацию и размеры в зависимости от технических требований и требований дизайна. Основными параметрами кронштейна является горизонтальный и вертикальный вылет.

Кронштейны серии **LEVEL** могут изготавливаться в различных размерах по желанию заказчика. Наклон посадочных мест консолей под установку осветительных приборов к горизонтали от 0 до 90 градусов.

LEVEL ONE

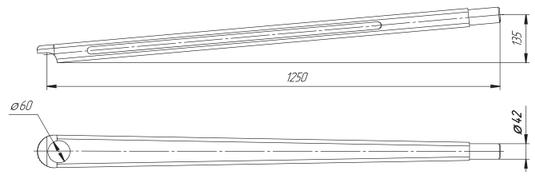

LEVEL DUO

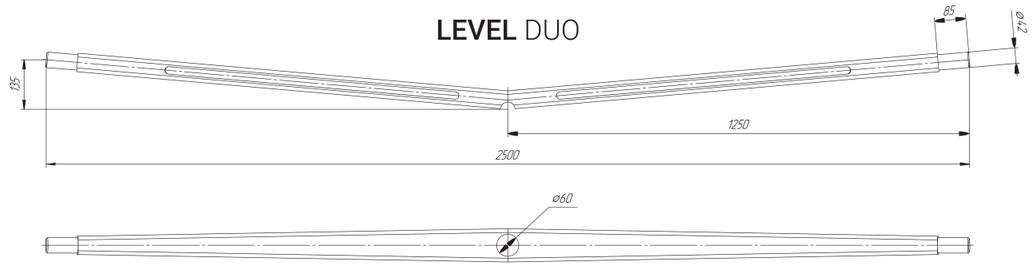

TREND

Дизайнерские кронштейны серии **TREND** предназначены для крепления консольных светильников опоры и используются для оборудования несиловых и силовых опор освещения, парковых опор, применяемых для освещения объектов транспортной инфраструктуры, парковых зон и придомовых территорий, парковок, коттеджных поселков, улиц с различной интенсивностью движения. Кронштейны имеют особый дизайн, что делает возможным их применение в оформлении различных объектов городской инфраструктуры.

Кронштейны опор изготавливаются из проката различного сечения, имеют различную конфигурацию и размеры в зависимости от технических требований и требований дизайна. Основными параметрами кронштейна является горизонтальный и вертикальный вылет.

Кронштейны серии **TREND** могут изготавливаться в различных размерах по желанию заказчика. Наклон посадочных мест консолей под установку осветительных приборов к горизонтали от 0 до 90 градусов.

TREND

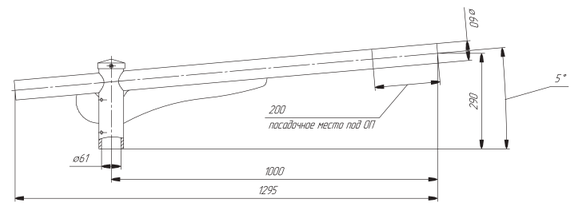

TREND TOP ONE

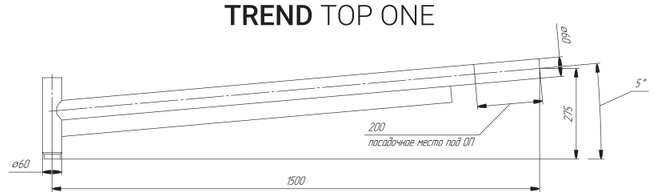

TREND TOP DUO

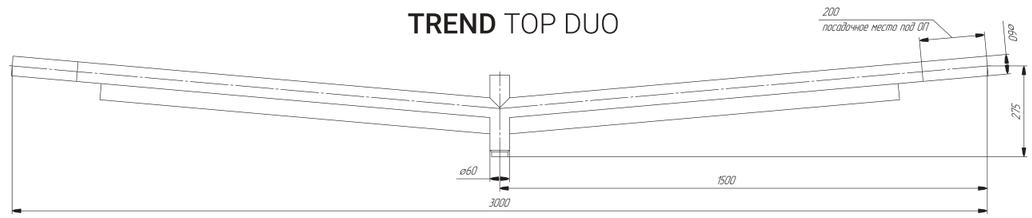

ARROW

Дизайнерские кронштейны серии **ARROW** предназначены для крепления консольных светильников опоры и используются для оборудования несиловых и силовых опор освещения, парковых опор, применяемых для освещения объектов транспортной инфраструктуры, парковых зон и придомовых территорий, парковок, коттеджных поселков, улиц с различной интенсивностью движения. Кронштейны имеют особый дизайн, что делает возможным их применение в оформлении различных объектов городской инфраструктуры.

Кронштейны опор изготавливаются из проката различного сечения, имеют различную конфигурацию и размеры в зависимости от технических требований и требований дизайна. Основными параметрами кронштейна является горизонтальный и вертикальный вылет.

Кронштейны серии **ARROW** могут изготавливаться в различных размерах по желанию заказчика. Наклон посадочных мест консолей под установку осветительных приборов к горизонтали от 0 до 90 градусов.

ARROW

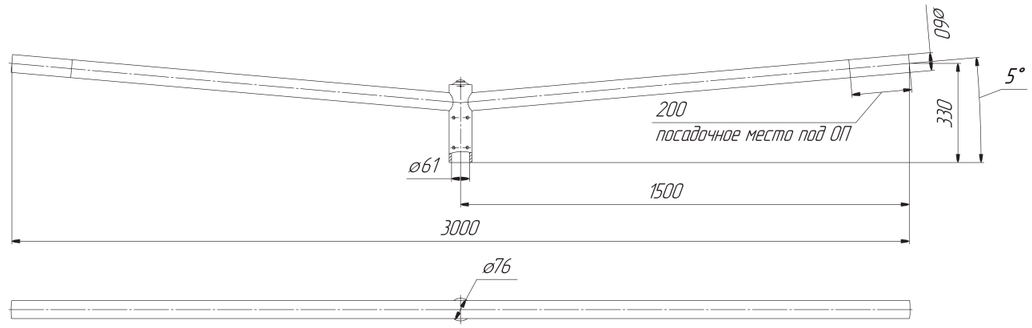

ARROW TOP ONE

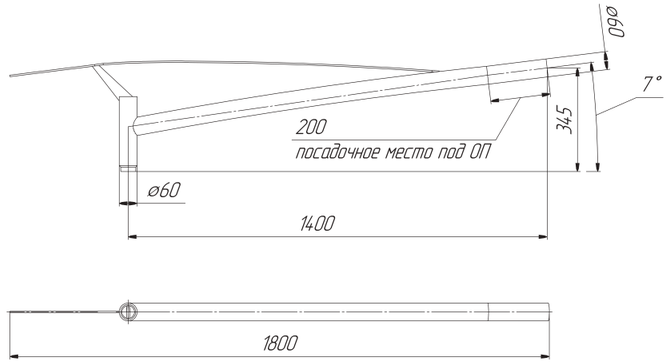

ARROW TOP DUO

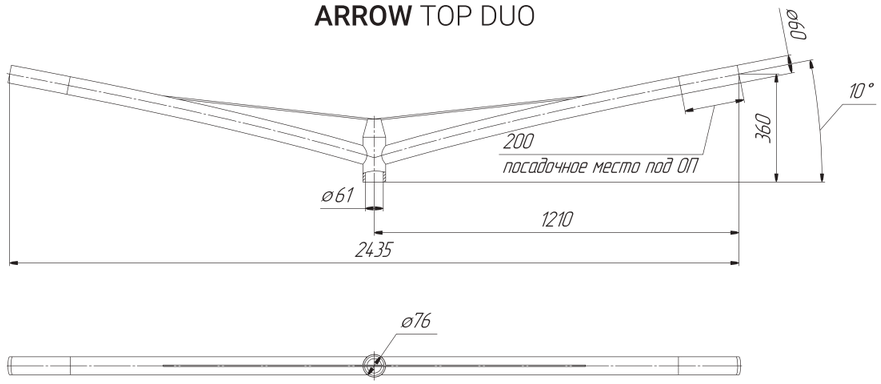

WAVE

Дизайнерские кронштейны серии **WAVE** предназначены для крепления консольных светильников опоры и используются для оборудования несиловых и силовых опор освещения, парковых опор, применяемых для освещения объектов транспортной инфраструктуры, парковых зон и придомовых территорий, парковок, коттеджных поселков, улиц с различной интенсивностью движения. Кронштейны имеют особый дизайн, что делает возможным их применение в оформлении различных объектов городской инфраструктуры.

Кронштейны опор изготавливаются из проката различного сечения, имеют различную конфигурацию и размеры в зависимости от технических требований и требований дизайна. Основными параметрами кронштейна является горизонтальный и вертикальный вылет.

Кронштейны серии **WAVE** могут изготавливаться в различных размерах по желанию заказчика. Наклон посадочных мест консолей под установку осветительных приборов к горизонтали от 0 до 90 градусов.

WAVE TOP ONE

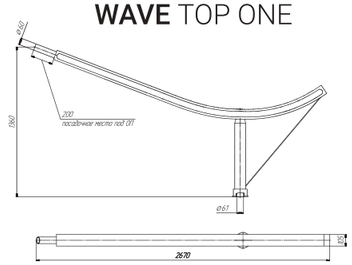

WAVE DUO

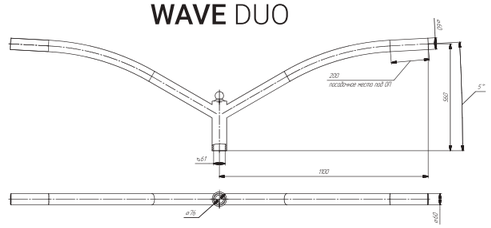

WAVE TRIO

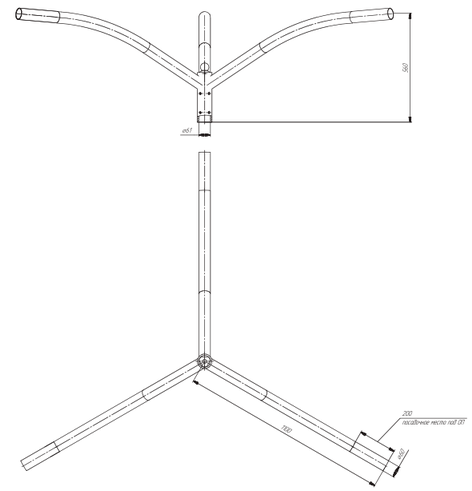

WAVE TOP DUO

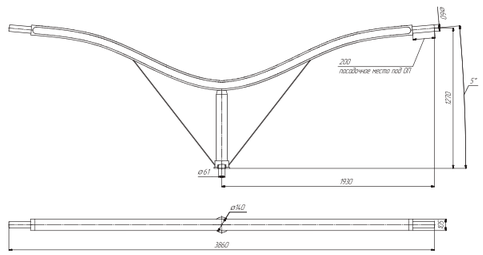

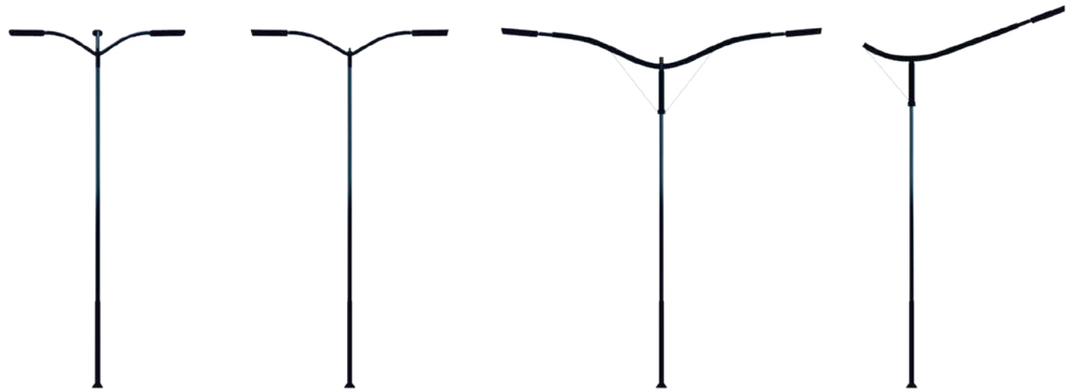

ПАРКОВЫЕ КРОНШТЕЙНЫ ОПОР СТАЦИОНАРНОГО ОСВЕЩЕНИЯ

Кронштейны опор стационарного освещения предназначены для крепления светильников, применяемых для освещения объектов транспортной инфраструктуры, парковых зон и придомовых территорий, парковок, коттеджных поселков, улиц с различной интенсивностью движения.

Кронштейны опор изготавливаются из труб круглого сечения. Имеют различную конфигурацию и размеры в зависимости от технических требований и требований дизайна.

Основными параметрами кронштейна является горизонтальный и вертикальный вылет. Основные параметры кронштейна (геометрические параметры и внешний вид) выбираются на основании свето-технического расчета и предоставляются заказчиком.

КРОНШТЕЙН **CANDLE**

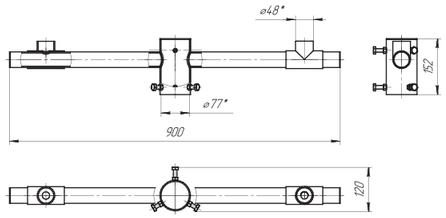

КРОНШТЕЙН **LINE**

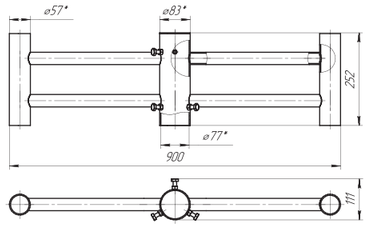

КРОНШТЕЙН **DUO**

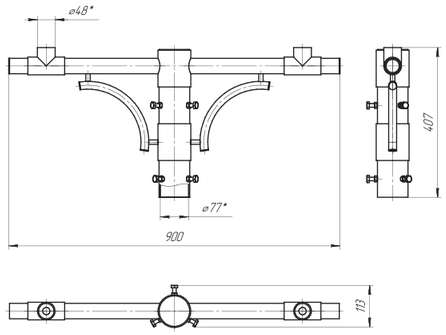

КРОНШТЕЙН **CURL**

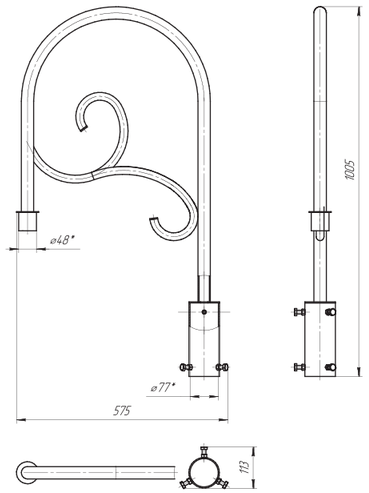

КОМПЛЕКС ОСВЕТИТЕЛЬНЫЙ SMART ALFA ES 155

Светильник	
ALFA-H-155e ES	
Управление	
Поламповый контроль	

КОМПЛЕКС ОСВЕТИТЕЛЬНЫЙ SMART ALFA ES 180

Светильник	
ALFA-G-180e ES	
Управление	
Поламповый контроль	

КОМПЛЕКС ОСВЕТИТЕЛЬНЫЙ SMART GAMMA 155

Светильник	
GAMMA-155	
Управление	
Поламповый контроль	

КОМПЛЕКС ОСВЕТИТЕЛЬНЫЙ SMART GAMMA 180

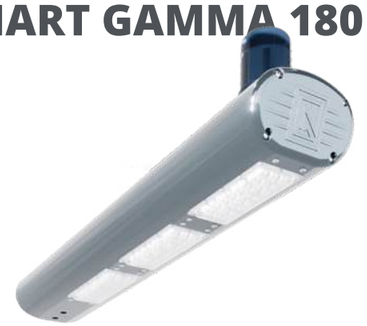

Светильник	
GAMMA-180	
Управление	
Поламповый контроль	

КОМПЛЕКС ОСВЕТИТЕЛЬНЫЙ ULTRA ALFA ES 155

Светильник	
ALFA-H-155e ES	
Опора	
МНФ-10-02	
Кронштейн	
Classic 1.К1-1.5-1.5-15-о2-ц	
Закладная	
МЗФ-20-4-К300	

КОМПЛЕКС ОСВЕТИТЕЛЬНЫЙ ULTRA ALFA ES 180

Светильник	
ALFA-G-180e ES	
Опора	
МНФ-10-02	
Кронштейн	
Classic 1.К1-1.5-1.5-15-о2-ц	
Закладная	
МЗФ-20-4-К300	

КОМПЛЕКС ОСВЕТИТЕЛЬНЫЙ ULTRA GAMMA 155

Светильник	
GAMMA-155	
Опора	
МНФ-10-02	
Кронштейн	
Classic 1.К1-1.5-1.5-15-о2-ц	
Закладная	
МЗФ-20-4-К300	

КОМПЛЕКСНЫЕ РЕШЕНИЯ

КОМПЛЕКС ОСВЕТИТЕЛЬНЫЙ ULTRA GAMMA 180

Светильник	
GAMMA-180	
Опора	
МНФ-10-02	
Кронштейн	
Classic 1.К1-1.5-1.5-15-о2-ц	
Закладная	
МЗФ-20-4-К300	

КОМПЛЕКС ОСВЕТИТЕЛЬНЫЙ ULTRA ALFA 3 155 LITE

Светильник	
ALFA 3-H-155e LITE	
Опора	
МНФ-10-02	
Кронштейн	
Classic 1.К1-1.5-1.5-15-о2-ц	
Закладная	
МЗФ-20-4-К300	

КОМПЛЕКС ОСВЕТИТЕЛЬНЫЙ ULTRA ALFA 3 180 LITE

Светильник	
ALFA 3-G-180e LITE	
Опора	
МНФ-10-02	
Кронштейн	
Classic 1.К1-1.5-1.5-15-о2-ц	
Закладная	
МЗФ-20-4-К300	

КОМПЛЕКС ОСВЕТИТЕЛЬНЫЙ ULTRA SMART ALFA ES 155 LITE

Светильник	
ALFA ES-H-155 Lite	
Опора	
МНФ-10-02	
Кронштейн	
Classic 1.К1-1.5-1.5-15-о2-ц	
Закладная	
МЗФ-20-4-К300	
Управление	
Поламповый контроль	

КОМПЛЕКС ОСВЕТИТЕЛЬНЫЙ ULTRA SMART ALFA ES 180 LITE

Светильник	
ALFA ES-G-180 Lite	
Опора	
МНФ-10-02	
Кронштейн	
Classic 1.К1-1.5-1.5-15-о2-ц	
Закладная	
МЗФ-20-4-К300	
Управление	
Поламповый контроль	

КОМПЛЕКСНЫЕ РЕШЕНИЯ

КОМПЛЕКС ШУНО

Управление	
Шкаф Управления Наружным Освещением	
Управление	
Контроллер управления NORLED DIVISION IO	

КОМПЛЕКС ПАРКОВЫЙ ULTRA GARDEN 3 SMART

Светильник	
ULTRA GARDEN 3	
Управление	
Контроллер управления NORLED DIVISION IO	

КОМПЛЕКС ПАРКОВЫЙ ULTRA ONE 6/60 SMART

Светильник	
ULTRA ONE 6/60	
Управление	
Контроллер управления NORLED DIVISION IO	

КОМПЛЕКС ПАРКОВЫЙ CITY ONE 4/60 SMART

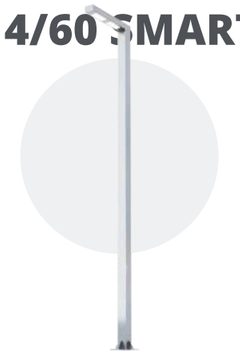

Светильник	
CITY ONE 4/60	
Управление	
Поламповый контроль	

КОМПЛЕКС ОСТАНОВОЧНЫЙ SMART LITE

Остановочный комплекс	
SMART LITE	
Смарт-пилон	
SMART PILON SEGMENT	

КОМПЛЕКС ОСТАНОВОЧНЫЙ SMART ULTRA

Остановочный комплекс	
SMART ULTRA	
Смарт-пилон	
SMART PILON SEGMENT	

NOR GROUP

Универсальный модуль **ES-50** применяется в составе светильников NORLED, предназначенных для освещения автомагистралей, городских улиц и автомобильных дорог, площадей и других объектов городской инфраструктуры. Модули характеризуются энергоэффективностью и высокой световой отдачей.
Материал корпуса — анодированный алюминиевый сплав или коррозионностойкий алюминиевый сплав без дополнительного защитного покрытия.

ES-50-01

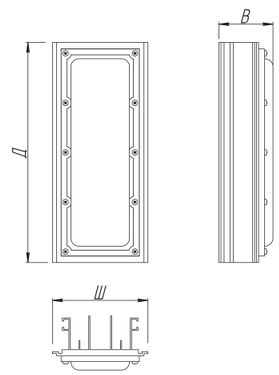

ES-50-02

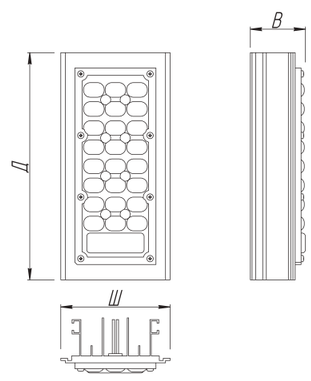

CRI: 70 | **IP67** | **УХЛ1*** | **+40°C -45°C** | **$K_п$ - 3%**

Наименование	Мощность	Световой поток лм, от	КСС	Температура свечения	Масса, кг	Размеры Д x Ш x В
ES-50-01	60	3375-4000	ШБ1/ШО/Д76	2700-5000	0.52	200 x 96.5 x 54.0
ES-50-01	120	4860-5760	ШБ1/ШО/Д76	2700-5000	0.52	200 x 96.5 x 54.0
ES-50-01	120	6750-8000	ШБ1/ШО/Д76	2700-5000	0.52	200 x 96.5 x 54.0
ES-50-02	180	3375-4000	ШБ2	2700-5000	0.52	200 x 96.5 x 48.5
ES-50-02	120	4860-5760	ШБ2	2700-5000	0.52	200 x 96.5 x 48.5
ES-50-02	180	6750-8000	ШБ2	2700-5000	0.52	200 x 96.5 x 48.5

КОМПЛЕКТУЮЩИЕ. **СВЕТОВЫЕ МОДУЛИ**

Универсальные модули **S-12, S-25** и **S-30** применяются в составе светильников NORLED, предназначенных для декоративного освещения пешеходных зон, парков и скверов. Модули характеризуются энергоэффективностью и высокой световой отдачей. Материал корпуса — анодированный алюминиевый сплав или коррозионностойкий алюминиевый сплав без дополнительного защитного покрытия.

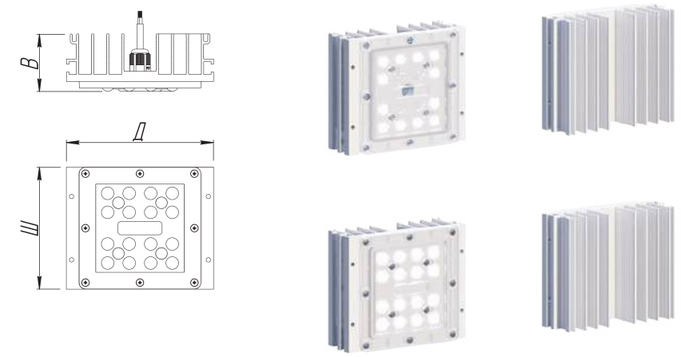

S-12

S-25

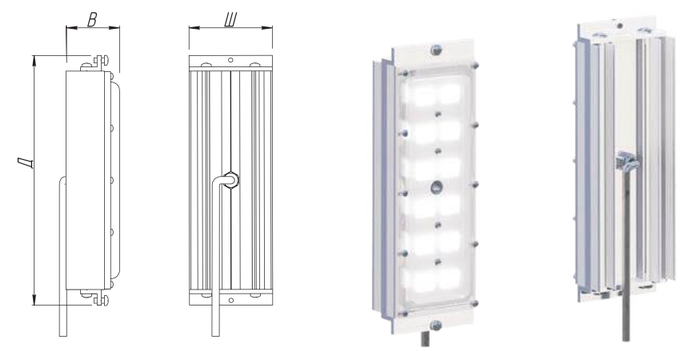

S-30

CRI: 70 | **IP66** | **УХЛ1*** | **+40°C -45°C** | **$K_п$ - 3%**

Наименование	Мощность	Световой поток лм, от	КСС	Температура свечения	Масса, кг	Размеры Д x Ш x В
S-12	12	1500-1620	Д76	2700-5000	0.2	116.5 x 96 x 45.5
S-25	25	3125-5000	Д76	2700-5000	0.2	116.5 x 96 x 45.5
S-30	30	3750-4050	ШБ1/ШО/Д	2700-5000	0.6	240 x 80 x 52

Универсальный промышленный модуль **UM-50** применяется в составе светильников NORLED, предназначенных для освещения производственных и складских помещений, ангаров, парковок, спортивных сооружений и других объектов. Благодаря широкому спектру применяемой вторичной оптики модули данной серии формируют широкий спектр КСС: от косинусной (Д) до концентрированной (К), что позволяет обеспечивать качественное освещение на любых перечисленных объектах.
Модули характеризуются энергоэффективностью и высокой световой отдачей.
Материал корпуса — анодированный алюминиевый сплав или коррозионностойкий алюминиевый сплав без дополнительного защитного покрытия.

UM-50

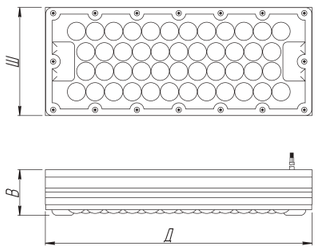

CRI: 70 | **IP66** | **У1** | **+40°C -45°C** | **$К_п$ - 3%**

Наименование	Мощность	Световой поток лм, от	КСС	Температура свечения	Масса, кг	Размеры Д x Ш x В
UM-50-20	50	7000-7500	К20	4000-5000	1.20	286 x 116 x 50
UM-50-40	50	7000-7500	Г40	4000-5000	1.20	286 x 116 x 50
UM-50-60	50	7000-7500	Д60	4000-5000	1.20	286 x 116 x 50

КОМПЛЕКТУЮЩИЕ. **СВЕТОВЫЕ МОДУЛИ**

Универсальные промышленные модули серии **UPM-100** и **UPM-200** применяются в составе светильников NORLED, предназначенных для освещения производственных и складских помещений, ангаров, парковок, спортивных сооружений и других объектов. Благодаря широкому спектру применяемой вторичной оптики модули данной серии формируют широкий спектр КСС: от косинусной (Д) до концентрированной (К), что позволяет обеспечивать качественное освещение на любых перечисленных объектах.
Модули характеризуются энергоэффективностью и высокой световой отдачей.
Материал корпуса — анодированный алюминиевый сплав или коррозионностойкий алюминиевый без дополнительного защитного покрытия.

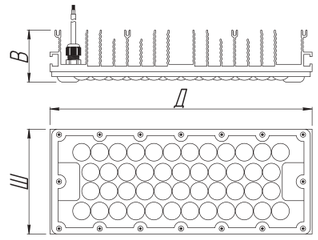

UPM-100

UPM-200

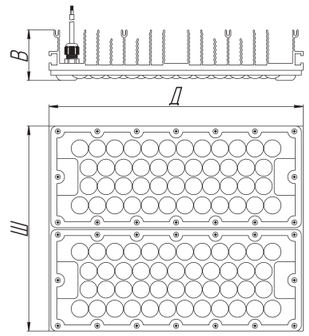

CRI: 70 | **IP66** | **УХЛ1*** | **+40°C -45°C** | **$К_п$ - 3%**

Наименование	Мощность	Световой поток лм, от	КСС	Температура свечения	Масса, кг	Размеры Д x Ш x В
UPM-100-20	100	14000-15000	К20	2700-5000	1.20	290 x 116 x 58
UPM-100-40	100	14000-15000	Г40	2700-5000	1.20	290 x 116 x 58
UPM-100-60	100	14000-15000	Д60	2700-5000	1.20	290 x 116 x 58
UPM-200-20	200	28000-30000	К20	2700-5000	1.20	290 x 234 x 58
UPM-200-40	200	28000-30000	Г40	2700-5000	1.20	290 x 234 x 58
UPM-200-60	200	28000-30000	Д60	2700-5000	1.20	290 x 234 x 58

Пульты **GARDEN POST** устанавливаемые в парках, скверах и садах, предназначены для подключения различных потребителей электроэнергии: светильников, газонокосилок, холодильных витрин или вывода водопроводов и пневмопроводов.

Пульт представляет собой металлическую сварную опору с установленными внутри розетками или платами, и закрывающейся на замок дверцей, предотвращающей несанкционированный доступ. Все металлоконструкции покрыты порошковой краской для защиты от коррозии. В нижней части опоры предусмотрен паз для выхода провода или шланга.

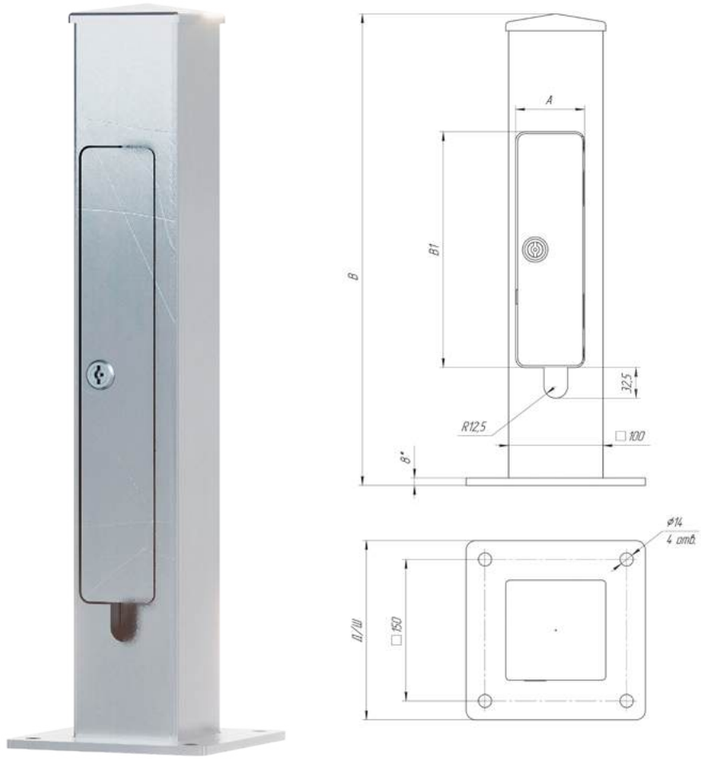

Наименование	Масса, кг	Размеры Д x Ш x В
Пульт GARDEN POST 0.5	6.65	190 x 190 x 500
Пульт GARDEN POST 0.65	8.15	190 x 190 x 650

Кронштейн промышленный (промпаз) предназначен для установки дополнительного оборудования на опоры освещения.

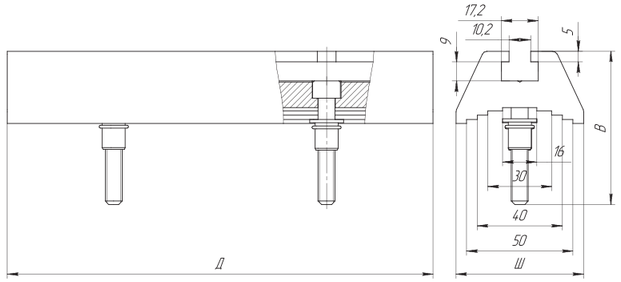

Наименование	Масса, кг	Размеры Д x Ш x В
ПП-200-2	0.69	60 x 200 x 57
ПП-400-4	1.39	60 x 400 x 57
ПП-600-6	2.08	60 x 600 x 57
ПП-800-8	2.78	60 x 800 x 57
ПП-1000-10	3.47	60 x 1000 x 57
ПП-1200-12	4.17	60 x 1200 x 57
ПП-1400-14	4.86	60 x 1400 x 57

Кабинет — специальная конструкция, устанавливающаяся на различных объектах городской инфраструктуры. Кабинеты состоят из корпуса и крышки, изготовленных из алюминиевых профилей. В корпусе и крышке закрепляются рамки из листового металла толщиной 1 мм для установки светодиодных модульных экранов. Крышка крепится к корпусу петлями посредством болтовых соединений и имеет запорные устройства. Все это делает легким доступ и обслуживание экранов.

Кабинеты окрашиваются порошково-полимерным покрытием в цвет по RAL.
Технология производства позволяет создавать конструкции любых форм и размеров, исходя из потребностей заказчика.

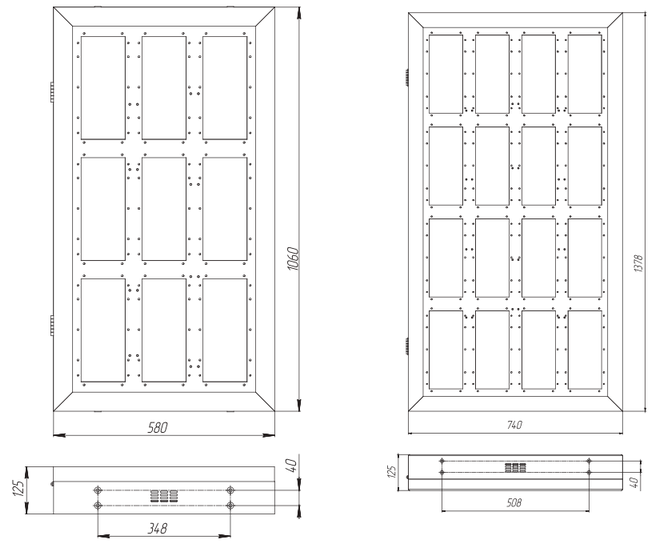

Несущий каркас — гнутый листовой металл с полимерно-порошковым покрытием

Внешняя рамка — алюминий

ИНФОРМАЦИОННАЯ ПАНЕЛЬ

Односторонний информационно-рекламный лайтбокс из алюминиевого профиля для световых коробов с гладким коррозионно-стойким анодированием, цвет — бронза С32 (палитра анодирования EURAS), предназначен для установки на стеклянные панели остановочных павильонов или иные вертикальные конструкции (стены зданий, подземных переходов и т. д.). Предназначен для размещения в нем информационных носителей (карты города, информации о транспортных маршрутах и т. д.).
Включен в Реестр промышленной продукции, произведенной на территории Российской Федерации, Минпромторга России. В реестре отечественной продукции № 5045\1\2022.

СООТВЕТСТВУЮТ ТРЕБОВАНИЯМ:

· ТР ТС 004/2011 «Электромагнитная совместимость технических средств»
· ТР ТС 020/2011 «О безопасности низковольтного оборудования»

Особенности:

- привлекательный внешний вид;
- мягкая и приятная глазу подсветка;
- удобство и легкость смены информационных носителей;
- низкое энергопотребление;
- долгий срок службы.

Основные технические характеристики:

Габаритные размеры (высота х ширина х глубина) .....1730 х 1330 х 123 мм
Формат информационного поля..... 1600 х 1200 мм
Вес..... 100 кг
Потребляемая мощность..... 60 Вт
Входное напряжение..... 12 В

СВЕТОВЫЕ РЕКЛАМНЫЕ **КОНСТРУКЦИИ**

РЕКЛАМНЫЙ ЛАЙТБОКС

Двухсторонний информационно-рекламный лайтбокс из алюминиевого профиля для световых коробов с гладким коррозионно-стойким анодированием, цвет — бронза С32 (палитра анодирования EURAS), предназначен для установки на стеклянные панели остановочных павильонов или иные вертикальные конструкции (стены зданий, подземных переходов и т. д.). Прозрачная основа — оптическое прозрачное (осветленное) стекло.
Предназначен для размещения в нем рекламных носителей.
Включен в Реестр промышленной продукции, произведенной на территории Российской Федерации, Минпромторга России. В реестре отечественной продукции № 5045\2\2022.

СООТВЕТСТВУЮТ ТРЕБОВАНИЯМ:

· ТР ТС 004/2011 «Электромагнитная совместимость технических средств»
· ТР ТС 020/2011 «О безопасности низковольтного оборудования»

Особенности:

- привлекательный внешний вид;
- мягкая и приятная глазу подсветка;
- удобство и легкость смены рекламных носителей;
- Конструкция лайтбокса совместима со скроллерной системой SPDE-M 51AX.
- низкое энергопотребление;
- долгий срок службы.

Основные технические характеристики:

Габаритные размеры (высота х ширина х глубина) .....1930 х 1330 х 265 мм
Формат информационного поля..... 1800 х 1200 мм
Вес..... 160 кг
Потребляемая мощность..... 60 Вт
Входное напряжение..... 12 В

РЕКЛАМНЫЕ СТЕЛЫ. **СЕРИЯ LITE**

ПРИМЕНЕНИЕ И ОСОБЕННОСТИ

Металлический каркас стелы имеет надежное защитное антикоррозийное покрытие. Основные виды покрытия металлического каркаса: порошково-полимерное покрытие (Ral 7024), жидкое окрашивание грунтом ГФ-21 (серая) и горячее цинкование. При горячем цинковании толщина цинкового покрытия не должна быть меньше 80 мкм для основных деталей и 30 мкм для крепежных деталей. При использовании лакокрасочных покрытий следует учитывать требования ГОСТ 9.401.

Серия LITE может быть окрашена в любой цвет по палитре RAL COLORS. Конструкция может быть закреплена на закладные элементы или установлена на бетонное основание.

Управление освещением возможно с помощью контролера NORLED DIVISION IO и GSM-модема.

КОНСТРУКЦИЯ И МАТЕРИАЛЫ

Стела выполнена из углеродистой трубы диаметром 100x100x4. В нижнем отсеке стелы располагается электротехническое оборудование. Электрический щит закрыт в индивидуальном ящике.
Крышка нижнего отсека выполнена из крашеного листового материала толщиной 1,5 мм.

Наименование	Высота
LITE-6	5970 мм
LITE-7	7115 мм

ГАБАРИТНЫЕ РАЗМЕРЫ

зависят от количества отсеков необходимых для размещения рекламных объявлений.

ВАРИАНТЫ ИСПОЛНЕНИЯ:

1. С двух сторон указательные щиты
2. С двух сторон рекламные панели
3. Комбинированный

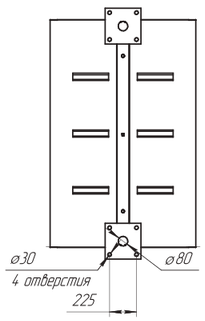

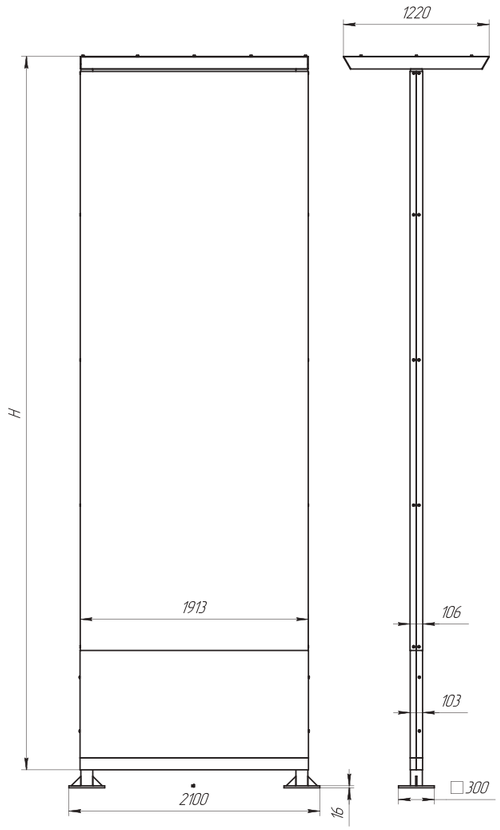

РЕКЛАМНЫЕ СТЕЛЫ. **СЕРИЯ ULTRA**

ПРИМЕНЕНИЕ И ОСОБЕННОСТИ

Металлический каркас стелы имеет надежное защитное антикоррозийнное покрытие. Основные виды покрытия металлического каркаса: порошково-полимерное покрытие (Ral 7024), жидкое окрашивание грунтом ГФ-21 (серая), горячее цинкование. При горячем цинковании толщина цинкового покрытия не должна быть меньше 80 мкм для основных деталей и 30 мкм для крепежных деталей. При использовании лакокрасочных покрытий следует учитывать требования ГОСТ 9.401.

Для серии ULTRA композитные панели подбираются по существующим цветам аналогичным RAL COLORS. Буквы выполняются из сплошного поликарбоната цвета опал (белый), возможно исполнение в другом цвете по согласованию с заказчиком. Конструкция может быть закреплена на закладные элементы или установлена на бетонное основание. Для освещения используются светильники собственного изготовления типа STRIP-300.

Управление освещением и отключением отдельных частей просвечивающихся букв возможно с помощью контролера NORLED DIVISION IO и GSM-модема.

КОНСТРУКЦИЯ И МАТЕРИАЛЫ

Стела выполнена из углеродистой трубы диаметром 100x100x4. В нижнем отсеке стелы располагается электротехническое оборудование. Электрический щит закрыт в индивидуальном ящике.
Крышка нижнего отсека выполнена из крашеного листового материала толщиной 1,5 мм.

Наименование	Высота
ULTRA-6	5970 мм
ULTRA-7	7115 мм

ГАБАРИТНЫЕ РАЗМЕРЫ

зависят от количества отсеков, необходимых
для размещения рекламных объявлений.

ВАРИАНТЫ ИСПОЛНЕНИЯ:

1. С двух сторон указательные щиты
2. С двух сторон рекламные панели
3. Комбинированный

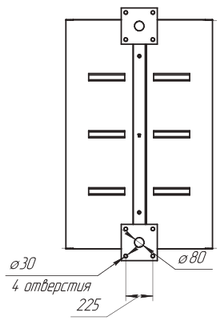

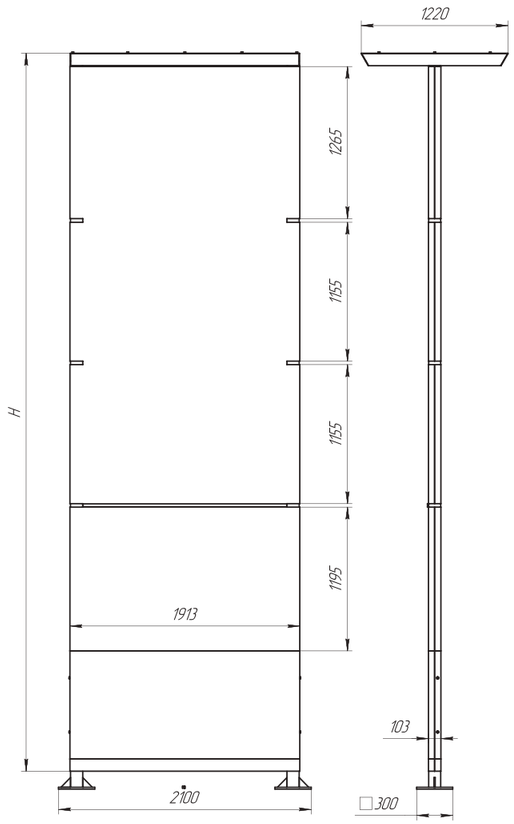

АВТОМАТИЗИРОВАННАЯ СИСТЕМА УПРАВЛЕНИЯ НАРУЖНЫМ ОСВЕЩЕНИЕМ

Система управление уличным освещением — комплекс технических средств и программного обеспече-ния, который позволяет удаленно управлять работой уличного освещения. Система может включать в себя датчики освещенности, датчики движения, котроллеры, устройства передачи данных и другие компонен-ты. С помощью такой системы можно диммировать светильники (регулировать яркость света), включать и выключать оборудование, контролировать энергопотребление и диагностировать неисправности.

Диммирование светильников **NORLED** может осуществляться разными способами. Фазовый диммер используется для группового управления без использования дополнительных устройств и проводки в светильнике. Управление осуществляется из пункта питания при установке контроллера **NORLED DIVISION IO** с модулем диммирования за счет снижения напряжения в сети питания.

Диммирование по широте импульсов, аналоговое диммирование, 0/1 – 10 В и по протоколу Dali требует установки дополнительного устройства, например **NORLED LAMP**. Фазовое диммирование изменяет напряжение, а остальные типы диммирования используют низковольтное управление источником питания (требуются дополнительно провода управления или устройство). Перед заказом светильника **NORLED** с функцией диммирования необходимо выбрать способ или убедиться в его совместимости с системой управления при ее наличии.

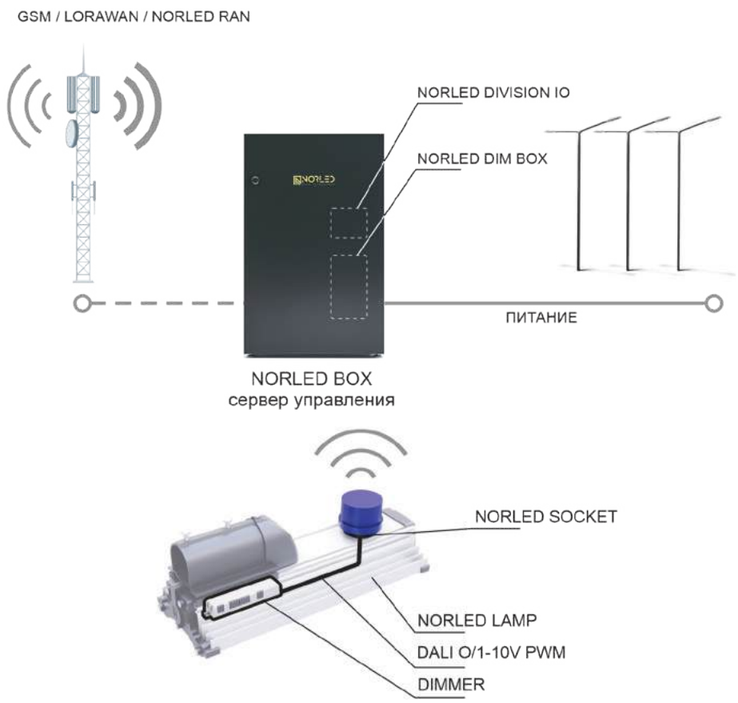

КОНТРОЛЛЕР УПРАВЛЕНИЯ **NORLED DIVISION IO**

Электронное устройство, которое управляет работой системы уличного освещения. Обычно устанавливается в шкафу управления и может быть программировано для автоматического включения и выключения света в определенное время или при определенных условиях, таких как наличие движения в районе освещения.

ПОЛАМПОВЫЙ КОНТРОЛЬ **NORLED LAMP**

Устройство управления освещением, которое позволяет регулировать яркость каждой лампы в группе отдельно. Это достигается путем использования специальных светильников с функцией диммирования **NEMA** разъемом, которые позволяют контролировать яркость независимо от других ламп в группе.

Такой подход позволяет более точно настроить параметры освещения каждой зоны, что повышает эффективность и экономичность исполь-зования светового оборудования.

Поламповый контроль часто используется в системах уличного освещения, где требуется точное и экономичное управление яркостью света. Также есть модификация с GPS для передачи точного места установки светильника на сервер. Поламповый контроль позволяет снимать показания о потреблении каждого светильника в реальном времени.

ШКАФ УПРАВЛЕНИЯ ОСВЕЩЕНИЕМ **NORLED BOX**

Шкаф управления, который используется для управления освещения на улицах и дорогах.

Как правило, устанавливается на опоре освещения и содержит электронные компоненты, необходимые для регулирования яркости света, автоматического включения и выключения света, а также для мониторинга и контроля работы системы освещения.

Шкаф управления может быть оснащен различными датчиками и приборами, которые позволяют оптимизировать работу системы освещения, снизить расходы на электроэнергию и повысить уровень безопасности на улице.

КНОПКА 112

Кнопка предназначена для вызова оператора либо приёма входящего звонка оператора службы в случаях ЧП в местах, где она установлена. Применима в рамках социальной программы «Безопасный город». Принцип работы кнопки заключается в выполнении звонка на заданные номера телефонов сотовой сети GSM по короткому и продолжительному нажатию. Вызов и приём звонков происходит на службу 112.

Кнопка работает под управлением собственного программного обеспечения, загружаемого в сам модуль 2G-связи. Светодиод служит индикатором текущего сеанса связи. Питание кнопки осуществляется от сети постоянного тока 12 В. Также изделие содержит аккумулятор для резервного питания, обеспечивающий автономное функционирование до 16 часов.

NORVISION: ГИС ИНВЕНТАРИЗАЦИЯ

Геоинформационная система предназначена для автоматизации технологических процессов инвентаризации объектов сетей уличного освещения, исполнения функций и полномочий деятельности организаций, осуществляющих выполнение работ по инвентаризации на базе консолидированного информационного ресурса пространственных и семантических данных, а также обеспечивающая доступ к сведениям содержащимся в ней, и при необходимости, иным информационным системам и ресурсам в указанной сфере деятельности.

Назначение геоинформационной системы:

- Обеспечение централизованного доступа к пространственным данным информационных ресурсов системы.
- Выполнение операций по хранению, обработке, преобразованию и предоставлению пространственных объектов.
- Внесение и редактирование информации об объектах сети уличного освещения.

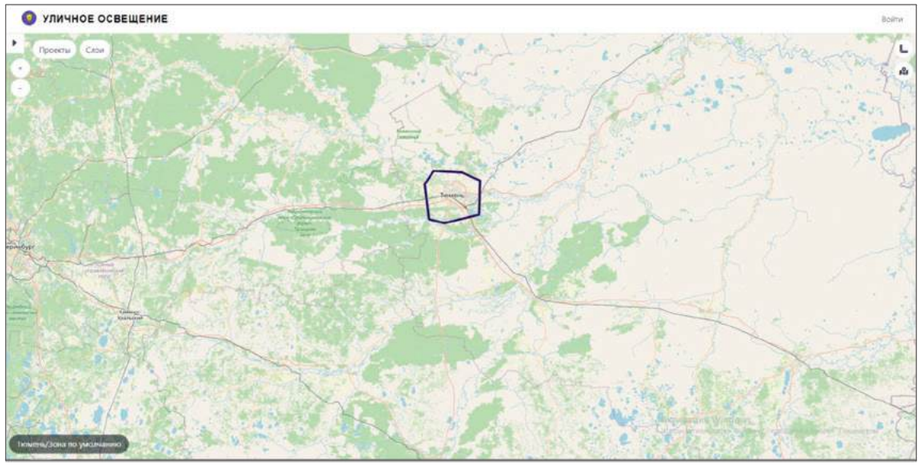

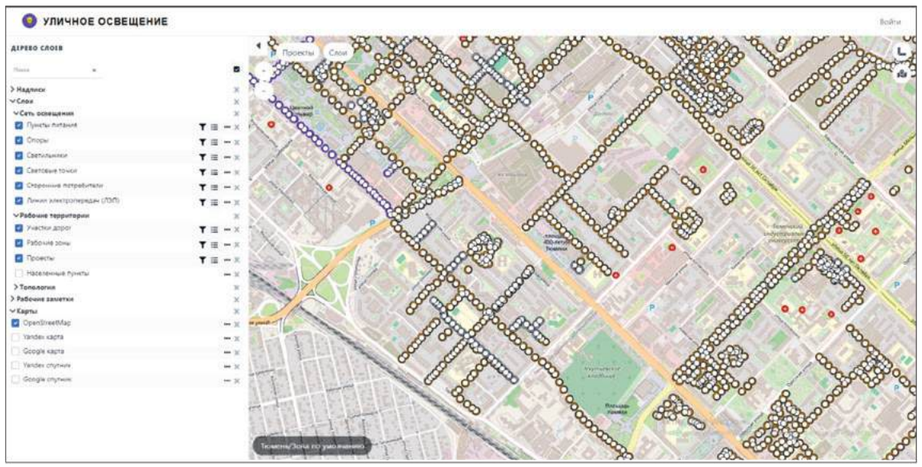

NORVISION: АИС ТКО

Автоматизированная информационная система регионального оператора по обращению с твердыми коммунальными отходами (ТКО).
Информационная система предназначена для автоматизации всех технологических процессов оператора по обращению с ТКО: планирование, учет сбора и вывоза ТКО; ведение работы с физическими и юридическими лицами, прием обработки и учет платежей, информирование потребителей по различным каналам связи.
Система обеспечивает всесторонний контроль и формирует необходимую отчетность в контролирующие органы, выгрузку данных в ГИС ЖКХ.

NORVISION: АСУОК

Программный комплекс, обеспечивающий автоматизированную поддержку следующих технологических процессов на объекте автоматизации:

- Управление включением / выключением освещения остановочного комплекса.
- Задание суточного расписания включения / выключения освещения остановочного комплекса.
- Инвентаризация площадок и оборудования, установленного на них, имеющего уникальный код и совместимое с данной системой.
- Использование геоинформационных данных.
- Ведение архива.
- Управление общехозяйственной деятельностью (задания).
- Ведение реестров имущества.
- Возможность фотофиксации исполнения заданий и этапов монтажа.
- Обеспечение автономной работы контроллера в случае отсутствия связи.

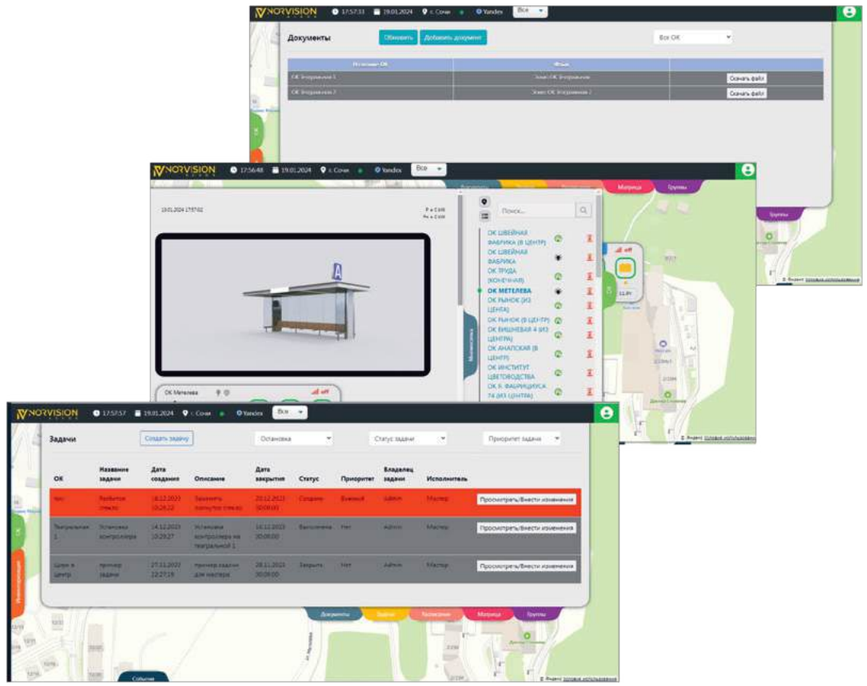

Пример реализованного диспетчерского центра, г.Ульяновск

ОРГАНИЗАЦИЯ И ОСНАЩЕНИЕ **ДИСПЕТЧЕРСКИХ ЦЕНТРОВ**

Диспетчерский центр позволяет отслеживать, управлять и оптимизировать освещение в городской среде.

В диспетчерском центре собирается информация о работе осветительных приборов по всему городу с помощью сети датчиков и устройств. Здесь происходит непрерывный мониторинг и анализ данных, а также принятие решений по оптимизации освещения в реальном времени.

Одной из главных функций диспетчерского центра является управление осветительным оборудованием. С его помощью можно изменять интенсивность освещения, переключать осветительные приборы и настраивать их работу в соответствии с графиками и потребностями.

Кроме того, диспетчерский центр обеспечивает обработку и анализ больших объемов данных об освещении. С помощью специализированного программного обеспечения и алгоритмов диспетчеры могут анализировать ситуацию в городе, идентифицировать потенциальные проблемы и предлагать оптимальные решения для повышения эффективности и безопасности освещения.

Диспетчерский центр также обеспечивает связь и взаимодействие с городскими службами и экстренными службами, например службами безопасности и пожарной охраны. Это позволяет быстро реагировать на чрезвычайные ситуации и устранять неисправности в осветительных системах.

В итоге, диспетчерский центр по управлению освещением в городах играет важную роль в создании умных и безопасных городов. Он позволяет эффективно управлять освещением, улучшая комфорт и безопасность горожан, и создавать оптимальные условия для использования городской инфраструктуры в любое время суток.

ВАРИАНТ ОСНАЩЕНИЯ ДИСПЕТЧЕРСКОГО ЦЕНТРА

1. Оборудованные индивидуальные рабочие места диспетчеров:

- столы;
- специализированные кресла, комфортные для работы в режиме 24/7;
- ЖК мониторы в качестве индивидуальных средств отображения информации на каждый стол диспетчера.

2. Видеостена (LED экраны). Подбирается и устанавливается под габариты помещения заказчика.

3. Настенное крепление для видеостены.

4. Источник видеосигнала — сервер диспетчеризации.

5. Индивидуальное оборудование для коммутации.

АЛЬБОМ ТИПОВЫХ ЭЛЕМЕНТОВ ОСТАНОВОЧНЫХ ПУНКТОВ НАЗЕМНОГО ПАССАЖИРСКОГО ТРАНСПОРТА

Остановочные павильоны **NORGRAD** выполнены в современном дизайне и представлены широким ассортиментом конструкций, с возможностью оснащения различными опциями для комфортного ожидания общественного транспорта.

Внешняя отделка павильонов, как и несущие элементы, изготавливается из нержавеющей стали, не подверженной коррозии, или углеродистой стали с порошково-полимерным покрытием. Остекление павильонов выполняется многослойным стеклом триплекс. Применение в производстве данных материалов обеспечивает антивандальность и продолжительный жизненный цикл остановочных павильонов.

Продукция компании NorGrad имеет сертификаты СТ-1 о происхождении продукции на территории Российской Федерации и включена в Реестр промышленной продукции, произведенной на территории Российской Федерации, Минпромторга России.

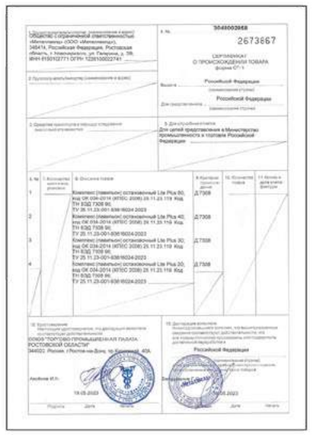

Серия ULTRA модель CITY

ULTRA CITY 20
стр. 318

ULTRA CITY 21
стр. 319

ULTRA CITY 30
стр. 320

ULTRA CITY 31
стр. 321

ULTRA CITY 40
стр. 322

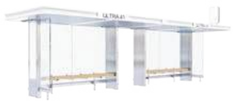
ULTRA CITY 41
стр. 323

ULTRA CITY 60
стр. 324

ULTRA CITY 61
стр. 325

Серия ULTRA модель RAIL

ULTRA RAIL 20
стр. 334

ULTRA RAIL 21
стр. 335

ULTRA RAIL 30
стр. 336

ULTRA RAIL 31
стр. 337

ULTRA RAIL 40
стр. 338

ULTRA RAIL 41
стр. 339

ULTRA RAIL 60
стр. 340

ULTRA RAIL 61
стр. 341

Серия ULTRA модель COMFORT

ULTRA COMFORT 20
стр. 350

ULTRA COMFORT 31
стр. 351

ULTRA COMFORT 40
стр. 352

ULTRA COMFORT 41
стр. 353

ULTRA COMFORT 60
стр. 354

ULTRA COMFORT 61
стр. 355

Серия STANDART модель CITY

STANDART CITY 20
стр. 364

STANDART CITY 21
стр. 365

STANDART CITY 30
стр. 366

STANDART CITY 31
стр. 367

STANDART CITY 40
стр. 368

STANDART CITY 41
стр. 369

STANDART CITY 60
стр. 370

STANDART CITY 61
стр. 371

Серия STANDART модель RAIL

STANDART RAIL 20
стр. 380

STANDART RAIL 21
стр. 381

STANDART RAIL 30
стр. 382

STANDART RAIL 31
стр. 383

STANDART RAIL 40
стр. 384

STANDART RAIL 41
стр. 385

STANDART RAIL 60
стр. 386

STANDART RAIL 61
стр. 387

Серия STANDART модель COMFORT

STANDART COMFORT 21
стр. 396

STANDART COMFORT 31
стр. 397

STANDART COMFORT 40
стр. 398

STANDART COMFORT 41
стр. 399

STANDART COMFORT 60
стр. 400

STANDART COMFORT 61
стр. 401

Серия LITE

LITE V.1
стр. 408

LITE V.2
стр. 408

LITE V.3
стр. 409

Серия LITE AI

LITE AI
стр. 410

Серия LITE PLUS

LITE PLUS 20
стр. 424

LITE PLUS 30
стр. 425

LITE PLUS 40
стр. 426

LITE PLUS 60
стр. 427

Серия URBAN

модель STANDART

URBAN STANDART
стр. 428

модель STANDART PLUS

URBAN STANDART PLUS
стр. 436

модель LITE

URBAN LITE
стр. 444

Серия MODULE модель CLOSE

MODULE CLOSE
стр. 452

Серия MODULE модель OPEN

MODULE OPEN
стр. 460

Серия MODULE модель COMBO

MODULE COMBO
стр. 468

Серия LITE модель VOLOGDA

VOLOGDA LITE
стр. 476

Высокосортная сталь.
Высококачественные сорта стали, включая зарубежные стандарты AISI и DIN.

Антикоррозийное покрытие.
Конструкции защищены антикоррозийным покрытием: двухслойным грунтовым покрытием по ГОСТ 9.032 или битумной мастикой высокого качества по ГОСТ 9.602. Гарантия 2 года на отсутствие коррозии.

Разборная конструкция.
Разборная конструкция модуля позволяет легко производить транспортировку и осуществлять быстрый монтаж.

Скрытый подвод кабеля.
К остановке возможен подземный подвод кабеля.

Лакокрасочное покрытие.
Изделие обрабатывается высококачественным порошковым лакокрасочным покрытием по цветовой палитре RAL (цвет необходимо оговаривать при заказе).

Экономия.
Экономия за счет высококачественных бюджетных материалов.
Более бюджетный вариант материалов высокого качества.
Без использования б/у материалов.

Качественный трубный и листовой прокат.
Высококачественный трубный и листовой прокат толщиной от 2 до 4 мм.
Без использования б/у материалов.

Учет района эксплуатации.
Материал выбирается в зависимости от климатического района эксплуатации по СП 16.13330.2017, с учетом необходимого запаса прочности.
Конструкции рассчитаны на воздействие климатических факторов в соответствии с требованиями СП 20.13330.2016.

Ассортимент форм и размеров.
В наличии большой ассортимент форм, размеров и декоративных лакокрасочных покрытий продукции.

Защита от УФ.
Возможность установки стекол, полностью исключающих слепящее действие и световое загрязнение (матирующий эффект).

Покраска металлоконструкций по палитре RAL

! Из-за особенностей цветопередачи цвета в печатном каталоге отличаются от оригиналов. Данная таблица представлена только в ознакомительных целях.

! О возможности покраски металлоконструкций в указанные цвета необходимо дополнительно уточнять возможность на заводе.

RAL 9023	RAL 9022	RAL 9018	RAL 9017	RAL 9016	RAL 9011	RAL 9010	RAL 9007	RAL 9006	RAL 9005	RAL 9004	RAL 9003	RAL 9002	RAL 9001	RAL 8029
RAL 8028	RAL 8025	RAL 8024	RAL 8023	RAL 8022	RAL 8019	RAL 8017	RAL 8016	RAL 8015	RAL 8014	RAL 8012	RAL 8011	RAL 8008	RAL 8007	RAL 8004
RAL 8003	RAL 8002	RAL 8001	RAL 8000	RAL 7048	RAL 7047	RAL 7046	RAL 7045	RAL 7044	RAL 7043	RAL 7042	RAL 7040	RAL 7039	RAL 7038	RAL 7037
RAL 7036	RAL 7035	RAL 7034	RAL 7033	RAL 7032	RAL 7031	RAL 7030	RAL 7026	RAL 7024	RAL 7023	RAL 7022	RAL 7021	RAL 7016	RAL 7015	RAL 7013
RAL 7012	RAL 7011	RAL 7010	RAL 7009	RAL 7008	RAL 7006	RAL 7005	RAL 7004	RAL 7003	RAL 7002	RAL 7001	RAL 7000	RAL 6038	RAL 6037	RAL 6036
RAL 6035	RAL 6034	RAL 6033	RAL 6032	RAL 6029	RAL 6028	RAL 6027	RAL 6026	RAL 6025	RAL 6024	RAL 6022	RAL 6021	RAL 6020	RAL 6019	RAL 6018
RAL 6017	RAL 6016	RAL 6015	RAL 6014	RAL 6013	RAL 6012	RAL 6011	RAL 6010	RAL 6009	RAL 6008	RAL 6007	RAL 6006	RAL 6005	RAL 6004	RAL 6003
RAL 6002	RAL 6001	RAL 6000	RAL 5026	RAL 5025	RAL 5024	RAL 5023	RAL 5022	RAL 5021	RAL 5020	RAL 5019	RAL 5018	RAL 5017	RAL 5015	RAL 5014
RAL 5013	RAL 5012	RAL 5011	RAL 5010	RAL 5009	RAL 5008	RAL 5007	RAL 5005	RAL 5004	RAL 5003	RAL 5002	RAL 5001	RAL 5000	RAL 4012	RAL 4011
RAL 4010	RAL 4009	RAL 4008	RAL 4007	RAL 4006	RAL 4005	RAL 4004	RAL 4003	RAL 4002	RAL 4001	RAL 3033	RAL 3032	RAL 3031	RAL 3028	RAL 3027
RAL 3026	RAL 3024	RAL 3022	RAL 3020	RAL 3018	RAL 3017	RAL 3016	RAL 3015	RAL 3014	RAL 3013	RAL 3012	RAL 3011	RAL 3009	RAL 3007	RAL 3005
RAL 3004	RAL 3003	RAL 3002	RAL 3001	RAL 3000	RAL 2013	RAL 2012	RAL 2011	RAL 2010	RAL 2009	RAL 2008	RAL 2007	RAL 2005	RAL 2004	RAL 2003
RAL 2002	RAL 2001	RAL 2000	RAL 1037	RAL 1036	RAL 1035	RAL 1034	RAL 1033	RAL 1032	RAL 1028	RAL 1027	RAL 1026	RAL 1024	RAL 1023	RAL 1021
RAL 1020	RAL 1019	RAL 1018	RAL 1017	RAL 1016	RAL 1015	RAL 1014	RAL 1013	RAL 1012	RAL 1011	RAL 1007	RAL 1006	RAL 1005	RAL 1004	RAL 1003
RAL 1002	RAL 1001	RAL 1000												

Анодирование профиля крыши из алюминия

Золото

Шампань

Бронза

Серебро

Чёрный

Серия **ULTRA**
Модель **CITY**

Остановочные павильоны **ULTRA CITY** предназначены для установки в городах федерального значения, крупных областных центрах, городах и крупных поселениях в местах посадки и высадки пассажиров автобусов, троллейбусов и трамваев с различным уровнем пассажиропотока.

При изготовлении металлоконструкций и облицовки павильонов используются высококачественные материалы, в основном нержавеющая сталь, что увеличивает срок эксплуатации павильонов.

Применение навесов павильонов различной глубины от 1,8 до 2,2 метра дает возможность установки павильонов на узких тротуарах.

ULTRA CITY 20	ULTRA CITY 21	ULTRA CITY 30	ULTRA CITY 31	ULTRA CITY 40	ULTRA CITY 41	ULTRA CITY 60	ULTRA CITY 61
ОБЛАСТЬ ПРИМЕНЕНИЯ							**ОБЛАСТЬ ПРИМЕНЕНИЯ**
	Города федерального значения и крупные областные центры				Города федерального значения и крупные областные центры		
ГАБАРИТНЫЕ РАЗМЕРЫ							**ГАБАРИТНЫЕ РАЗМЕРЫ**
4,55x2,86x1,8/2,0/2,2 (Н)	6,05x2,86x1,8/2,0/2,2 (Н)	6,05x2,86x1,8/2,0/2,2 (Н)	7,55x2,86x1,8/2,0/2,2 (Н)	7,65x2,86x1,8/2,0/2,2 (Н)	9,15x2,86x1,8/2,0/2,2 (Н)	10,65x2,86x1,8/2,0/2,2 (Н)	12,15x2,86x1,8/2,0/2,2 (Н)
ПАССАЖИРОПОТОК							**ПАССАЖИРОПОТОК**
Низкий (30-40 чел./час)	Низкий (30-40 чел./час)	Средний (50-60 чел./час)	Средний (50-60 чел./час)	Повышенный (40-70 чел./час)	Повышенный (40-70 чел./час)	Высокий (110-130 чел./час)	Высокий (110-130 чел./час)
РАЗМЕР ТРОТУАРА ПОД УСТАНОВКУ ПАВИЛЬОНА							**РАЗМЕР ТРОТУАРА ПОД УСТАНОВКУ ПАВИЛЬОНА**
	Широкий Стандартный Узкий				Широкий Стандартный Узкий		
НАЛИЧИЕ УТЕПЛЕННОГО МОДУЛЯ							**НАЛИЧИЕ УТЕПЛЕННОГО МОДУЛЯ**
	Нет				Нет		
ВОЗМОЖНОСТЬ РАЗМЕЩЕНИЯ ЛАЙТ-БОКСОВ ДЛЯ РЕКЛАМНЫХ / ИНФОРМАЦИОННЫХ НОСИТЕЛЕЙ							**ВОЗМОЖНОСТЬ РАЗМЕЩЕНИЯ ЛАЙТ-БОКСОВ ДЛЯ РЕКЛАМНЫХ / ИНФОРМАЦИОННЫХ НОСИТЕЛЕЙ**
	Да				Да		

ULTRA CITY. Вид остановки в полной комплектации

Варианты размеров кровли ULTRA CITY.

ULTRA CITY. Материалы и цвета

Материал крыши:
- алюминий или нержавеющая сатинированная сталь

Потолок:
Материал - алюмокомпозит
Цвет - RAL 9003

Информационный указатель:
Материал - акриловое стекло
Цвет - прозрачный

Обрамляющий профиль информационного указателя:
Материал - алюминий
Цвет - С 32 по палитре EURAS

Стекло световых коробов:
Материал - оптическое прозрачное (осветлённое) стекло
Цвет - прозрачный

Профиль световых коробов:
Материал - алюминий с гладким коррозионно-стойким анодированнием
Цвет - бронза С32
(палитра анодирования EURAS)

Стёкла:
- закалённое стекло триплекс 12 мм

Внешняя облицовка:
-углеродистая сталь с полимерным покрытием

Цвета материала крыши

- Золото
- Шампань
- Бронза
- Серебро
- Чёрный

Внутренняя облицовка стоек и опоры:
- нержавеющая сатинированная сталь

Скамья:
Материалы - древесно-полимерный композит

ULTRA CITY-20

Габаритные размеры Ш x В x Г 4,55 x 2,86 x 1,8 / 2,0 / 2,2 (Н)

Остановочные павильоны моделей **ULTRA CITY 20 и ULTRA CITY 21** устанавливаются на маршрутах, характеризующихся низким пассажиропотоком, – **30-40 чел/час**.

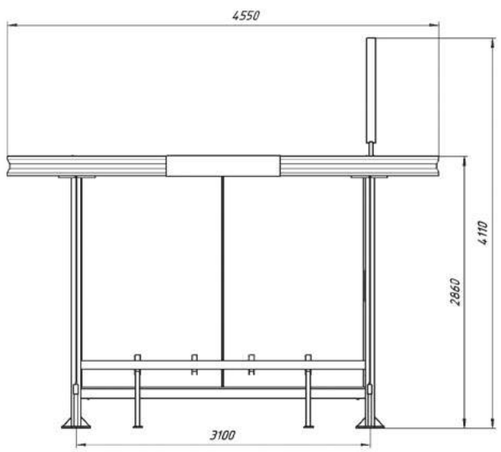

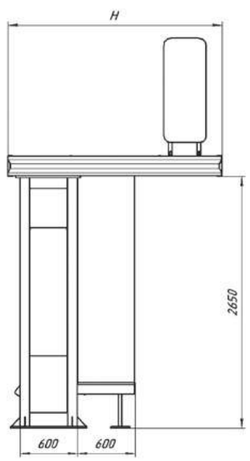

ULTRA CITY-21

Габаритные размеры Ш x В x Г 6,05 x 2,86 x 1,8 / 2,0 / 2,2 (Н)

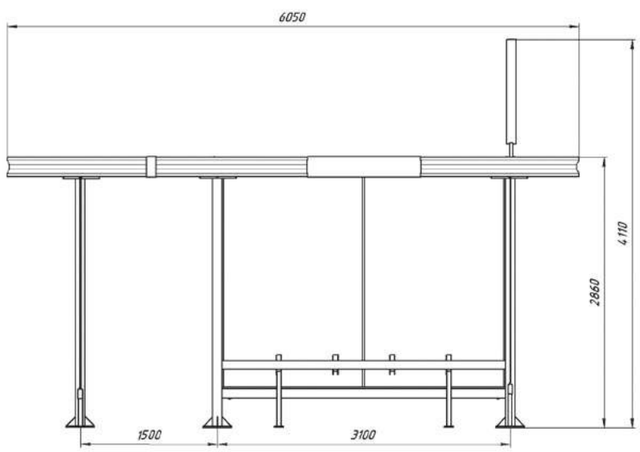

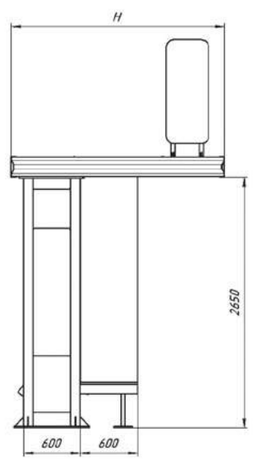

ULTRA CITY-30

Габаритные размеры Ш x В x Г 6,05x 2,86 x 1,8 / 2,0 / 2,2 (Н)

Остановочные павильоны моделей **ULTRA CITY 30 и ULTRA CITY 31** устанавливаются на маршрутах, характеризующихся средним пассажиропотоком, **– 50-60 чел/час**.

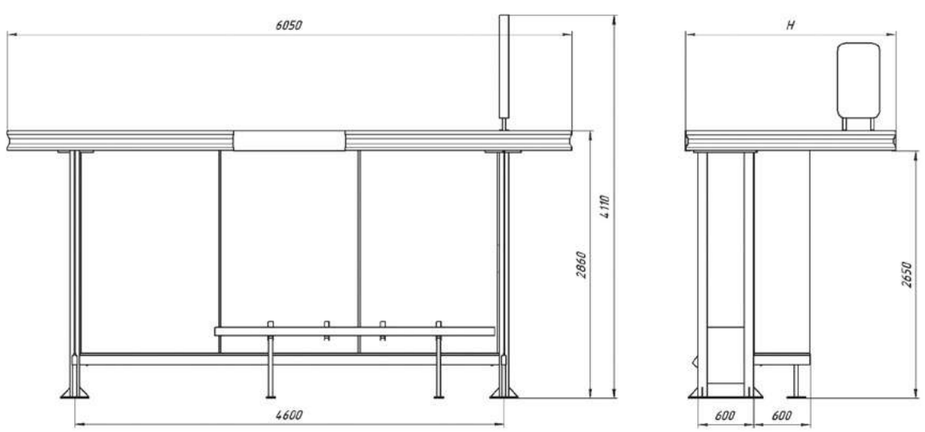

ULTRA CITY-31

Габаритные размеры Ш x В x Г 7,55 x 2,86 x 1,8 / 2,0 / 2,2 (Н)

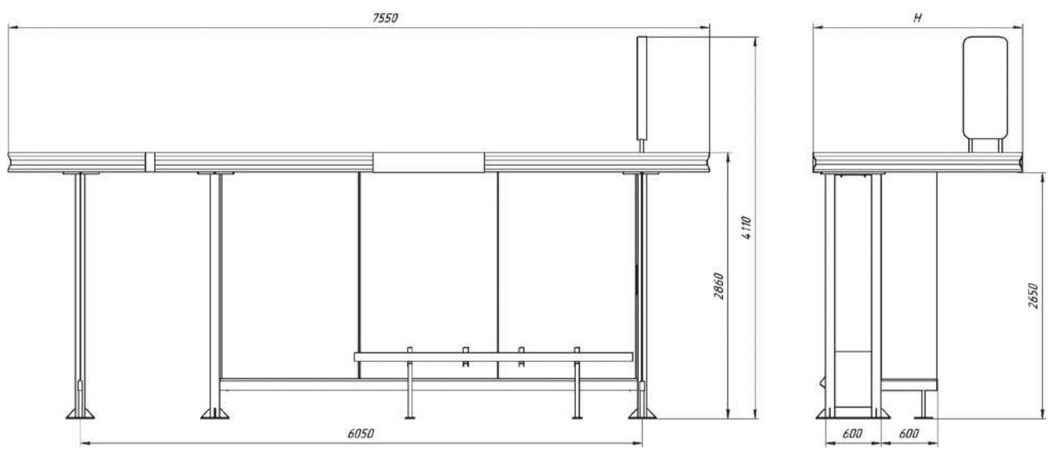

ULTRA CITY-40

Габаритные размеры Ш x В x Г 7,65x 2,86 x 1,8 / 2,0 / 2,2 (Н)

Остановочные павильоны моделей **ULTRA CITY 40 и ULTRA CITY 41** устанавливаются на маршрутах, характеризующихся повышенным пассажиропотоком, – **70-80 чел/час**.

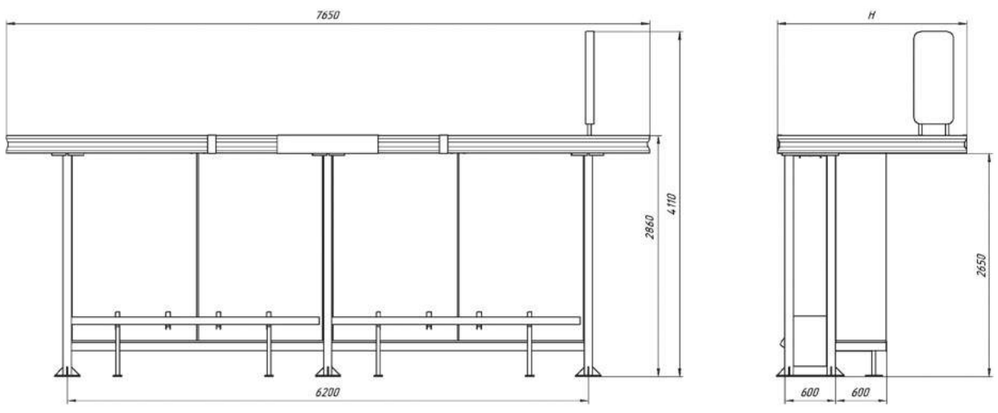

ULTRA CITY-41

Габаритные размеры Ш x В x Г 9,15 x 2,86 x 1,8 / 2,0 / 2,2 (Н)

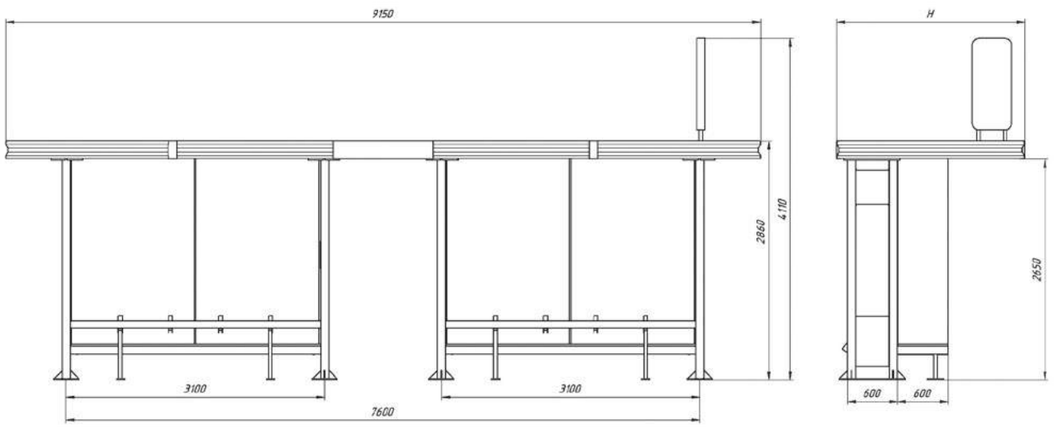

ULTRA CITY-60

Габаритные размеры Ш x В x Г 10,65x 2,86 x 1,8 / 2,0 / 2,2 (Н)

Остановочные павильоны моделей **ULTRA CITY 60 и ULTRA CITY 61** устанавливаются на маршрутах, характеризующихся высоким пассажиропотоком, – **110-130 чел/час.**

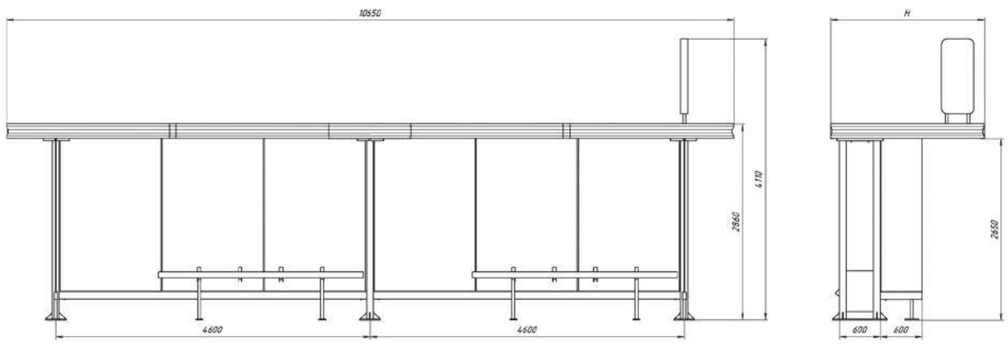

ULTRA CITY-61

Габаритные размеры Ш x В x Г 12,15 x 2,86 x 1,8 / 2,0 / 2,2 (Н)

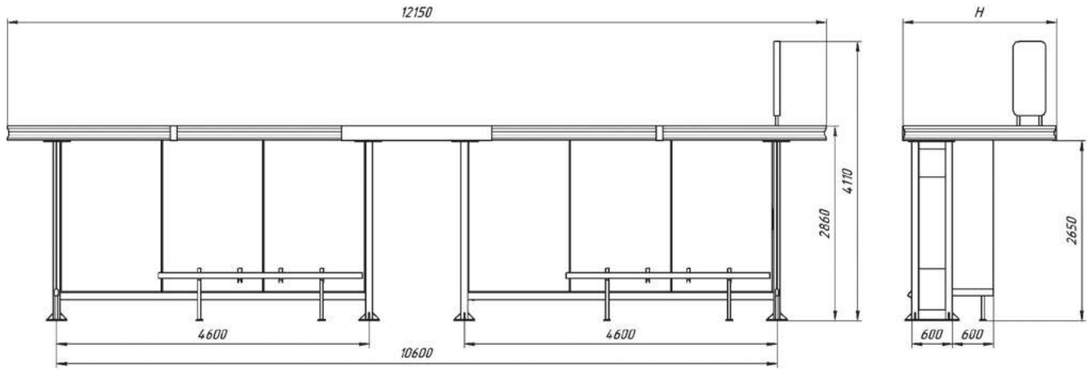

СЕРИЯ **ULTRA**
МОДЕЛЬ **RAIL**

Остановочные павильоны **ULTRA RAIL** предназначены для установки в городах федерального значения, крупных областных центрах, городах и крупных поселениях в местах посадки и высадки пассажиров трамваев с различным уровнем пассажиропотока.

Характеризуются увеличенной высотой павильонов, что наряду с использованием навесов различной глубины от 1,8 до 2,2 метра предоставляет дополнительные возможности по размещению павильонов на узких остановочных площадках.

При изготовлении металлоконструкций и облицовки павильонов используются высококачественные материалы, в основном нержавеющая сталь, что увеличивает срок эксплуатации павильонов.

ULTRA RAIL 20	ULTRA RAIL 21	ULTRA RAIL 30	ULTRA RAIL 31	ULTRA RAIL 40	ULTRA RAIL 41	ULTRA RAIL 60	ULTRA RAIL 61
ОБЛАСТЬ ПРИМЕНЕНИЯ							**ОБЛАСТЬ ПРИМЕНЕНИЯ**
	Города федерального значения и крупные областные центры				Города федерального значения и крупные областные центры		
ГАБАРИТНЫЕ РАЗМЕРЫ							**ГАБАРИТНЫЕ РАЗМЕРЫ**
4,55x3,24x1,8/2,0/2,2 (Н)	6,05x3,24x1,8/2,0/2,2 (Н)	6,05x3,24x1,8/2,0/2,2 (Н)	7,55x3,24x1,8/2,0/2,2 (Н)	7,65x3,24x1,8/2,0/2,2 (Н)	9,15x3,24x1,8/2,0/2,2 (Н)	10,65x3,24x1,8/2,0/2,2 (Н)	12,15x3,24x1,8/2,0/2,2 (Н)
ПАССАЖИРОПОТОК							**ПАССАЖИРОПОТОК**
Низкий (30-40 чел./час)	Низкий (30-40 чел./час)	Средний (50-60 чел./час)	Средний (50-60 чел./час)	Повышенный (40-70 чел./час)	Повышенный (40-70 чел./час)	Высокий (110-130 чел./час)	Высокий (110-130 чел./час)
РАЗМЕР ТРОТУАРА ПОД УСТАНОВКУ ПАВИЛЬОНА							**РАЗМЕР ТРОТУАРА ПОД УСТАНОВКУ ПАВИЛЬОНА**
		Широкий Стандартный Узкий			Широкий Стандартный Узкий		
НАЛИЧИЕ УТЕПЛЕННОГО МОДУЛЯ							**НАЛИЧИЕ УТЕПЛЕННОГО МОДУЛЯ**
		Нет			Нет		
ВОЗМОЖНОСТЬ РАЗМЕЩЕНИЯ ЛАЙТ-БОКСОВ ДЛЯ РЕКЛАМНЫХ / ИНФОРМАЦИОННЫХ НОСИТЕЛЕЙ							**ВОЗМОЖНОСТЬ РАЗМЕЩЕНИЯ ЛАЙТ-БОКСОВ ДЛЯ РЕКЛАМНЫХ / ИНФОРМАЦИОННЫХ НОСИТЕЛЕЙ**
		Да			Да		

ULTRA RAIL. Вид остановки в полной комплектации

Варианты размеров кровли ULTRA RAIL.

ULTRA RAIL. Материалы и цвета

Материал крыши:
- алюминий или нержавеющая сатинированная сталь

Потолок:
Материал - алюмокомпозит
Цвет - RAL 9003

Информационный указатель:
Материал - акриловое стекло
Цвет - прозрачный

Обрамляющий профиль информационного указателя:
Материал - алюминий
Цвет - С 32 по палитре EURAS

Стёкла:
- закалённое стекло триплекс 12 мм

Стекло световых коробов:
Материал - оптическое прозрачное (осветлённое) стекло
Цвет - прозрачный

Профиль световых коробов:
Материал - алюминий с гладким коррозионно-стойким анодированнием
Цвет - бронза С32
(палитра анодирования EURAS)

Внешняя облицовка:
-углеродистая сталь с полимерным покрытием

Цвета материала крыши

Золото
Шампань
Бронза
Серебро
Чёрный

Внутренняя облицовка стоек и опоры:
- нержавеющая сатинированная сталь

Скамья:
Материалы - древесно-полимерный композит

ULTRA RAIL-20

Габаритные размеры Ш x В x Г 4,55 x 3,24 x 1,8 / 2,0 / 2,2 (Н)

Остановочные павильоны моделей **ULTRA RAIL 20 и ULTRA RAIL 21** устанавливаются на маршрутах, характеризующихся низким пассажиропотоком, **– 30-40 чел/час**.

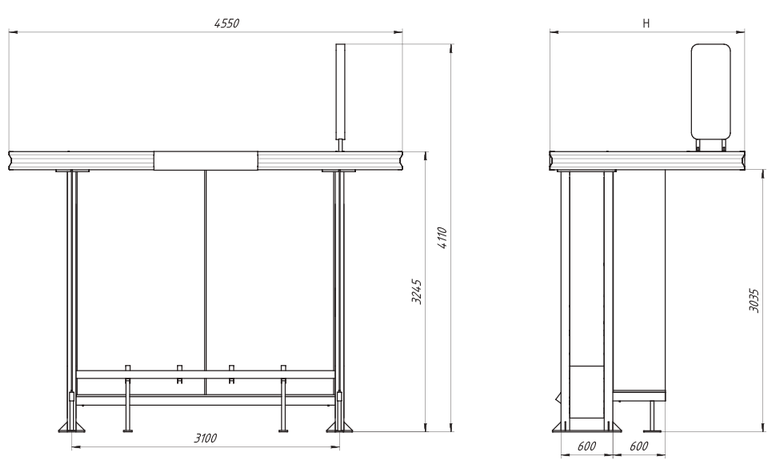

ULTRA RAIL-21

Габаритные размеры Ш x В x Г 6,05 x 3,24 x 1,8 / 2,0 / 2,2 (Н)

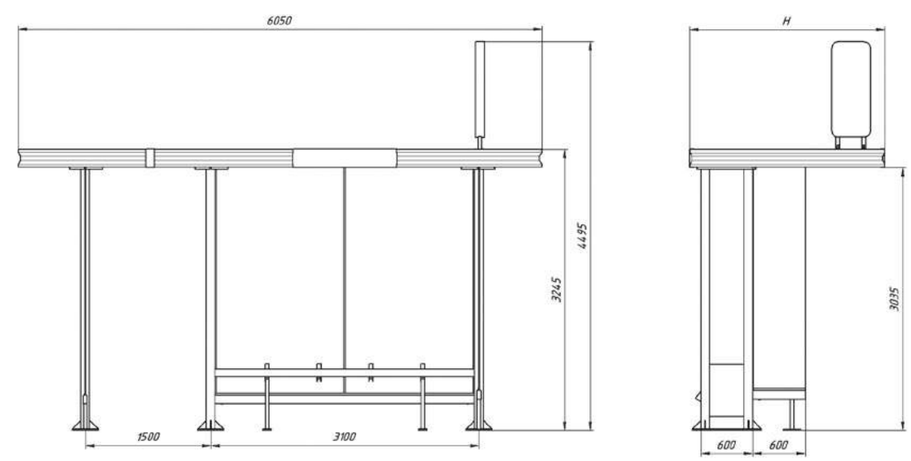

ULTRA RAIL-30

Габаритные размеры Ш x В x Г 6,05 x 3,24 x 1,8 / 2,0 / 2,2 (Н)

Остановочные павильоны моделей **ULTRA RAIL 30 и ULTRA RAIL 31** устанавливаются на маршрутах, характеризующихся средним пассажиропотоком, – **50-60 чел/час**.

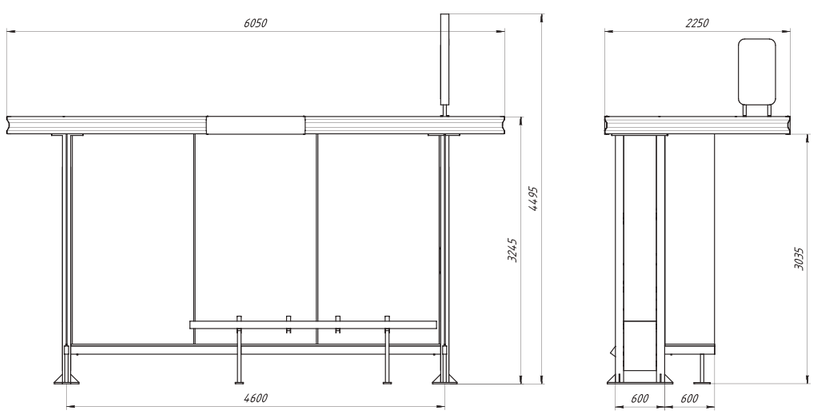

ULTRA RAIL-31

Габаритные размеры Ш x В x Г 7,55 x 3,24 x 1,8 / 2,0 / 2,2 (Н)

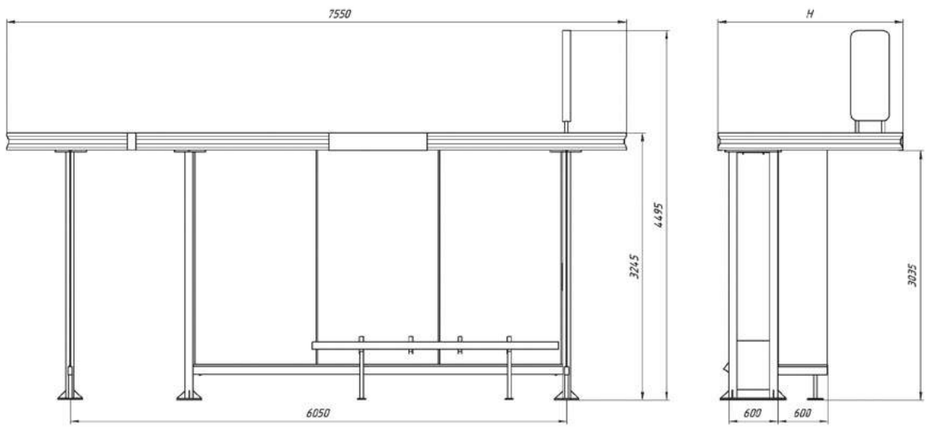

ULTRA RAIL-40

Габаритные размеры Ш x В x Г 7,65 x 3,24 x 1,8 / 2,0 / 2,2 (Н)

Остановочные павильоны моделей **ULTRA RAIL 40 и ULTRA RAIL 41** устанавливаются на маршрутах, характеризующихся повышенным пассажиропотоком, – **70-80 чел/час**.

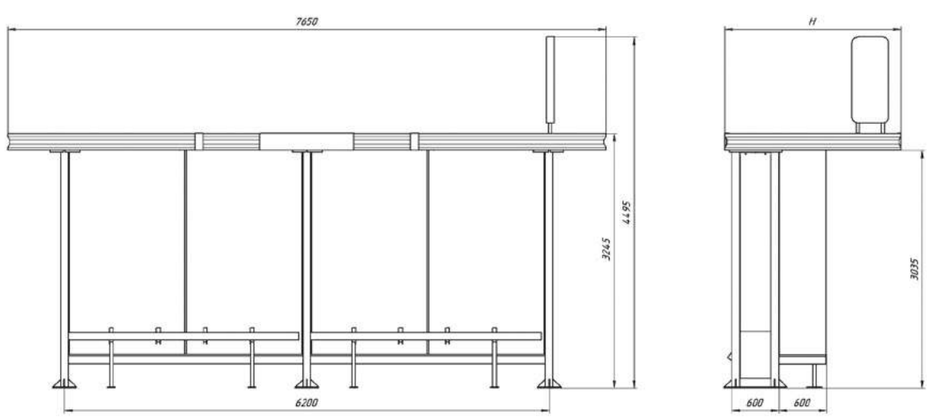

ULTRA RAIL-41

Габаритные размеры Ш x В x Г 9,15 x 3,24 x 1,8 / 2,0 / 2,2 (Н)

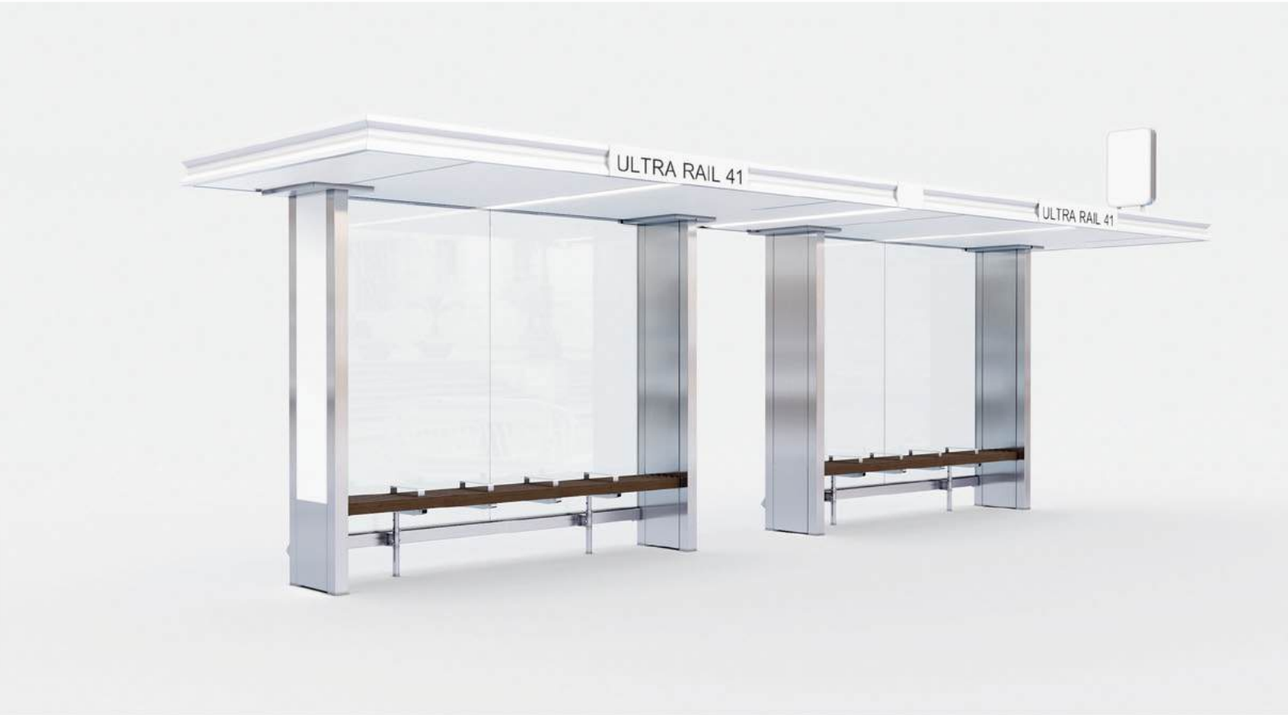

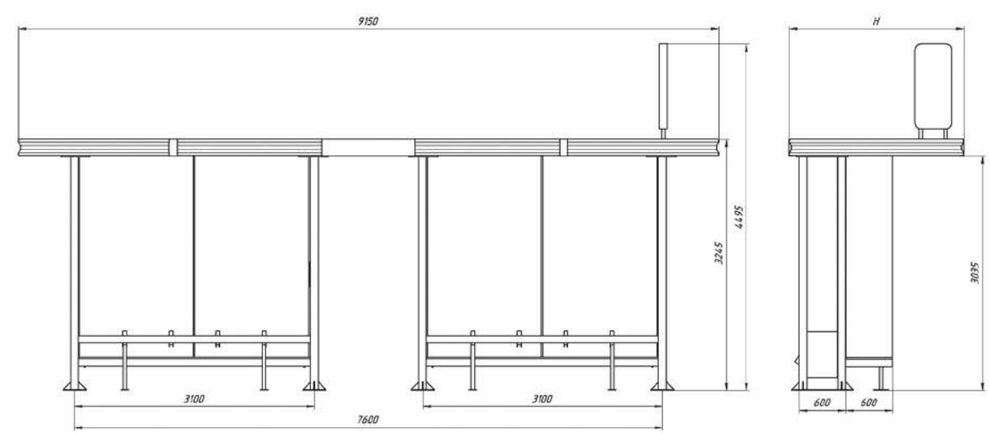

ULTRA RAIL-60

Габаритные размеры Ш x В x Г 10,65 x 3,24 x 1,8 / 2,0 / 2,2 (Н)

Остановочные павильоны моделей **ULTRA RAIL 60 и ULTRA RAIL 61** устанавливаются на маршрутах, характеризующихся высоким пассажиропотоком, **– 110-130 чел/час.**

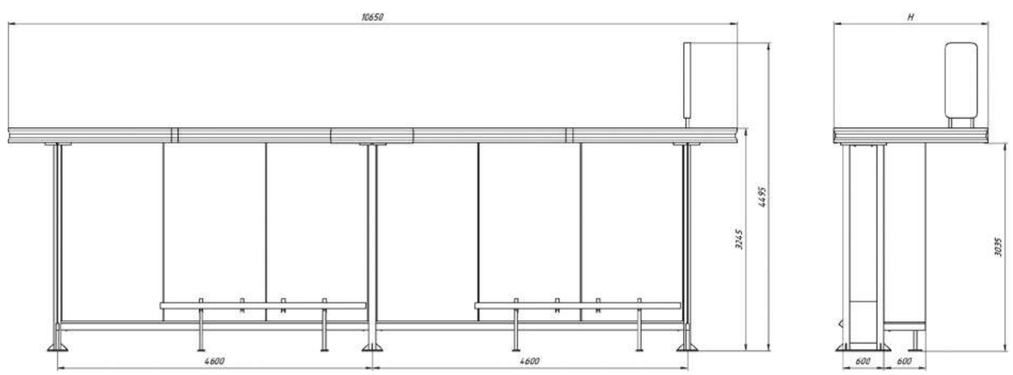

ULTRA RAIL-61

Габаритные размеры Ш x В x Г 12,15 x 3,24 x 1,8 / 2,0 / 2,2 (Н)

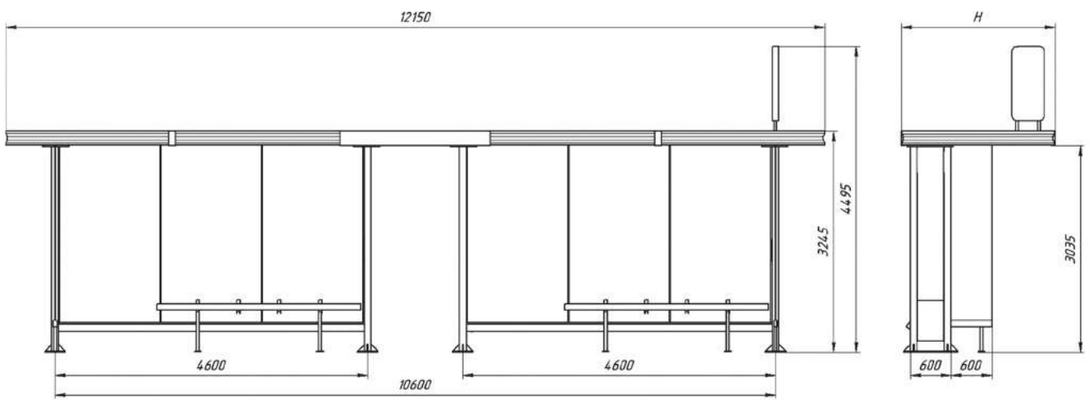

СЕРИЯ **ULTRA**
МОДЕЛЬ **COMFORT**

Остановочные павильоны **ULTRA COMFORT** предназначены для установки в городах федерального значения, крупных областных центрах, городах и крупных поселениях в местах посадки и высадки пассажиров автобусов, троллейбусов и трамваев с различным уровнем пассажиропотока.

Характеризуются наличием модуля, изолированного от воздействия внешних погодных условий, что позволяет использовать павильон в регионах с жарким климатом (при оснащении павильона системой кондиционирования) и в регионах с холодным климатом (при оснащении павильона системой обогрева).

При изготовлении металлоконструкций и облицовки павильонов используются высококачественные материалы, в основном нержавеющая сталь, что увеличивает срок эксплуатации павильонов.

ULTRA COMFORT 21	ULTRA COMFORT 31	ULTRA COMFORT 40	ULTRA COMFORT 41	ULTRA COMFORT 60	ULTRA COMFORT 61
ОБЛАСТЬ ПРИМЕНЕНИЯ					**ОБЛАСТЬ ПРИМЕНЕНИЯ**
	Города федерального значения и крупные областные центры			Города федерального значения и крупные областные центры	
ГАБАРИТНЫЕ РАЗМЕРЫ					**ГАБАРИТНЫЕ РАЗМЕРЫ**
6,05x2,86x2,2 (Н)	7,55x2,86x2,2 (Н)	7,65x2,86x2,2 (Н)	9,15x2,86x2,2 (Н)	10,65x2,86x2,2 (Н)	12,15x2,86x2,2 (Н)
ПАССАЖИРОПОТОК					**ПАССАЖИРОПОТОК**
Низкий (30-40 чел./час)	Средний (50-60 чел./час)	Повышенный (40-70 чел./час)	Повышенный (40-70 чел./час)	Высокий (110-130 чел./час)	Высокий (110-130 чел./час)
РАЗМЕР ТРОТУАРА ПОД УСТАНОВКУ ПАВИЛЬОНА					**РАЗМЕР ТРОТУАРА ПОД УСТАНОВКУ ПАВИЛЬОНА**
	Широкий Стандартный Узкий			Широкий Стандартный Узкий	
НАЛИЧИЕ УТЕПЛЕННОГО МОДУЛЯ					**НАЛИЧИЕ УТЕПЛЕННОГО МОДУЛЯ**
	Да			Да	
ВОЗМОЖНОСТЬ РАЗМЕЩЕНИЯ ЛАЙТ-БОКСОВ ДЛЯ РЕКЛАМНЫХ / ИНФОРМАЦИОННЫХ НОСИТЕЛЕЙ					**ВОЗМОЖНОСТЬ РАЗМЕЩЕНИЯ ЛАЙТ-БОКСОВ ДЛЯ РЕКЛАМНЫХ / ИНФОРМАЦИОННЫХ НОСИТЕЛЕЙ**
	Да			Да	

ULTRA COMFORT. Вид остановки в полной комплектации

Варианты размеров кровли ULTRA COMFORT.

ULTRA COMFORT. Материалы и цвета

Дополнительная опция:
Инфракрасный обогреватель

Материал крыши:
- алюминий или нержавеющая сатинированная сталь

Потолок:
Материал - алюмокомпозит
Цвет - RAL 9003

Информационный указатель:
Материал - акриловое стекло
Цвет - прозрачный

Обрамляющий профиль информационного указателя:
Материал - алюминий
Цвет - С 32 по палитре EURAS

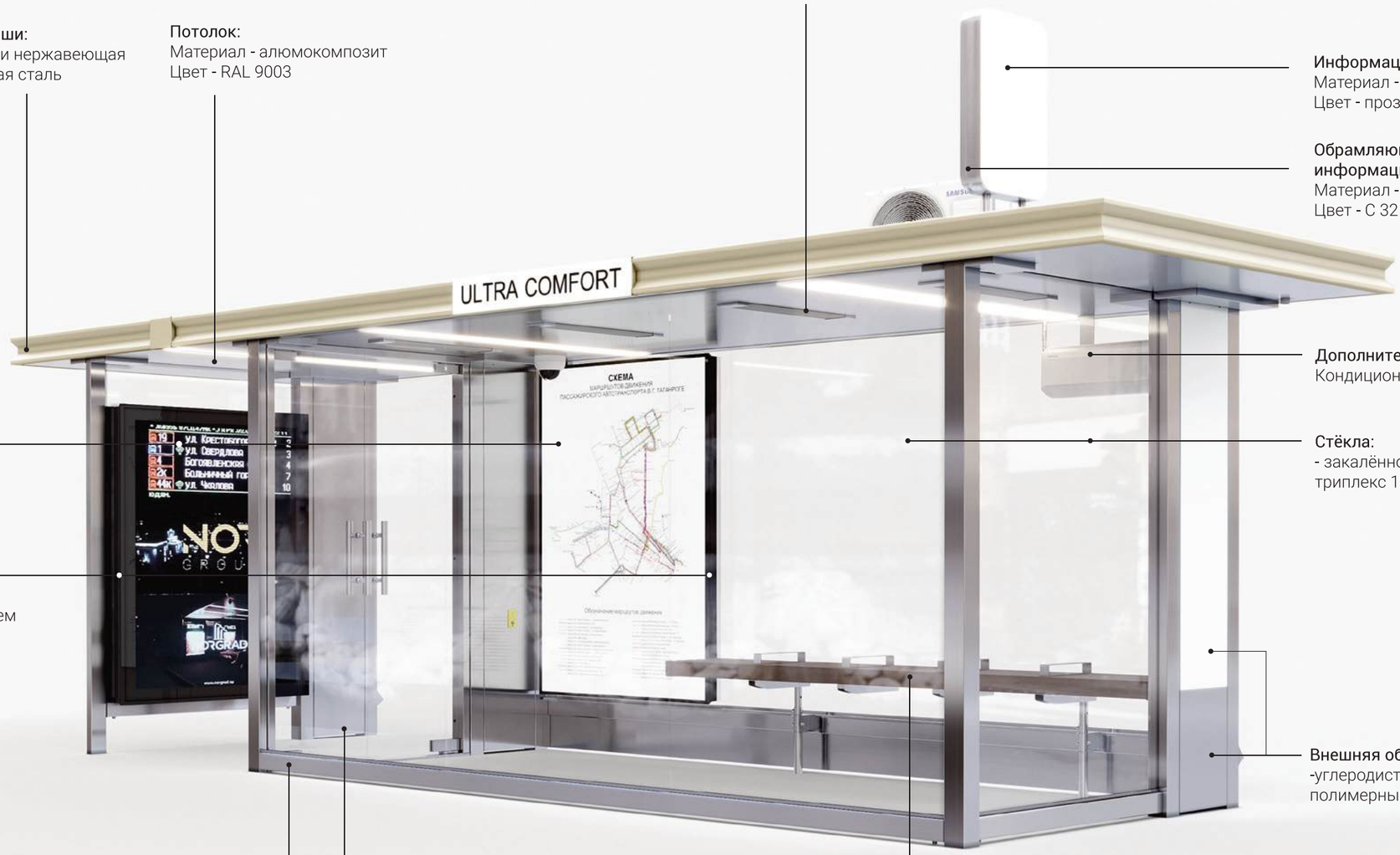

Дополнительная опция:
Кондиционер для южного исполнения

Стекло световых коробов:
Материал - оптическое прозрачное (осветлённое) стекло
Цвет - прозрачный

Стёкла:
- закалённое стекло триплекс 12 мм

Профиль световых коробов:
Материал - алюминий с гладким коррозионно-стойким анодированнием
Цвет - бронза С32
(палитра анодирования EURAS)

Внешняя облицовка:
-углеродистая сталь с полимерным покрытием

Цвета материала крыши

- Золото
- Шампань
- Бронза
- Серебро
- Чёрный

Внутренняя облицовка стоек и опоры:
- нержавеющая сатинированная сталь

Скамья:
Материалы - древесно-полимерный композит

ULTRA COMFORT-21

Габаритные размеры Ш x В x Г 6,05 x 2,86 x 2,2 (Н)

Остановочные павильоны моделей **ULTRA COMFORT 21** устанавливаются на маршрутах, характеризующихся низким пассажиропотоком, – **30-40 чел/час**.

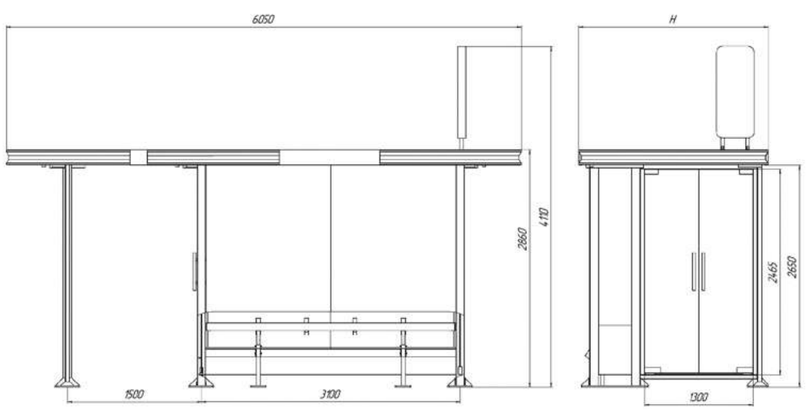

ULTRA COMFORT-31

Габаритные размеры Ш x В x Г 7,55 x 2.86 x 2,2 (Н)

Остановочные павильоны моделей **ULTRA COMFORT 31** устанавливаются на маршрутах, характеризующихся средним пассажиропотоком – **50-60 чел/час**.

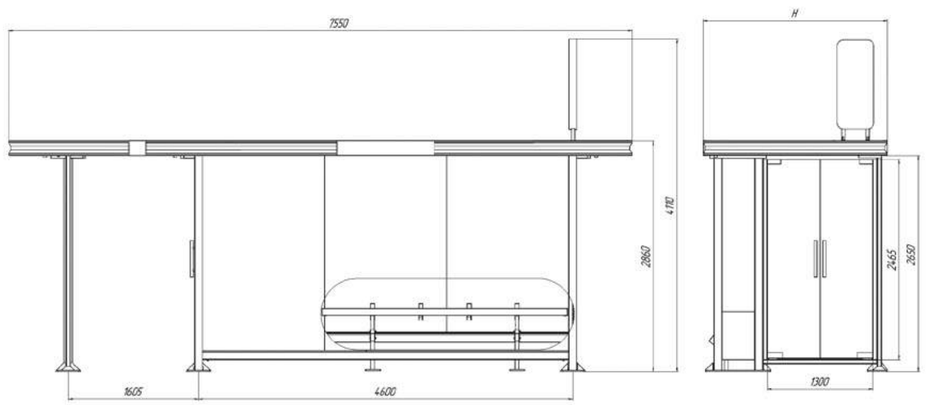

ULTRA COMFORT-40

Габаритные размеры Ш x В x Г 7,65 x 2,86 x 2,2 (Н)

Остановочные павильоны моделей **ULTRA COMFORT 40 и ULTRA COMFORT 41** устанавливаются на маршрутах, характеризующихся повышенным пассажиропотоком, – **70-80 чел/час**.

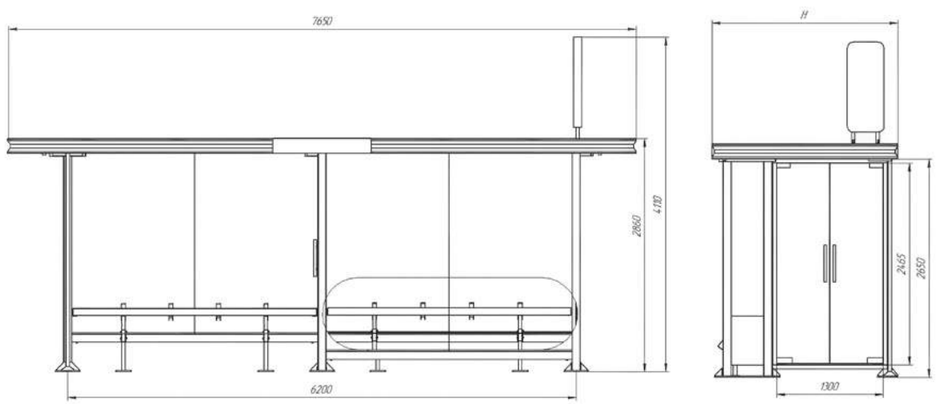

ULTRA COMFORT-41

Габаритные размеры Ш x В x Г 9,15 x 2.86 x 2,2 (Н)

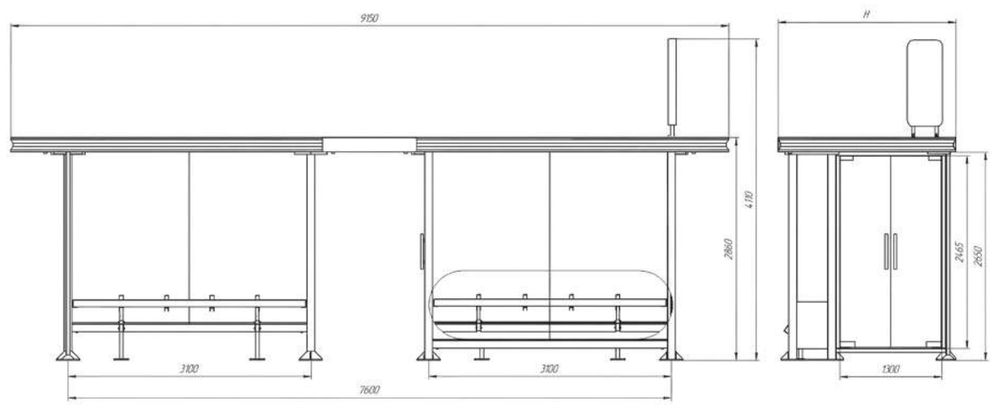

ULTRA COMFORT-60

Габаритные размеры Ш x В x Г 10,65 x 2,86 x 2,2 (Н)

Остановочные павильоны моделей **ULTRA COMFORT 60 и ULTRA COMFORT 61** устанавливаются на маршрутах, характеризующихся высоким пассажиропотоком, – **110-130 чел/час**.

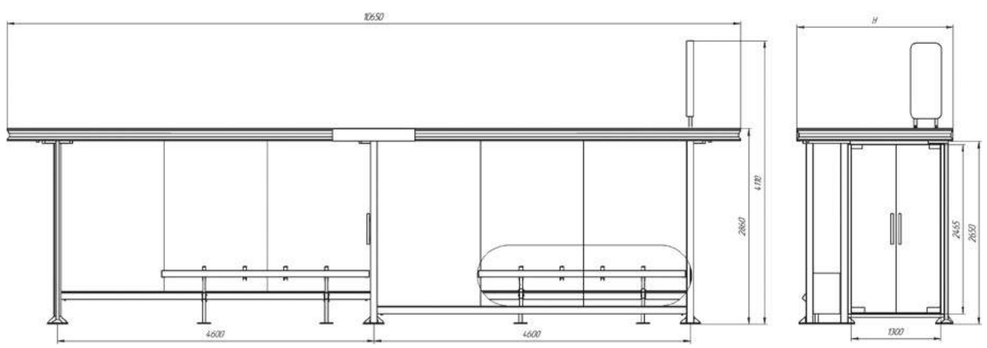

ULTRA COMFORT-61

Габаритные размеры Ш x В x Г 12,15 x 2.86 x 2,2 (Н)

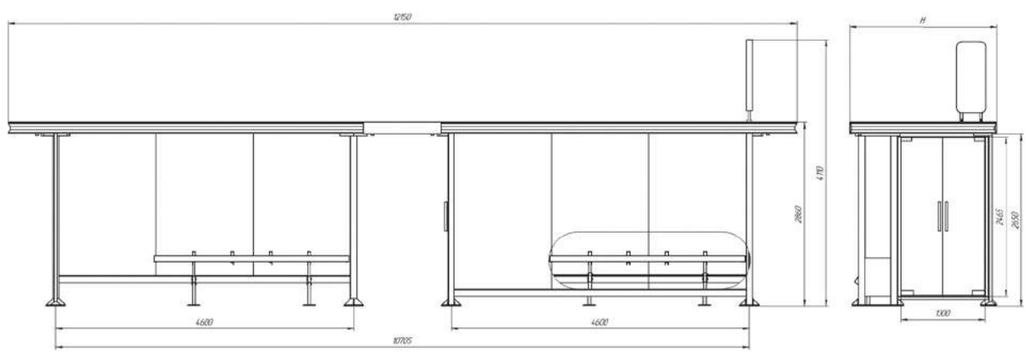

СЕРИЯ **STANDART**
МОДЕЛЬ **CITY**

Остановочные павильоны **STANDART CITY** предназначены для установки в городах и крупных поселениях в местах посадки и высадки пассажиров автобусов, троллейбусов и трамваев с различным уровнем пассажиропотока.

При изготовлении металлоконструкций и облицовки павильонов используются качественные бюджетные материалы, что делает их более доступными для регионов.

Применение навесов павильонов различной глубины от 1,8 до 2,2 метра дает возможность установки павильонов на узких тротуарах.

STANDART CITY 20	STANDART CITY 21	STANDART CITY 30	STANDART CITY 31
ОБЛАСТЬ ПРИМЕНЕНИЯ			
Города и крупные поселения			
ГАБАРИТНЫЕ РАЗМЕРЫ			
4,55x2,86x1,8/2,0/2,2 (Н)	6,05x2,86x1,8/2,0/2,2 (Н)	6,05x2,86x1,8/2,0/2,2 (Н)	7,55x2,86x1,8/2,0/2,2 (Н)
ПАССАЖИРОПОТОК			
Низкий (30-40 чел./час)	Низкий (30-40 чел./час)	Средний (50-60 чел./час)	Средний (50-60 чел./час)
РАЗМЕР ТРОТУАРА ПОД УСТАНОВКУ ПАВИЛЬОНА			
Широкий Стандартный Узкий			
НАЛИЧИЕ УТЕПЛЕННОГО МОДУЛЯ			
Нет			
ВОЗМОЖНОСТЬ РАЗМЕЩЕНИЯ ЛАЙТ-БОКСОВ ДЛЯ РЕКЛАМНЫХ / ИНФОРМАЦИОННЫХ НОСИТЕЛЕЙ			
Да			

STANDART CITY 40	STANDART CITY 41	STANDART CITY 60	STANDART CITY 61
ОБЛАСТЬ ПРИМЕНЕНИЯ			
Города и крупные поселения			
ГАБАРИТНЫЕ РАЗМЕРЫ			
7,65x2,86x1,8/2,0/2,2 (Н)	9,15x2,86x1,8/2,0/2,2 (Н)	10,65x2,86x1,8/2,0/2,2 (Н)	12,15x2,86x1,8/2,0/2,2 (Н)
ПАССАЖИРОПОТОК			
Повышенный (40-70 чел./час)	Повышенный (40-70 чел./час)	Высокий (110-130 чел./час)	Высокий (110-130 чел./час)
РАЗМЕР ТРОТУАРА ПОД УСТАНОВКУ ПАВИЛЬОНА			
Широкий Стандартный Узкий			
НАЛИЧИЕ УТЕПЛЕННОГО МОДУЛЯ			
Нет			
ВОЗМОЖНОСТЬ РАЗМЕЩЕНИЯ ЛАЙТ-БОКСОВ ДЛЯ РЕКЛАМНЫХ / ИНФОРМАЦИОННЫХ НОСИТЕЛЕЙ			
Да			

STANDART CITY. Вид остановки в полной комплектации

Варианты размеров кровли STANDART CITY.

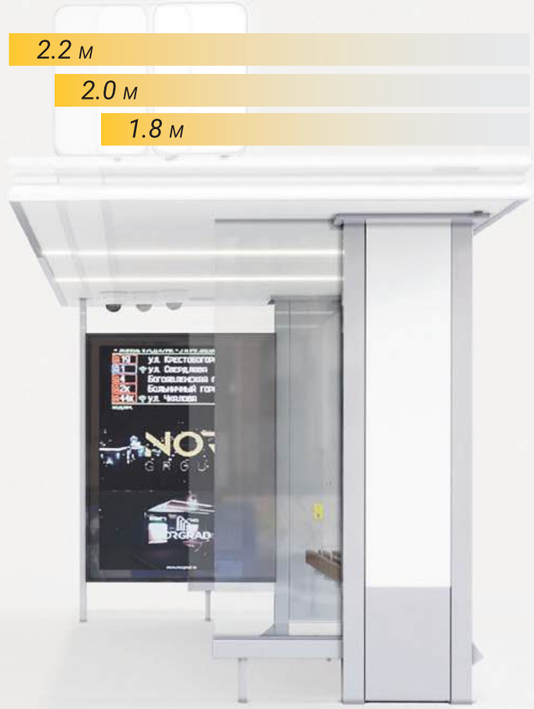

STANDART CITY. Материалы и цвета

Материал крыши:
- алюминий сатинированный

Потолок:
Материал - алюмокомпозит
Цвет - RAL 9003

Информационный указатель:
Материал - акриловое стекло
Цвет - прозрачный

Обрамляющий профиль информационного указателя:
Материал - алюминий
Цвет - С 32 по палитре EURAS

Стёкла:
- закалённое стекло триплекс 12 мм

Стекло световых коробов:
Материал - оптическое прозрачное (осветлённое) стекло
Цвет - прозрачный

Профиль световых коробов:
Материал - алюминий с гладким коррозионно-стойким анодированнием
Цвет - бронза С32
(палитра анодирования EURAS)

Внешняя облицовка:
- углеродистая сталь с полимерно-порошковым покрытием

Цвета материала крыши

- Золото
- Шампань
- Бронза
- Серебро
- Чёрный

Внутренняя облицовка стоек и опоры:
- углеродистая сталь с полимерно-порошковым покрытием

Скамья:
Материалы - древесно-полимерный композит

STANDART CITY-20

Габаритные размеры Ш x В x Г 4,55 x 2,86 x 1,8 / 2,0 / 2,2 (Н)

Остановочные павильоны моделей **STANDART CITY 20 и STANDART CITY 21** устанавливаются на маршрутах, характеризующихся низким пассажиропотоком, **– 30-40 чел/час**.

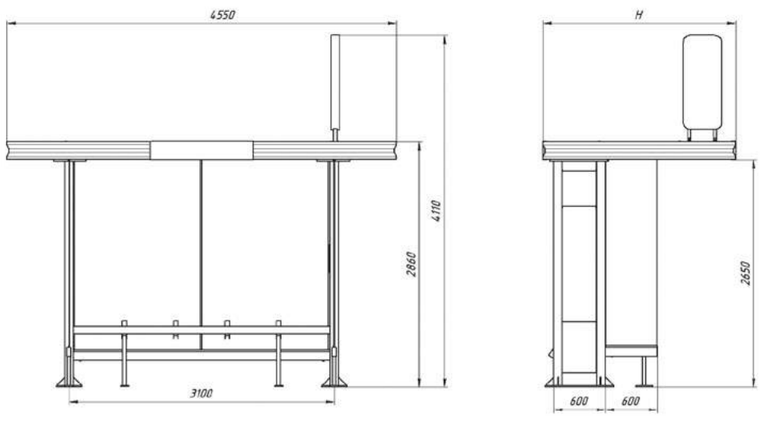

STANDART CITY-21

Габаритные размеры Ш x В x Г 6,05 x 2,86 x 1,8 / 2,0 / 2,2 (Н)

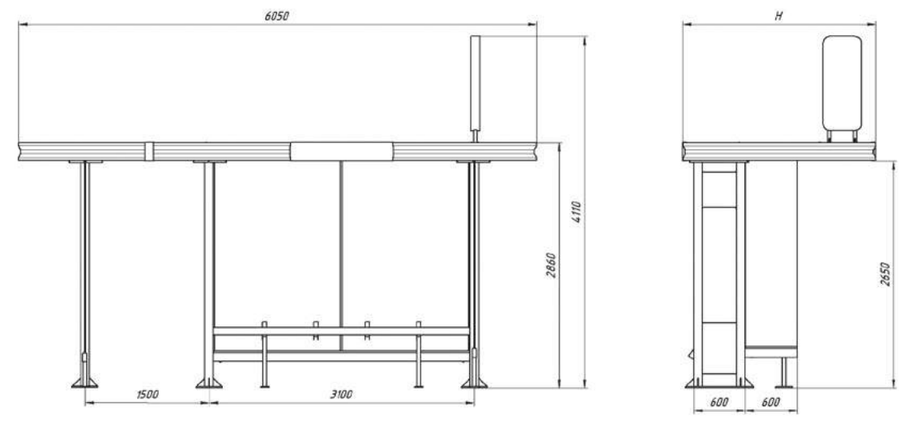

STANDART CITY-30

Габаритные размеры Ш x В x Г 6,05 x 2,86 x 1,8 / 2,0 / 2,2 (Н)

Остановочные павильоны моделей **STANDART CITY 30 и STANDART CITY 31** устанавливаются на маршрутах, характеризующихся средним пассажиропотоком, – **50-60 чел/час**.

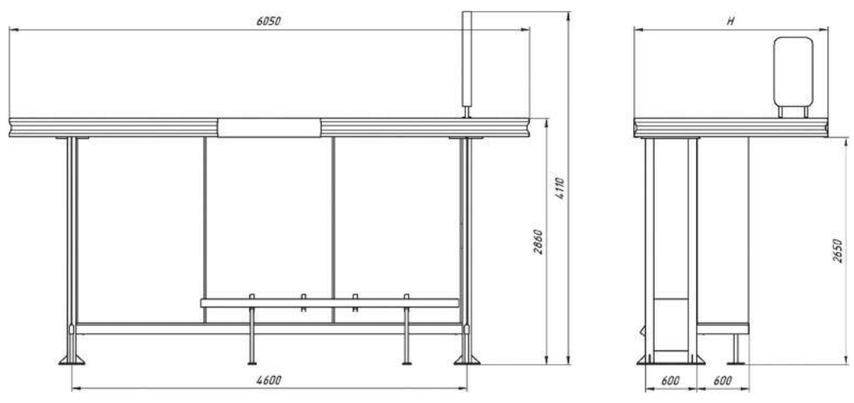

STANDART CITY-31

Габаритные размеры Ш x В x Г 7,55 x 2,86 x 1,8 / 2,0 / 2,2 (Н)

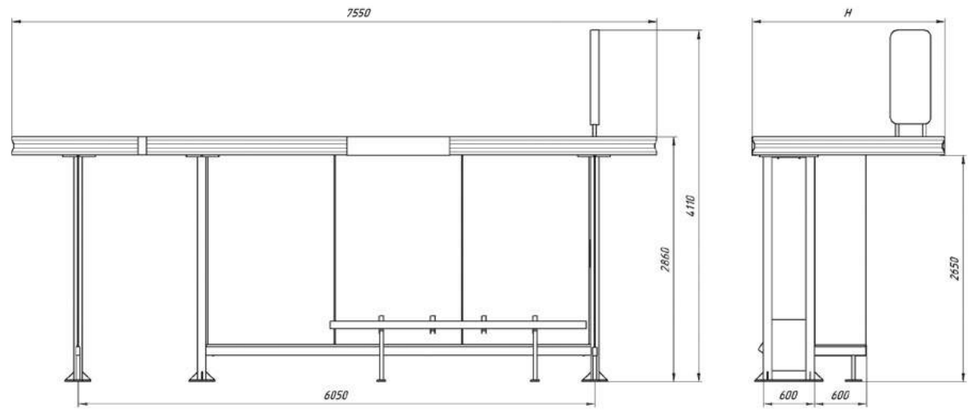

STANDART CITY-40

Габаритные размеры Ш x В x Г 7,65 x 2,86 x 1,8 / 2,0 / 2,2 (Н)

Остановочные павильоны моделей **STANDART CITY 40 и STANDART CITY 41** устанавливаются на маршрутах, характеризующихся повышенным пассажиропотоком, – **70-80 чел/час**.

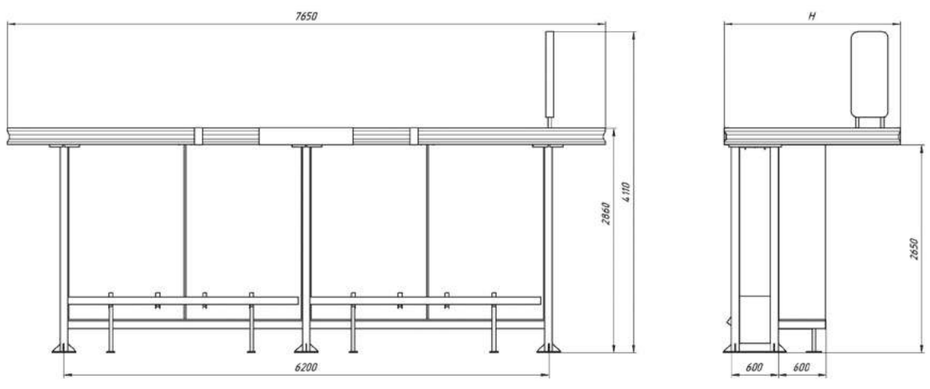

STANDART CITY-41

Габаритные размеры Ш x В x Г 9,15 x 2,86 x 1,8 / 2,0 / 2,2 (Н)

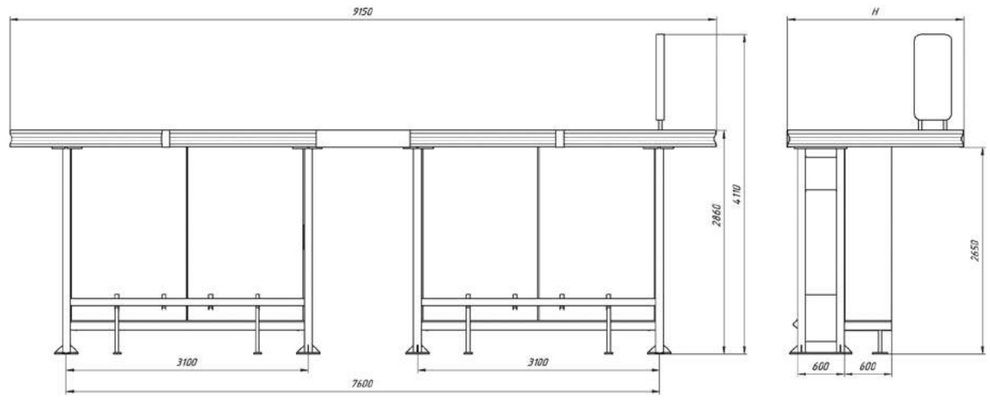

STANDART CITY-60

Габаритные размеры Ш x В x Г 10,65 x 2,86 x 1,8 / 2,0 / 2,2 (Н)

Остановочные павильоны моделей **STANDART CITY 60 и STANDART CITY 61** устанавливаются на маршрутах, характеризующихся высоким пассажиропотоком, – **110-130 чел/час.**

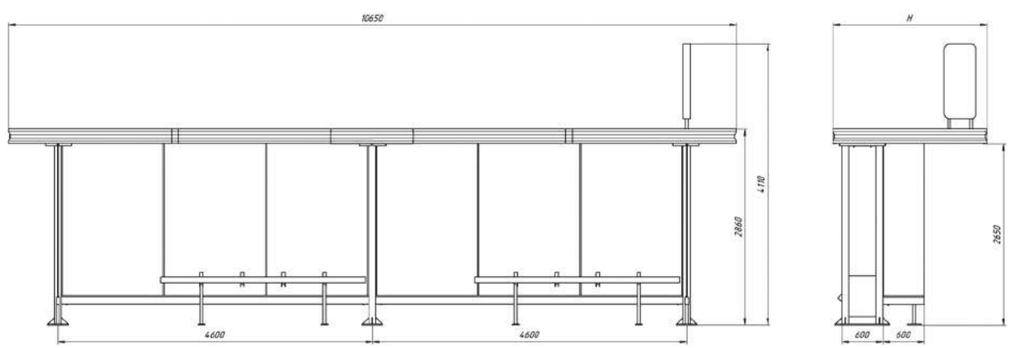

STANDART CITY-61

Габаритные размеры Ш x В x Г 12,15 x 2,86 x 1,8 / 2,0 / 2,2 (Н)

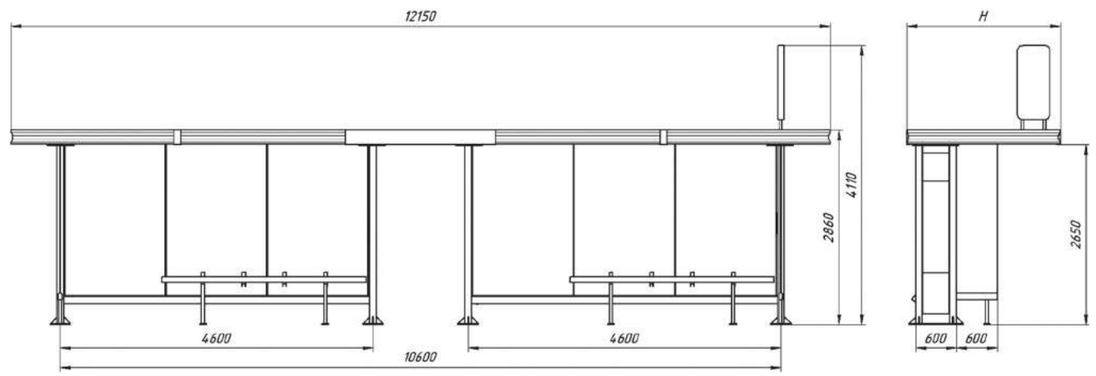

СЕРИЯ **STANDART**
МОДЕЛЬ **RAIL**

Остановочные павильоны **STANDART RAIL** предназначены для установки в городах и крупных поселениях в местах посадки и высадки пассажиров автобусов, троллейбусов и трамваев с различным уровнем пассажиропотока.

Характеризуются увеличенной высотой павильона, что наряду с использованием навесов павильонов различной глубины от 1,8 до 2,2 метра предоставляет дополнительные возможности по размещению павильона на узких остановочных площадках.

При изготовлении металлоконструкций и облицовки павильонов используются качественные бюджетные материалы, что делает их более доступными для регионов.

STANDART RAIL 20	STANDART RAIL 21	STANDART RAIL 30	STANDART RAIL 31	STANDART RAIL 40	STANDART RAIL 41	STANDART RAIL 60	STANDART RAIL 61
ОБЛАСТЬ ПРИМЕНЕНИЯ							**ОБЛАСТЬ ПРИМЕНЕНИЯ**
Города и крупные поселения				Города и крупные поселения			
ГАБАРИТНЫЕ РАЗМЕРЫ							**ГАБАРИТНЫЕ РАЗМЕРЫ**
4,55x3,24x1,8/2,0/2,2 (Н)	6,05x3,24x1,8/2,0/2,2 (Н)	6,05x3,24x1,8/2,0/2,2 (Н)	7,55x3,24x1,8/2,0/2,2 (Н)	7,65x3,24x1,8/2,0/2,2 (Н)	9,15x3,24x1,8/2,0/2,2 (Н)	10,65x3,24x1,8/2,0/2,2 (Н)	12,15x3,24x1,8/2,0/2,2 (Н)
ПАССАЖИРОПОТОК							**ПАССАЖИРОПОТОК**
Низкий (30-40 чел./час)	Низкий (30-40 чел./час)	Средний (50-60 чел./час)	Средний (50-60 чел./час)	Повышенный (40-70 чел./час)	Повышенный (40-70 чел./час)	Высокий (110-130 чел./час)	Высокий (110-130 чел./час)
РАЗМЕР ТРОТУАРА ПОД УСТАНОВКУ ПАВИЛЬОНА							**РАЗМЕР ТРОТУАРА ПОД УСТАНОВКУ ПАВИЛЬОНА**
		Широкий Стандартный Узкий			Широкий Стандартный Узкий		
НАЛИЧИЕ УТЕПЛЕННОГО МОДУЛЯ							**НАЛИЧИЕ УТЕПЛЕННОГО МОДУЛЯ**
		Нет			Нет		
ВОЗМОЖНОСТЬ РАЗМЕЩЕНИЯ ЛАЙТ-БОКСОВ ДЛЯ РЕКЛАМНЫХ / ИНФОРМАЦИОННЫХ НОСИТЕЛЕЙ							**ВОЗМОЖНОСТЬ РАЗМЕЩЕНИЯ ЛАЙТ-БОКСОВ ДЛЯ РЕКЛАМНЫХ / ИНФОРМАЦИОННЫХ НОСИТЕЛЕЙ**
		Да			Да		

STANDART RAIL. Вид остановки в полной комплектации

Варианты размеров кровли STANDART RAIL.

STANDART RAIL. Материалы и цвета

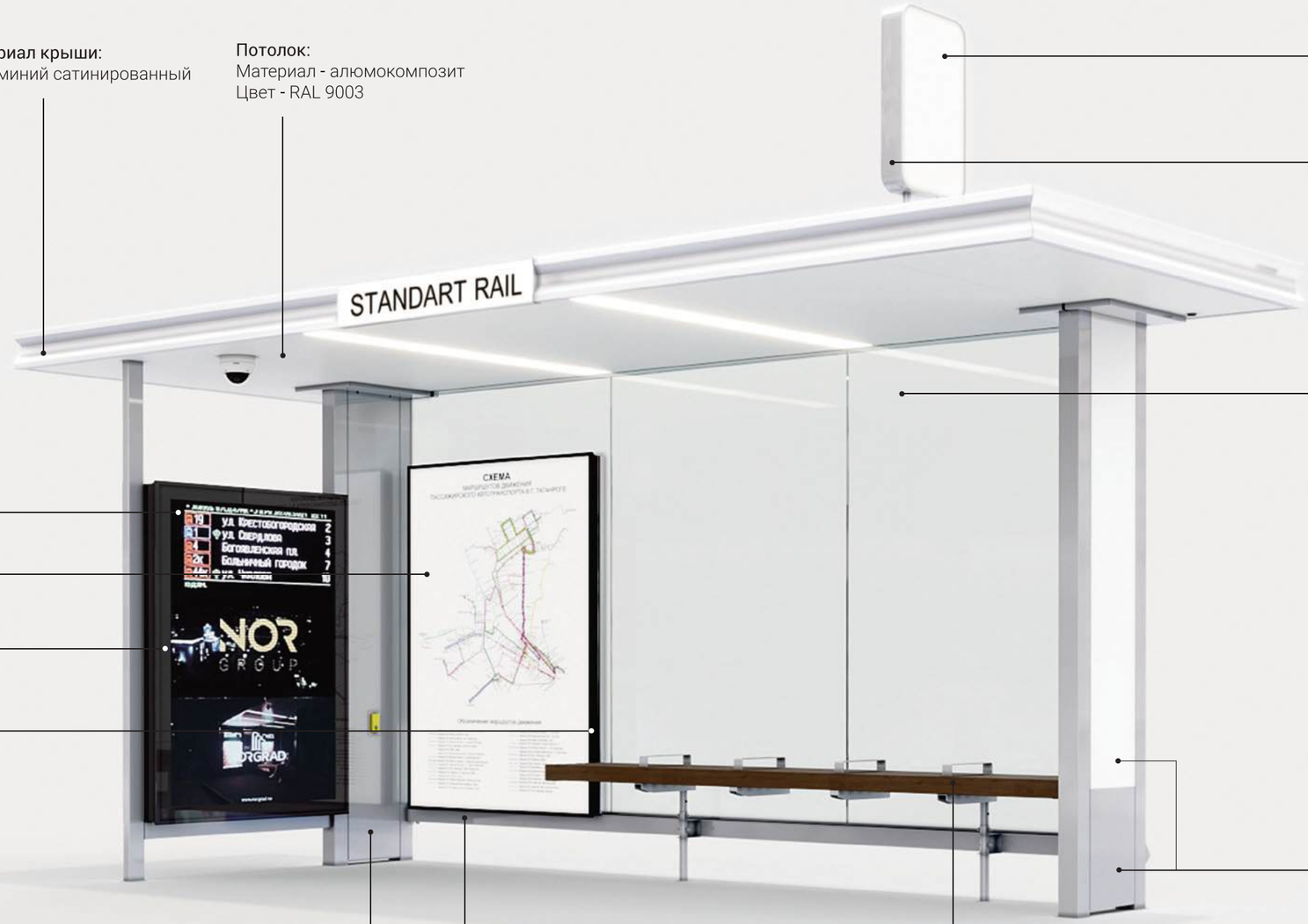

Материал крыши:
- алюминий сатинированный

Потолок:
Материал - алюмокомпозит
Цвет - RAL 9003

Информационный указатель:
Материал - акриловое стекло
Цвет - прозрачный

Обрамляющий профиль информационного указателя:
Материал - алюминий
Цвет - С 32 по палитре EURAS

Стёкла:
- закалённое стекло триплекс 12 мм

Стекло световых коробов:
Материал - оптическое прозрачное (осветлённое) стекло
Цвет - прозрачный

Профиль световых коробов:
Материал - алюминий с гладким коррозионно-стойким анодированнием
Цвет - бронза С32
(палитра анодирования EURAS)

Внешняя облицовка:
-углеродистая сталь с полимерно-порошковым покрытием

Цвета материала крыши

- Золото
- Шампань
- Бронза
- Серебро
- Чёрный

Внутренняя облицовка стоек и опоры:
-углеродистая сталь с полимерно-порошковым покрытием

Скамья:
Материалы - древесно-полимерный композит

STANDART RAIL-20

Габаритные размеры Ш x В x Г 4,55 x 3,24 x 1,8 / 2,0 / 2,2 (Н)

STANDART RAIL-21

Габаритные размеры Ш x В x Г 6,05 x 3,24 x 1,8 / 2,0 / 2,2 (Н)

Остановочные павильоны моделей **STANDART RAIL 20 и STANDART RAIL 21** устанавливаются на маршрутах, характеризующихся низким пассажиропотоком, **– 30-40 чел/час**.

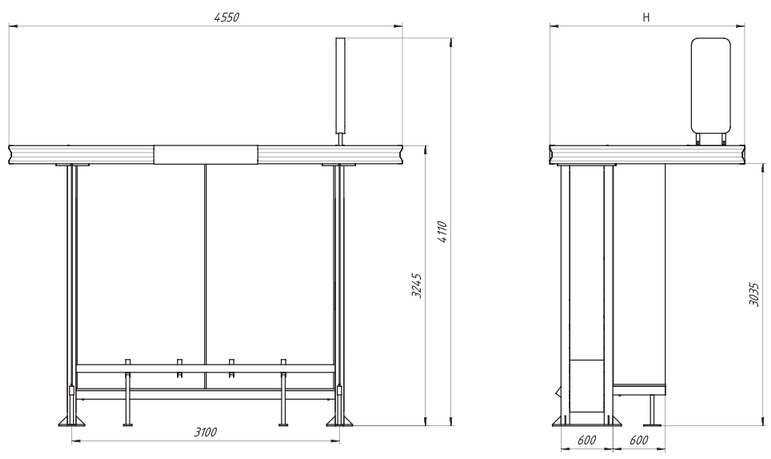

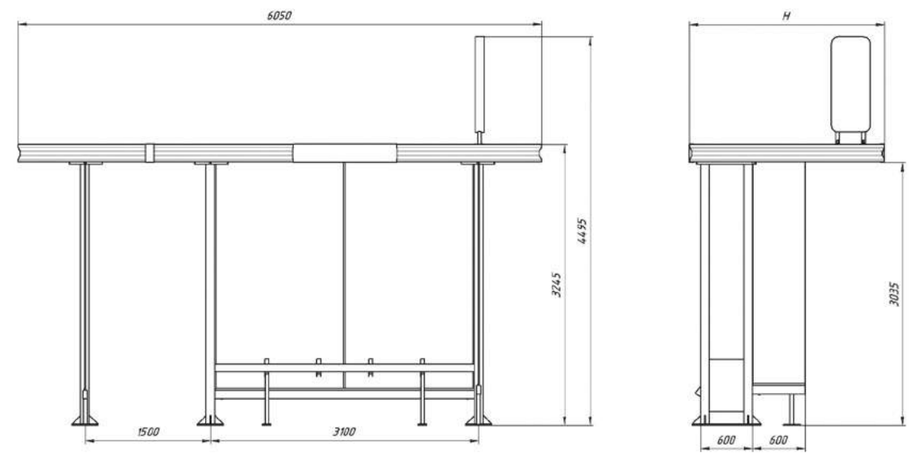

STANDART RAIL-30

Габаритные размеры Ш x В x Г 6,05 x 3,24 x 1,8 / 2,0 / 2,2 (Н)

STANDART RAIL-31

Габаритные размеры Ш x В x Г 7,55 x 3,24 x 1,8 / 2,0 / 2,2 (Н)

Остановочные павильоны моделей **STANDART RAIL 30 и STANDART RAIL 31** устанавливаются на маршрутах, характеризующихся средним пассажиропотоком, – **50-60 чел/час**.

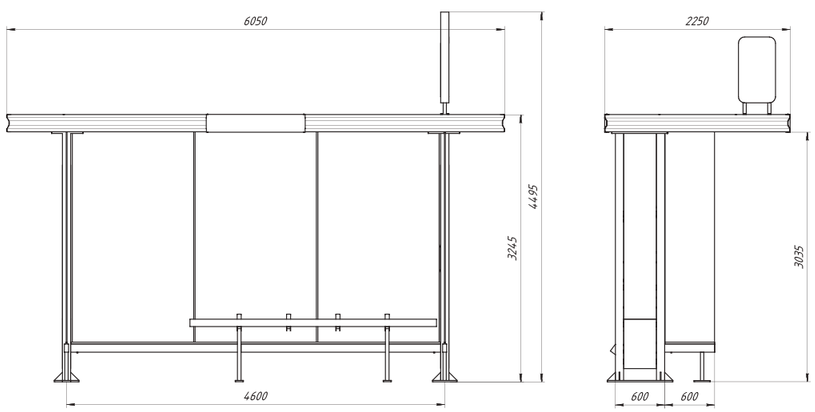

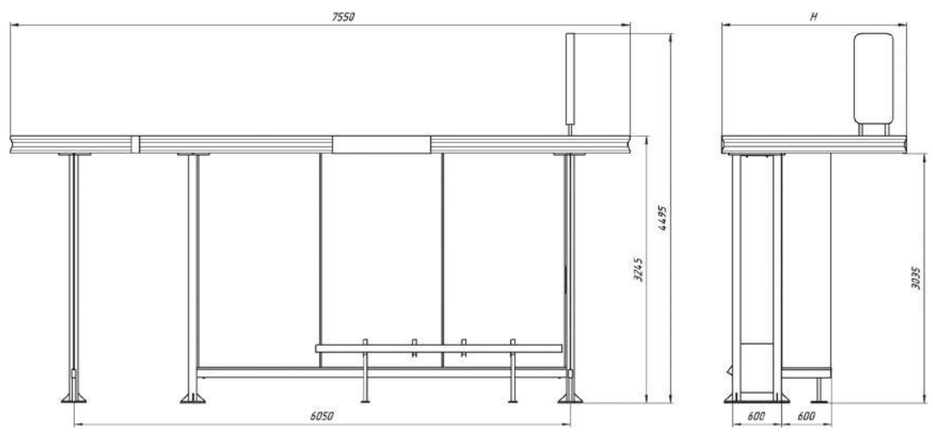

STANDART RAIL-40

Габаритные размеры Ш x В x Г 7,65 x 3,24 x 1,8 / 2,0 / 2,2 (Н)

Остановочные павильоны моделей **STANDART RAIL 40 и STANDART RAIL 41** устанавливаются на маршрутах, характеризующихся повышенным пассажиропотоком, – **70-80 чел/час**.

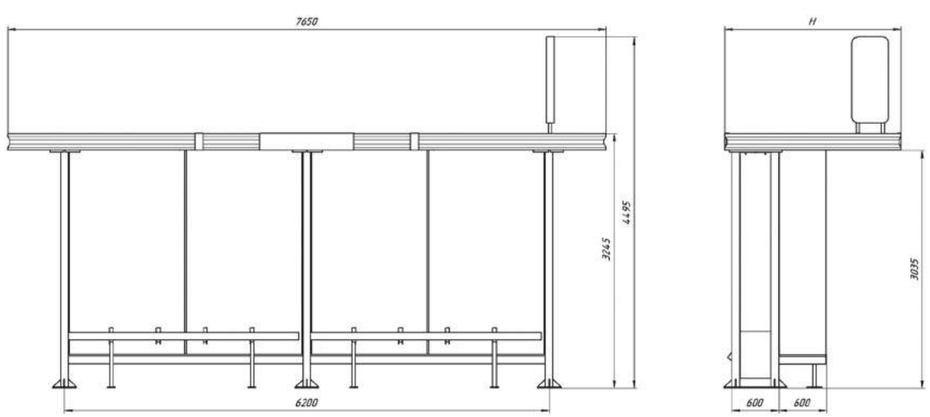

STANDART RAIL-41

Габаритные размеры Ш x В x Г 9,15 x 3,24 x 1,8 / 2,0 / 2,2 (Н)

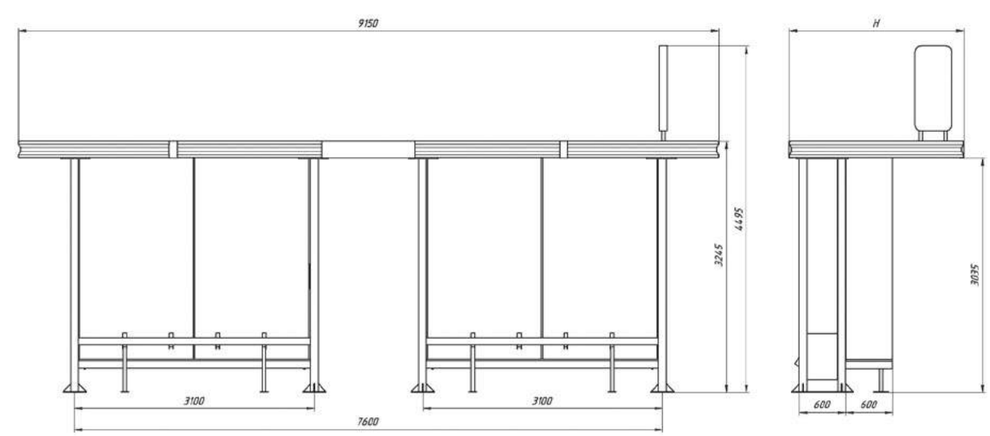

STANDART RAIL-60

Габаритные размеры Ш x В x Г 10,65 x 3,24 x 1,8 / 2,0 / 2,2 (Н)

STANDART RAIL-61

Габаритные размеры Ш x В x Г 12,15 x 3,24 x 1,8 / 2,0 / 2,2 (Н)

Остановочные павильоны моделей **STANDART RAIL 60 и STANDART RAIL 61** устанавливаются на маршрутах, характеризующихся высоким пассажиропотоком, – **110-130 чел/час.**

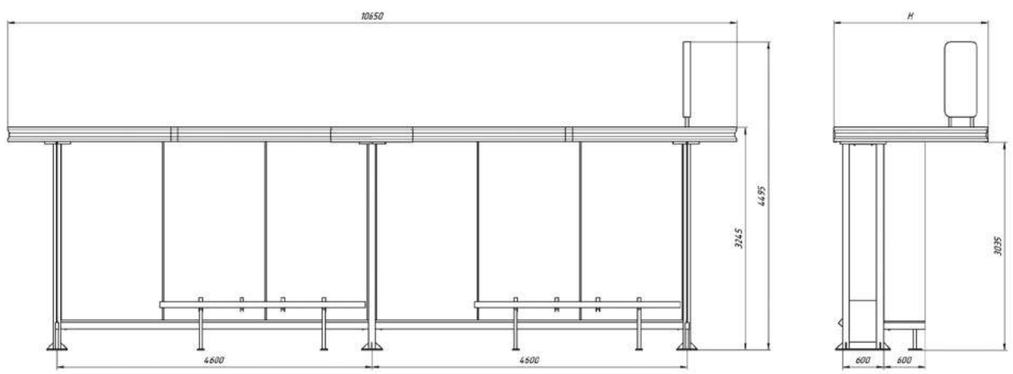

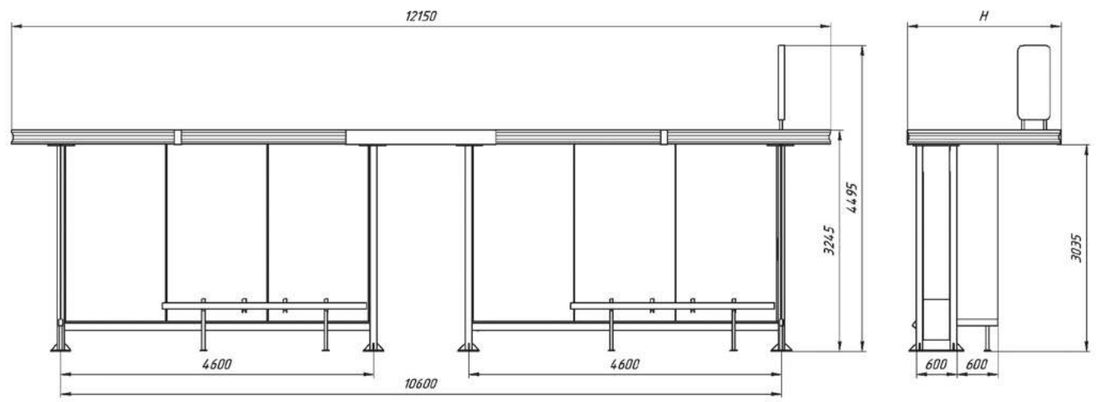

Серия **STANDART**
Модель **COMFORT**

Остановочные павильоны **STANDART COMFORT** предназначены для установки в городах и крупных поселениях в местах посадки и высадки пассажиров автобусов, троллейбусов и трамваев с различным уровнем пассажиропотока.

Характеризуются наличием модуля, изолированного от воздействия внешних погодных условий, что позволяет использовать павильон в регионах с жарким климатом (при оснащении павильона системой кондиционирования) и в регионах с холодным климатом (при оснащении павильона системой обогрева).

При изготовлении металлоконструкций и облицовки павильонов используются качественные бюджетные материалы, что делает их более доступными для регионов.

STANDART COMFORT 21	STANDART COMFORT 31	STANDART COMFORT 40	STANDART COMFORT 41	STANDART COMFORT 60	STANDART COMFORT 61
ОБЛАСТЬ ПРИМЕНЕНИЯ					**ОБЛАСТЬ ПРИМЕНЕНИЯ**
	Города и крупные поселения			Города и крупные поселения	
ГАБАРИТНЫЕ РАЗМЕРЫ					**ГАБАРИТНЫЕ РАЗМЕРЫ**
6,05x2,86x2,2 (Н)	7,55x2,86x2,2 (Н)	7,65x2,86x2,2 (Н)	9,15x2,86x2,2 (Н)	10,65x2,86x2,2 (Н)	12,15x2,86x2,2 (Н)
ПАССАЖИРОПОТОК					**ПАССАЖИРОПОТОК**
Низкий (30-40 чел./час)	Средний (50-60 чел./час)	Повышенный (40-70 чел./час)	Повышенный (40-70 чел./час)	Высокий (110-130 чел./час)	Высокий (110-130 чел./час)
РАЗМЕР ТРОТУАРА ПОД УСТАНОВКУ ПАВИЛЬОНА					**РАЗМЕР ТРОТУАРА ПОД УСТАНОВКУ ПАВИЛЬОНА**
	Широкий Стандартный Узкий			Широкий Стандартный Узкий	
НАЛИЧИЕ УТЕПЛЕННОГО МОДУЛЯ					**НАЛИЧИЕ УТЕПЛЕННОГО МОДУЛЯ**
	Да			Да	
ВОЗМОЖНОСТЬ РАЗМЕЩЕНИЯ ЛАЙТ-БОКСОВ ДЛЯ РЕКЛАМНЫХ / ИНФОРМАЦИОННЫХ НОСИТЕЛЕЙ					**ВОЗМОЖНОСТЬ РАЗМЕЩЕНИЯ ЛАЙТ-БОКСОВ ДЛЯ РЕКЛАМНЫХ / ИНФОРМАЦИОННЫХ НОСИТЕЛЕЙ**
	Да			Да	

STANDART COMFORT. Вид остановки в полной комплектации

Размер кровли STANDART COMFORT.

STANDART COMFORT. Материалы и цвета

Дополнительная опция:
Инфракрасный обогреватель

Материал крыши:
- алюминий или нержавеющая сатинированная сталь

Потолок:
Материал - алюмокомпозит
Цвет - RAL 9003

Информационный указатель:
Материал - акриловое стекло
Цвет - прозрачный

Обрамляющий профиль информационного указателя:
Материал - алюминий
Цвет - С 32 по палитре EURAS

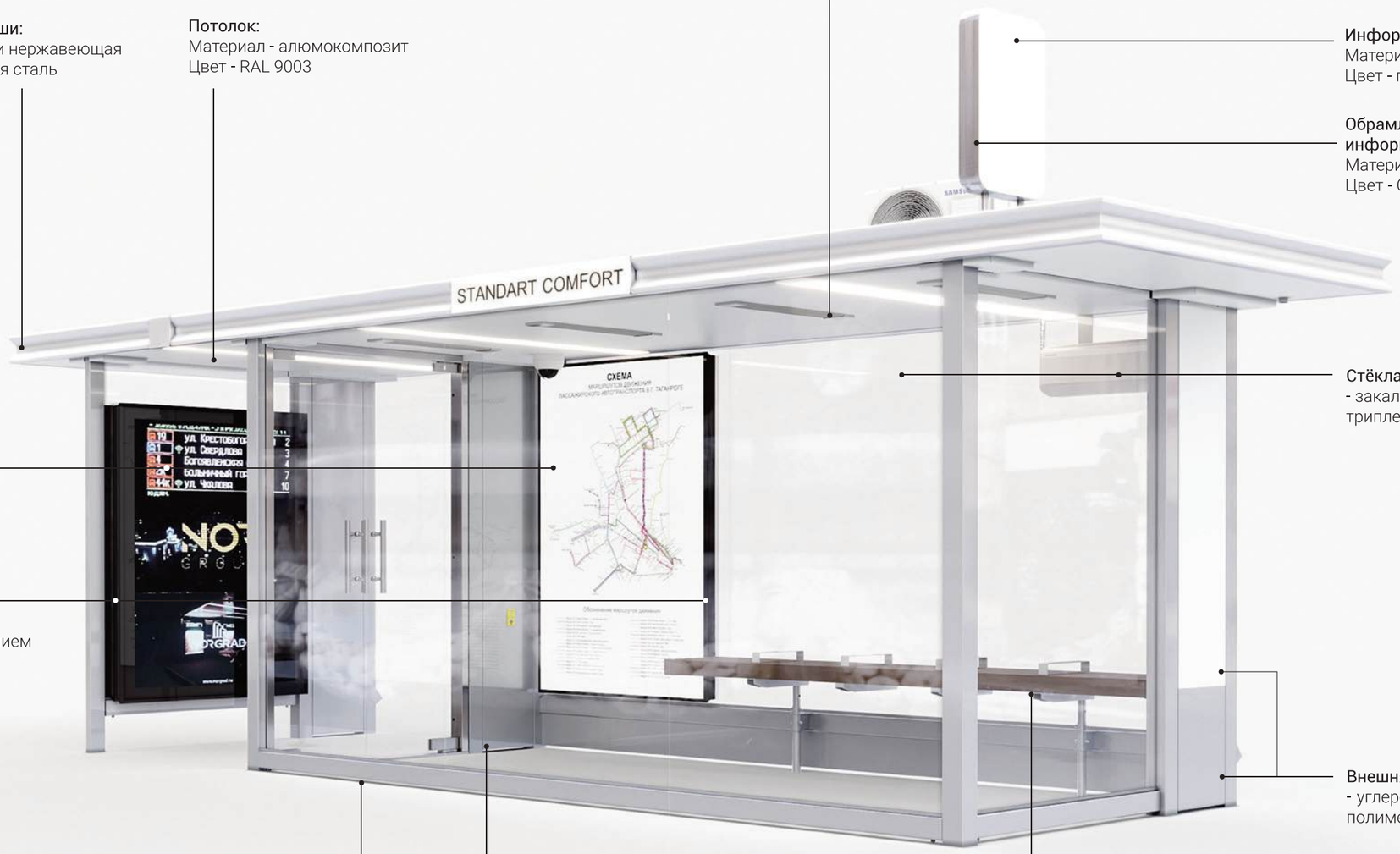

Стёкла:
- закалённое стекло триплекс 12 мм

Стекло световых коробов:
Материал - оптическое прозрачное (осветлённое) стекло
Цвет - прозрачный

Профиль световых коробов:
Материал - алюминий с гладким коррозионно-стойким анодированнием
Цвет - бронза С32
(палитра анодирования EURAS)

Внешняя облицовка:
- углеродистая сталь с полимерно-порошковым покрытием

Цвета материала крыши

- Золото
- Шампань
- Бронза
- Серебро
- Чёрный

Внутренняя облицовка стоек и опоры:
- углеродистая сталь с полимерно-порошковым покрытием

Скамья:
Материалы - древесно-полимерный композит

STANDART COMFORT-21

Габаритные размеры Ш x В x Г 6,05 x 2,86 x 2,2 (Н)

Остановочные павильоны моделей **STANDART COMFORT 21** устанавливаются на маршрутах, характеризующихся низким пассажиропотоком, – **30-40 чел/час**.

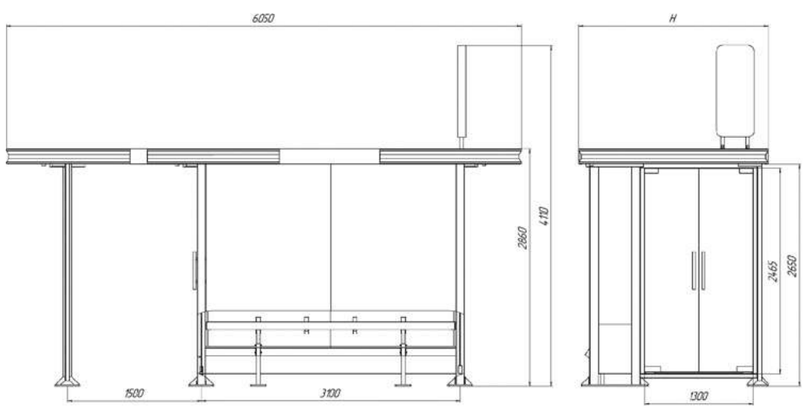

STANDART COMFORT-31

Габаритные размеры Ш x В x Г 7,55 x 2.86 x 2,2 (Н)

Остановочные павильоны модели **STANDART COMFORT 31** устанавливаются на маршрутах, характеризующихся средним пассажиропотоком – **50-60 чел/час**.

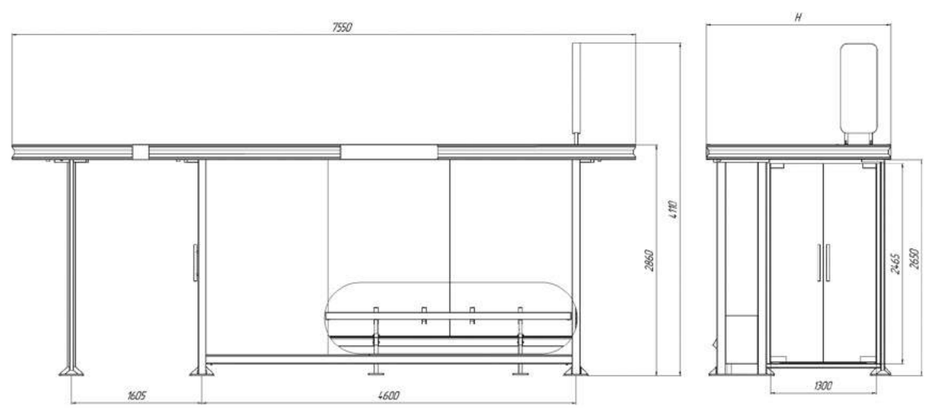

STANDART COMFORT-40

Габаритные размеры Ш x В x Г 7,65 x 2,86 x 2,2 (Н)

STANDART COMFORT-41

Габаритные размеры Ш x В x Г 9,15 x 2.86 x 2,2 (Н)

Остановочные павильоны моделей **STANDART COMFORT 40 и STANDART COMFORT 41**
устанавливаются на маршрутах, характеризующихся повышенным пассажиропотоком, – **70-80 чел/час**.

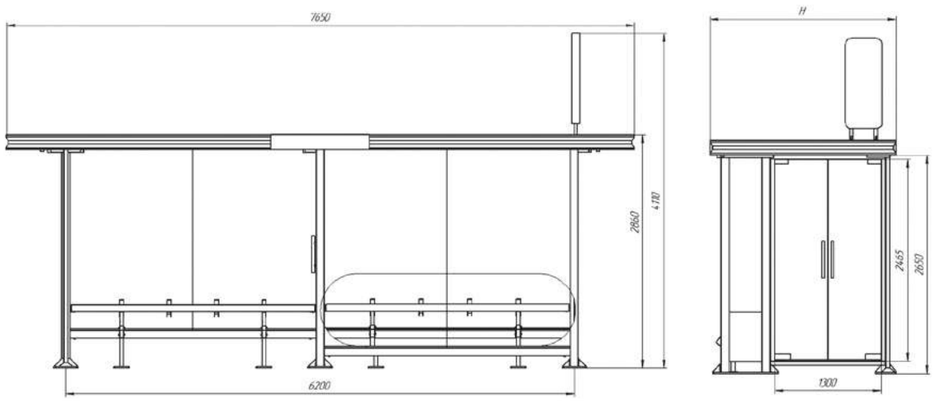

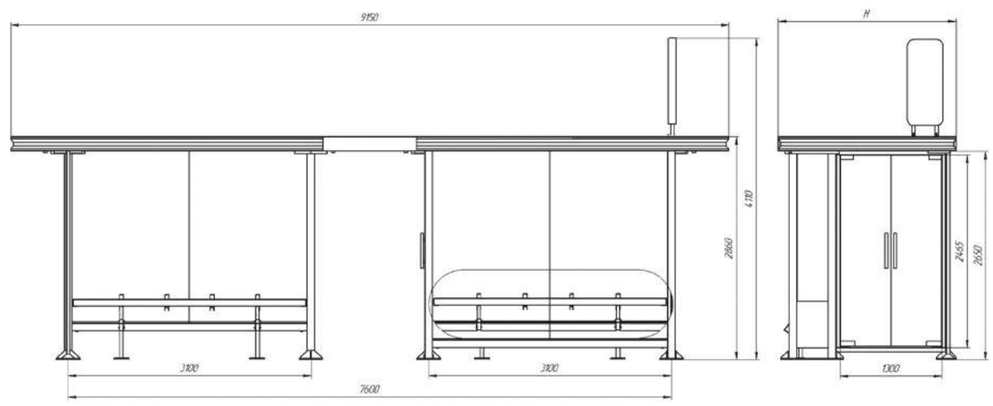

STANDART COMFORT-60

Габаритные размеры Ш x В x Г 10,65 x 2,2 x 2,86 (Н)

STANDART COMFORT-61

Габаритные размеры Ш x В x Г 12,15 x 2.86 x 2,2 (Н)

Остановочные павильоны моделей **STANDART COMFORT 60 и STANDART COMFORT 61**
устанавливаются на маршрутах, характеризующихся высоким пассажиропотоком, – **110-130 чел/час**.

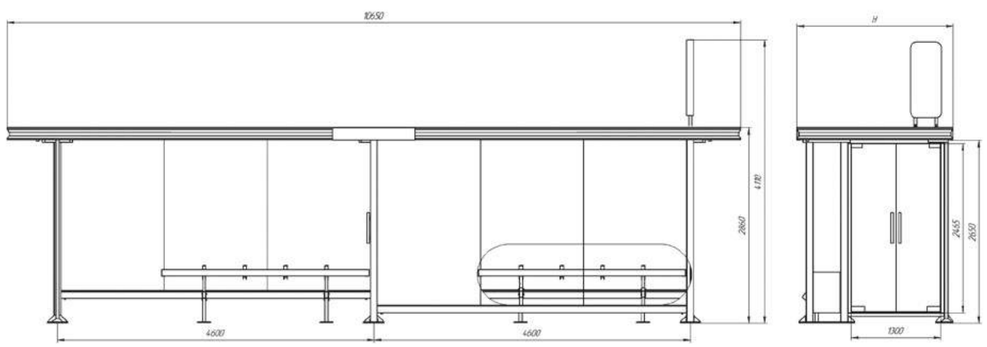

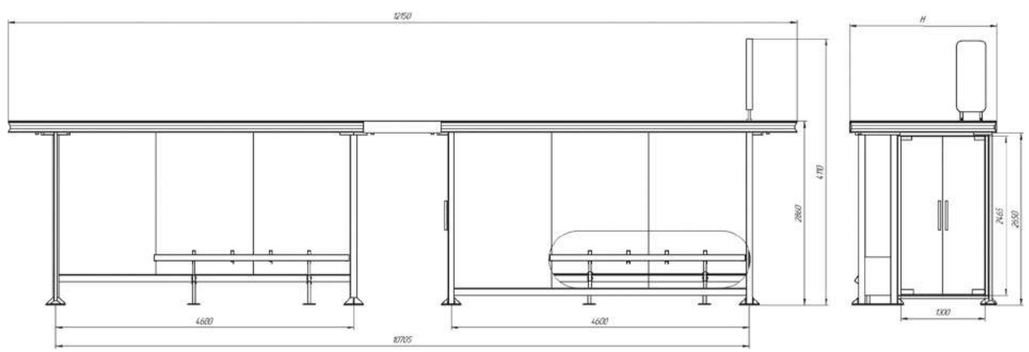

СЕРИЯ **LITE**

Остановочные павильоны **LITE** предназначены для установки на остановочных пунктах со средним пассажиропотоком в отдаленных точках городских маршрутов и вдоль дорог междугородного транспортного сообщения.

Характеризуются вандалостойкой конструкцией с возможной заменой стеклянных панелей на панели из перфорированного металла, легкой сборкой и быстрым монтажом конструкции.

LITE. Материалы и цвета

Потолок:
Материал - алюмокомпозит
Цвет - RAL 9003

Материал крыши:
- алюминий или углеродистая сталь с полимерно-порошковым покрытием

Стекло световых коробов:
Материал - оптическое прозрачное (осветлённое) стекло
Цвет - прозрачный

Профиль световых коробов:
Материал - алюминий с гладким коррозионно-стойким анодированнием
Цвет - бронза С32
(палитра анодирования EURAS)

Внутренняя облицовка стоек и опоры:
- углеродистая сталь с полимерно-порошковым покрытием

Стёкла:
- закалённое стекло 10 мм

Внешняя облицовка:
- углеродистая сталь с полимерно-порошковым покрытием

Скамья:
- древесно-полимерный композит

LITE. Вид остановки в полной комплектации

Размер кровли LITE.

1.9 м

LITE

Габаритные размеры Ш x Г x В 4,11 x 1,9 x 2,79

Остановочные павильоны **LITE** устанавливается на маршрутах, характеризующихся средним пассажиропотоком в отдалённых точках городских маршрутов.

Вариант 1, отделка:
задняя стенка - стекло калёное 10 мм
фронтальная и боковые стенки - стекло калёное 10 мм

Вариант 2, отделка:
задняя стенка - мет. перфорированный лист 1 мм
фронтальная и боковые стенки - стекло калёное 10 мм

Вариант 3, отделка:
задняя стенка - мет. перфорированный лист 1 мм
фронтальная и боковые стенки - мет. перфорированный лист 1 мм

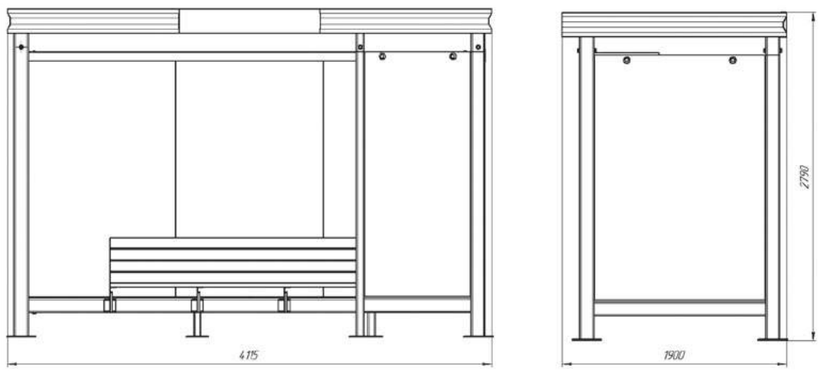

Серия **LITE**
Модель **AI**

Остановочные павильоны модели **Lite AI** предназначены для установки в городах федерального значения, крупных областных центрах, городах и крупных поселениях в местах посадки и высадки пассажиров автобусов, троллейбусов и трамваев с малым уровнем пассажиропотока.

Применение профиля из анодированного экструдированного алюминия для изготовления каркаса павильона – уникальная возможность для создания индивидуальных и функциональных остановок, гармонично вписывающихся в окружающую среду.

Размер кровли LITE AI.

1.9 м

LITE AI. Материалы и цвета

LITE AI

Габаритные размеры Ш x В x Г 4,12 x 2,8 x 1,90 (Н)

Остановочные павильоны моделей LITE AI устанавливаются на маршрутах, характеризующихся малым-средним пассажиропотоком, - 30-60 чел/час.

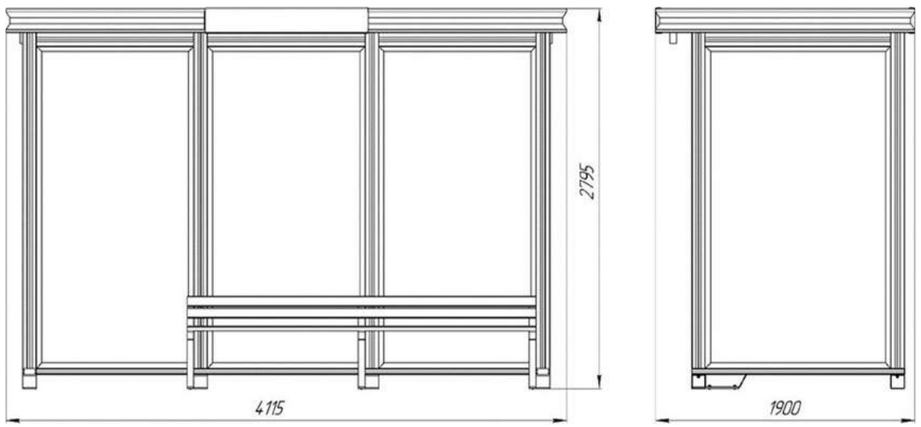

СЕРИЯ **LITE PLUS**

Остановочные павильоны **LITE PLUS** предназначены для установки на остановочных пунктах с различным уровнем пассажиропотока.

Характеризуются вандалостойкой конструкцией с возможной заменой стеклянных панелей на панели из перфорированного металла, легкой сборкой и быстрым монтажом конструкции.

LITE PLUS. Вид остановки в полной комплектации

Размер кровли LITE PLUS.

1.9 м

LITE PLUS. Материалы и цвета

Материал крыши:
- углеродистая сталь (профильные трубы, лист 8 мм)
с полимерно-порошковым покрытием

Покрытие кровли:
Матированное калёное стекло, сотовый поликарбонат
прозрачный поликарбонат

Стекло световых коробов:
Материал - оптическое прозрачное
(осветлённое) стекло
Цвет - прозрачный

Профиль световых коробов:
Материал - алюминий с гладким
коррозионно-стойким анодированнием
Цвет - бронза С32
(палитра анодирования EURAS)

Стёкла:
- закалённое стекло 10 мм

Стойки:
- углеродистая сталь
(профильные трубы, лист 8 мм)
с полимерно-порошковым покрытием

Скамья:
- древесно-полимерный композит

Каркас скамьи:
- углеродистая сталь
(профильные трубы, лист 8 мм)
с полимерно-порошковым покрытием

Фрагмент варианта заднего остекления:

Возможен перфорированный металлический лист с полимерно-порошковым покрытием, по шкале RAL завода изготовителя
На примере перфорации Lvl 3-20, RAL 9002

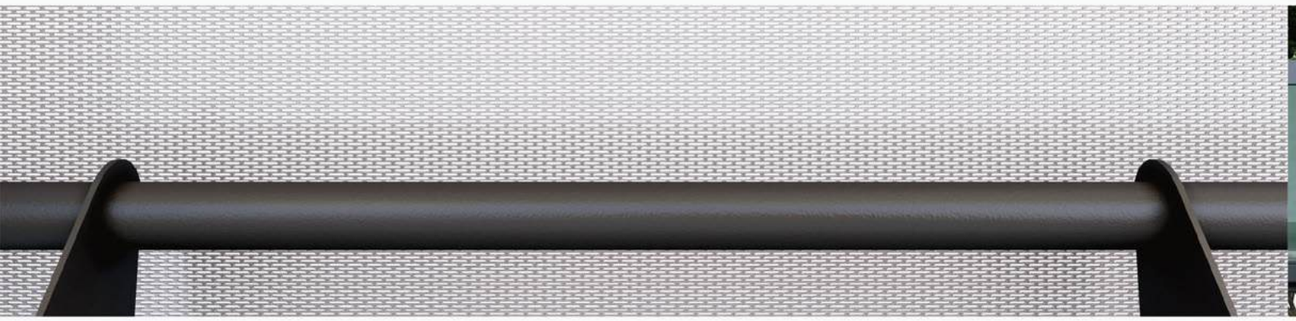

Варианты покрытия кровли:

Матированное стекло
(матовая плёнка на закалённое стекло)

Сотовый поликарбонат
(линейка вариантов от производителей)

Прозрачный поликарбонат
(линейка вариантов от производителей)

LITE PLUS 20

Габаритные размеры Ш x Г x В 2,82 x 1,9 x 2,93

Остановочные павильоны **LITE PLUS 20** устанавливаются на маршрутах, характеризующихся низким пассажиропотоком, – **30–40 чел/час**.

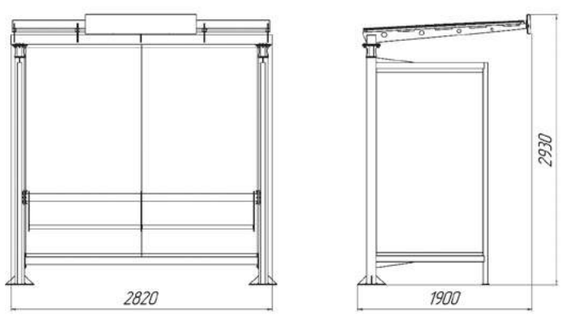

LITE PLUS 30

Габаритные размеры Ш x Г x В 4,07 x 1,9 x 2,93

Остановочные павильоны модели **LITE PLUS 30** устанавливаются на маршрутах, характеризующихся средним пассажиропотоком – **50–60 чел/час**.

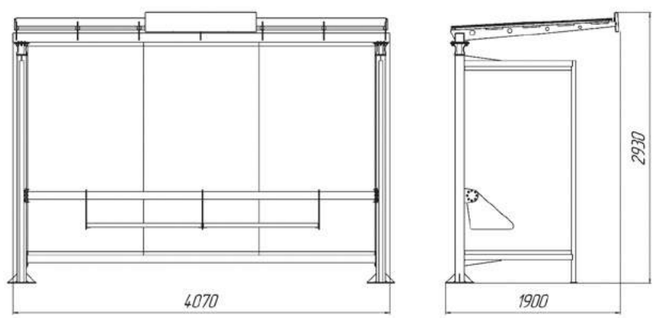

LITE PLUS 40

Габаритные размеры Ш x Г x В 5,57 x 1,9 x 2,93

Остановочные павильоны **LITE PLUS 40** устанавливаются на маршрутах, характеризующихся повышенным пассажиропотоком, – **70-80 чел/час**.

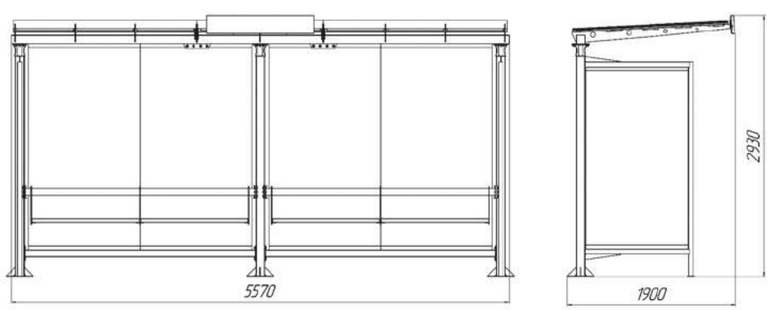

LITE PLUS 60

Габаритные размеры Ш x Г x В 8,1 x 1,9 x 2,93

Остановочные павильоны модели **LITE PLUS 60** устанавливаются на маршрутах, характеризующихся высоким пассажиропотоком – **110-130 чел/час**.

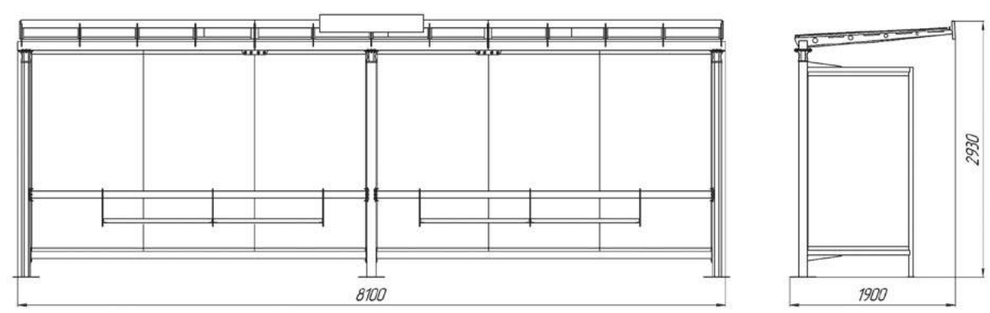

Серия **URBAN**
Модель **STANDART**

Остановочные павильоны **URBAN STANDART** предназначены для установки в городах федерального значения, крупных областных центрах, городах поселениях в местах посадки и высадки пассажиров автобусов, троллейбусов и трамваев с различным уровнем пассажиропотока.

Характеризуются наличием модуля, изолированного от воздействия внешних погодных условий, что позволяет использовать павильон в регионах с жарким климатом (при оснащении павильона системой кондиционирования) и в регионах с холодным климатом (при оснащении павильона системой обогрева).

Размер кровли URBAN STANDART.

URBAN STANDART. Материалы и цвета

Внешняя облицовка:
- Декоративные короба из алюминиевой композитной панели GR 9003

Внешняя облицовка:
Короба из углеродистой стали с полимерно-порошковым покрытием
Цвет — RAL 9023

Наружная облицовка:
Материал - Стемалит 10 мм
Цвет — RAL 9011

Поручни:
- профильная труба из нержавеющей стали

Стёкла:
- закалённое стекло триплекс 6+6 мм

Двери:
- автоматические раздвижные двери с резервным кнопочным управлением

Внешняя облицовка:
- Декоративные короба из алюминиевой композитной панели GR 9003

Напольное покрытие:
- Лист алюминиевый рифленый, тип “Чечевица”

Внешняя облицовка:
Короба из углеродистой стали с полимерно-порошковым покрытием
Цвет — RAL 9023

Внутренняя облицовка павильона:
- Короба из углеродистой стали с полимерно-порошковым покрытием
Цвет — RAL 9003

Фрагмент напольного покрытия на входной группе (лист алюминиевый рифлёный, тип “Чечевица”)

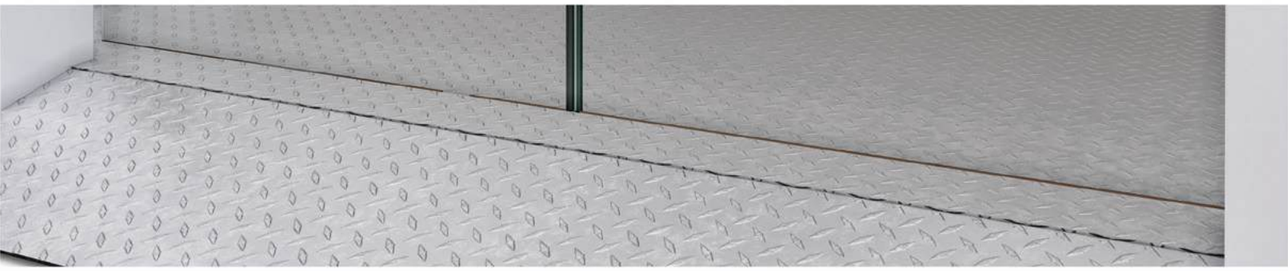

URBAN STANDART

Габаритные размеры Ш x Г x В 8,2 x 2,40 x 2,93

Остановочные павильоны **URBAN STANDART** устанавливаются на маршрутах характеризующихся низким пассажиропотоком – **70–80 чел/час**.

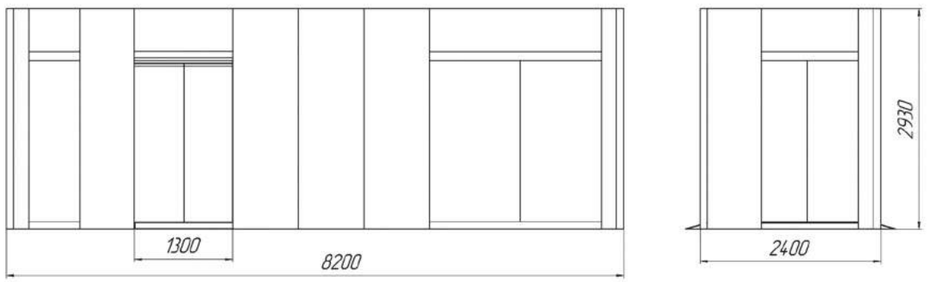

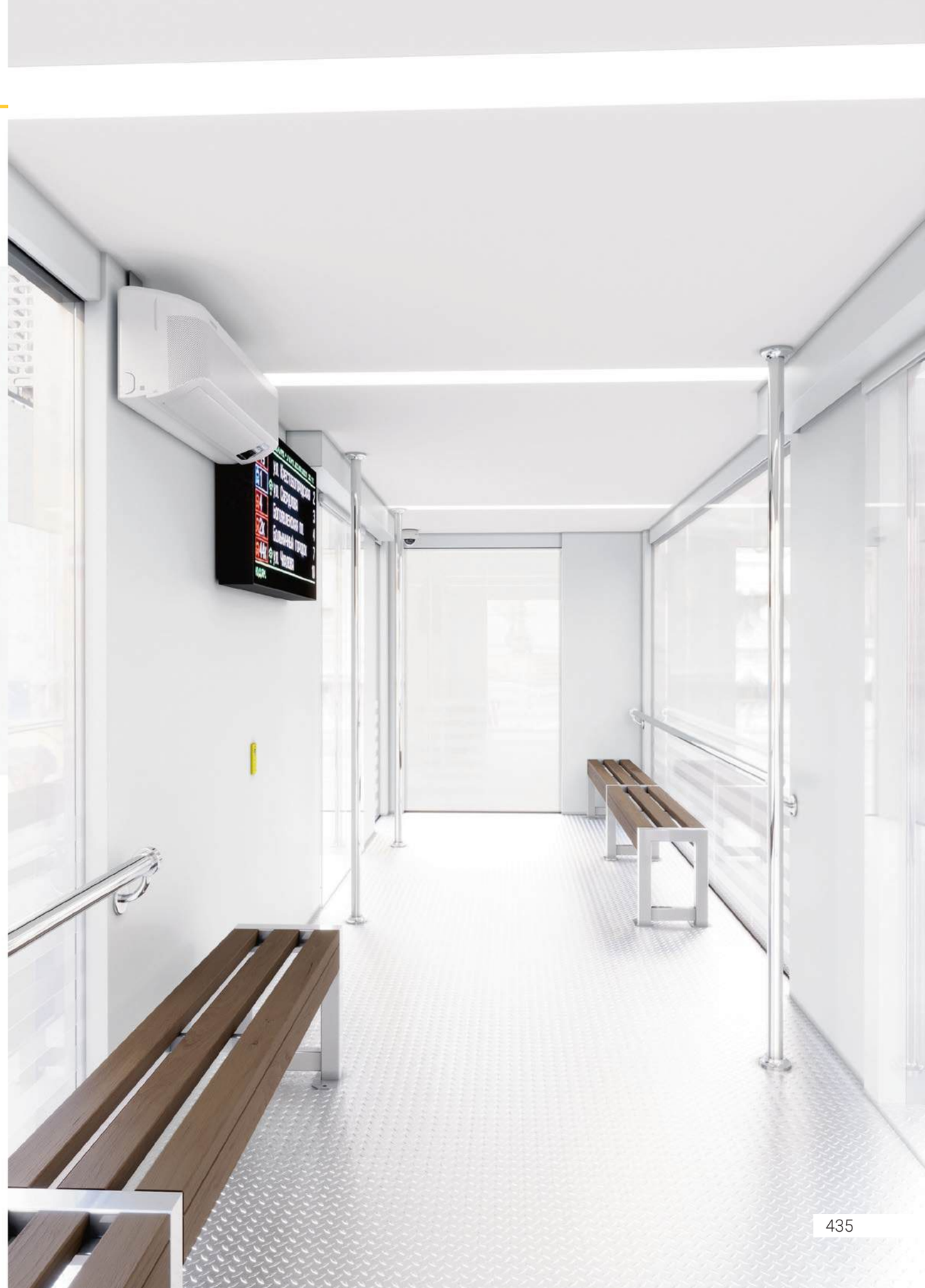

Серия **URBAN**
Модель **STANDART PLUS**

Остановочные павильоны **URBAN STANDART PLUS** предназначены для установки в городах федерального значения, крупных областных центрах, городах и крупных поселениях в местах посадки и высадки пассажиров автобусов, троллейбусов и трамваев с различным уровнем пассажиропотока.

Характеризуются наличием модуля, изолированного от воздействия внешних погодных условий, что позволяет использовать павильон в регионах с жарким климатом (при оснащении павильона системой кондиционирования) и в регионах с холодным климатом (при оснащении павильона системой обогрева).

URBAN STANDART PLUS. Вид остановки в полной комплектации

Размер кровли URBAN STANDART PLUS.

URBAN STANDART PLUS. Материалы и цвета

Внешняя облицовка:
- декоративные короба из алюминиевой композитной панели GR 9003

Внутренняя облицовка павильона:
- короба из углеродистой стали с полимерно-порошковым покрытием RAL 9003

Внешняя облицовка:
- короба из углеродистой стали с полимерно-порошковым покрытием
Цвет - RAL 9023

Наружная облицовка:
Материал - Стемалит 10 мм
Цвет — RAL 9011

Двери:
- автоматические раздвижные двери с резервным кнопочным управлением

Внешняя облицовка:
- декоративные короба из алюминиевой композитной панели GR 9003

Поручни:
- профильная труба из нержавеющей стали

Стёкла:
- закалённое стекло триплекс 6+6 мм

Скамья:
- древесно-полимерный композит

Внешняя облицовка:
Короба из углеродистой стали с полимерно-порошковым покрытием
Цвет – RAL 9023

Напольное покрытие:
- лист алюминиевый рифлёный, тип “Чечевица”

Фрагмент напольного покрытия на входной группе (лист алюминиевый рифлёный, тип “Чечевица”)

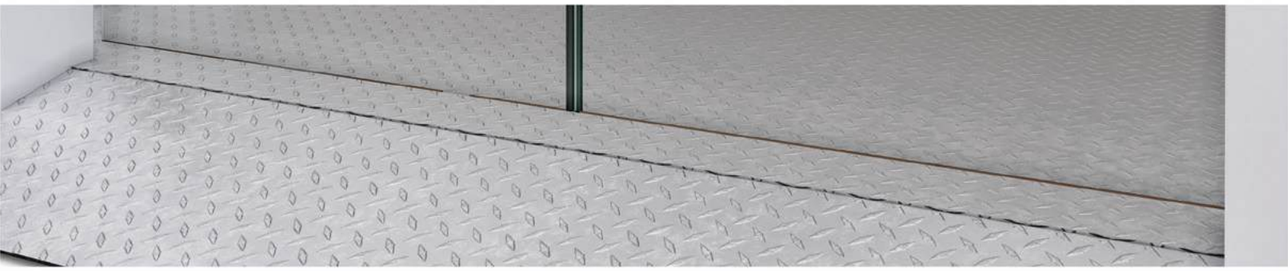

URBAN STANDART PLUS

Габаритные размеры Ш x Г x В 8,2 x 2,40 x 2,93

Остановочные павильоны **URBAN STANDART PLUS** устанавливаются на маршрутах с повышенным пассажиропотоком, – **70–80 чел/час**.

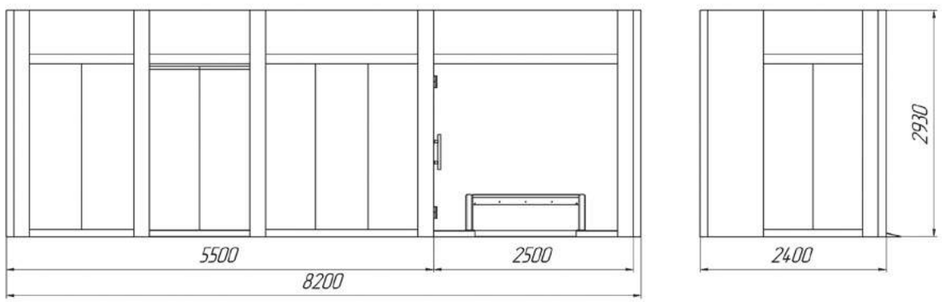

Серия **URBAN**
Модель **LITE**

Остановочные павильоны **URBAN LITE** предназначены для установки в городах федерального значения, крупных областных центрах, городах и крупных поселениях в местах посадки и высадки пассажиров автобусов, троллейбусов и трамваев с различным уровнем пассажиропотока.

Характеризуются наличием модуля, изолированного от воздействия внешних погодных условий, что позволяет использовать павильон в регионах с жарким климатом (при оснащении павильона системой кондиционирования) и в регионах с холодным климатом (при оснащении павильона системой обогрева).

URBAN LITE. Вид остановки в полной комплектации

Размер кровли URBAN LITE.

URBAN LITE. Материалы и цвета

Облицовка крыши:
- алюминиевая композитная панель G 9905

Двери:
- двухстворчатые, неавтоматические цвет RAL 7024

Внутренняя облицовка павильона:
- короба из углеродистой стали с полимерно-порошковым покрытием RAL — 9003

Дополнительная опция:
Инфракрасный обогреватель

Каркас:
- профильные трубы из углеродистой стали с полимерно-порошковым покрытием, RAL — 7024

Стекло:
- триплекс 6+6 мм

Скамья:
- древесно-полимерный композит

URBAN LITE

Габаритные размеры Ш x Г x В 7,12 x 2,02 x 2,95

Остановочные павильоны **URBAN LITE** устанавливаются на маршрутах с повышенным пассажиропотоком, – **70–80 чел/час**.

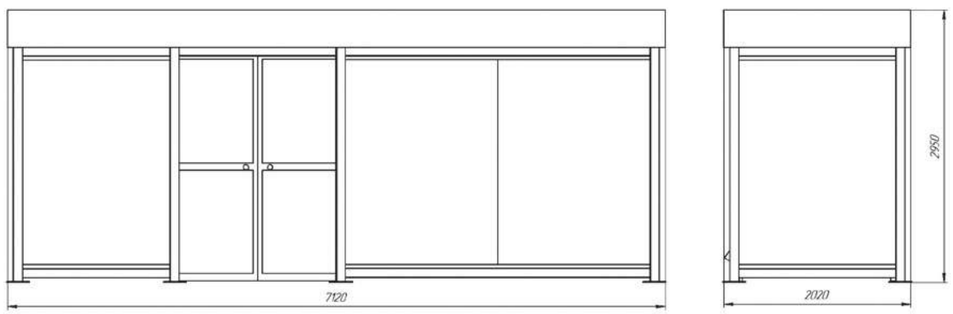

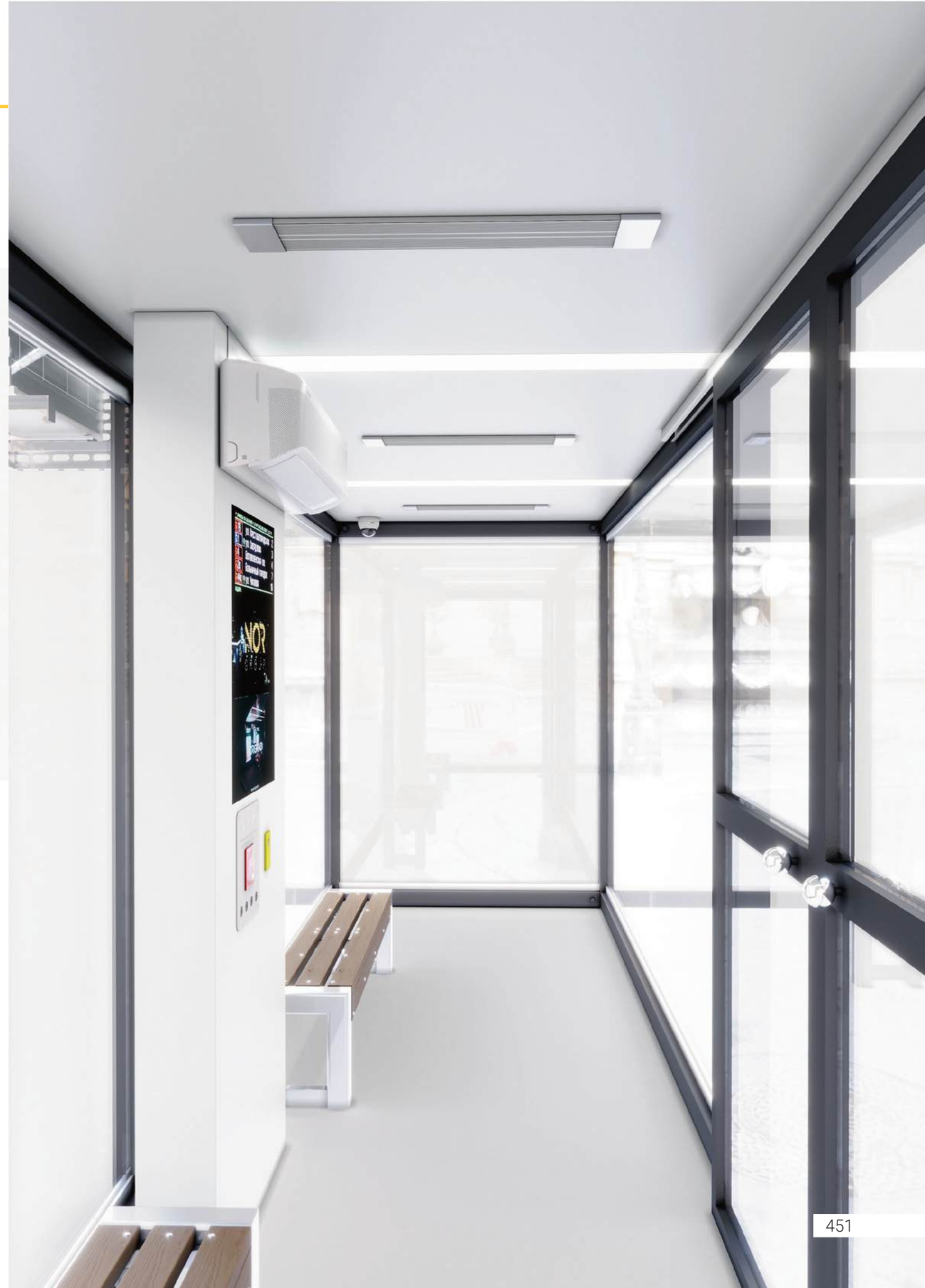

Серия **MODULE**
Модель **CLOSE**

Остановочные павильоны **MODULE CLOSE** предназначены для установки в городах федерального значения, крупных областных центрах, городах и крупных поселениях в местах посадки и высадки пассажиров автобусов, троллейбусов и трамваев со средним уровнем пассажиропотока.

Применяется как закрытый модуль в составе остановочного павильона **MODULE COMBO**, так и как самостоятельный закрытый остановочный павильон, что позволяет использовать его в регионах с жарким климатом (при оснащении павильона системой кондиционирования) и в регионах с холодным климатом (при оснащении павильона системой обогрева).

MODULE CLOSE. Вид остановки в полной комплектации

MODULE CLOSE. Материалы и цвета

Дополнительная опция:
Инфракрасный обогреватель

Облицовка:
- алюминиевая композитная панель G 9905

Облицовка вставки:
- алюминиевая композитная панель G 7024,

Стекло:
- триплекс 6+6 мм

Скамья:
- древесно-полимерный композит

Внутренняя облицовка павильона:
- короба из углеродистой стали с полимерно-порошковым покрытием RAL — 9003

MODULE CLOSE

Габаритные размеры Ш x Г x В 6,0 x 2,4 x 3,02

Остановочные павильоны **MODULE CLOSE** устанавливаются на маршрутах характеризующихся средним пассажиропотоком, – **50–60 чел/час**.

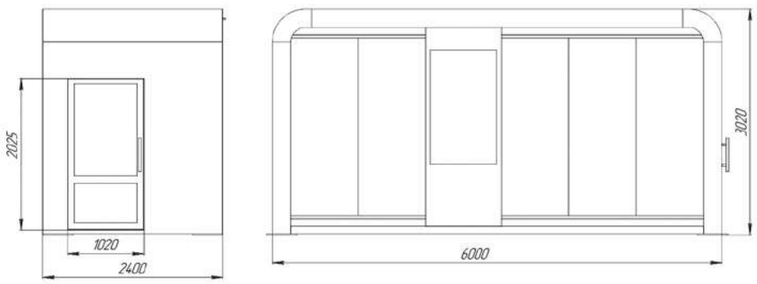

Серия **MODULE**
Модель **OPEN**

Остановочные павильоны **MODULE OPEN** предназначены для установки в городах федерального значения, крупных областных центрах, городах и крупных поселениях в местах посадки и высадки пассажиров автобусов, троллейбусов и трамваев с низким уровнем пассажиропотока.

Применяется как открытый модуль в составе остановочного павильона **MODULE COMBO**, так и как самостоятельный закрытый остановочный павильон.

MODULE OPEN. Вид остановки в полной комплектации

MODULE OPEN. Материалы и цвета

Облицовка:
- алюминиевая композитная панель G 9905

Облицовка вставки:
-алюминиевая композитная панель G 7024,

Скамья:
- древесно-полимерный композит

MODULE OPEN

Габаритные размеры Ш x Г x В 4,0 x 2,17 x 2,35

Остановочные павильоны **MODULE OPEN** устанавливаются на маршрутах с низким пассажиропотоком, – **30–40 чел/час**.

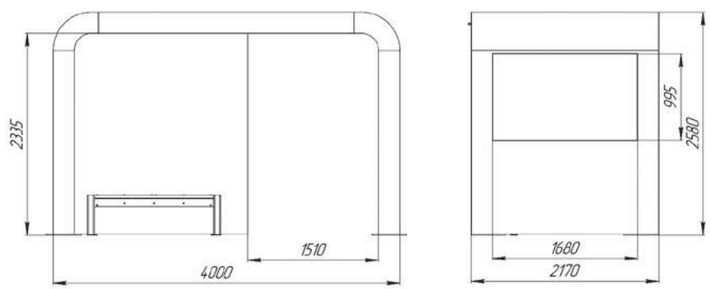

Серия **MODULE**
Модель **COMBO**

Остановочные павильоны **MODULE COMBO** предназначены для установки в городах федерального значения, крупных областных центрах, городах и крупных поселениях в местах посадки и высадки пассажиров автобусов, троллейбусов и трамваев с повышенным уровнем пассажиропотока.

В состав остановочного павильона входят открытый модуль **MODULE OPEN**, и закрытый модуль **MODULE CLOSE** что позволяет использовать их в регионах с жарким климатом (при оснащении павильона системой кондиционирования) и в регионах с холодным климатом (при оснащении павильона системой обогрева).

MODULE COMBO. Вид остановки в полной комплектации

MODULE COMBO. Материалы и цвета

Дополнительная опция:
Инфракрасный обогреватель

Облицовка:
- алюминиевая композитная панель G 7024,

Облицовка:
- алюминиевая композитная панель G 9905

Стекло:
- триплекс 6+6 мм

Облицовка:
- алюминиевая композитная панель G 7024,

Внутренняя облицовка павильона:
- короба из углеродистой стали с полимерно-порошковым покрытием RAL — 9003

Скамья:
- древесно-полимерный композит

MODULE COMBO

Габаритные размеры Ш x Г x В 10,03 x 2,4 x 3,02 (2,58)

Остановочные павильоны **MODULE COMBO** устанавливаются на маршрутах с повышенным пассажиропотоком, – **70–80 чел/час**.

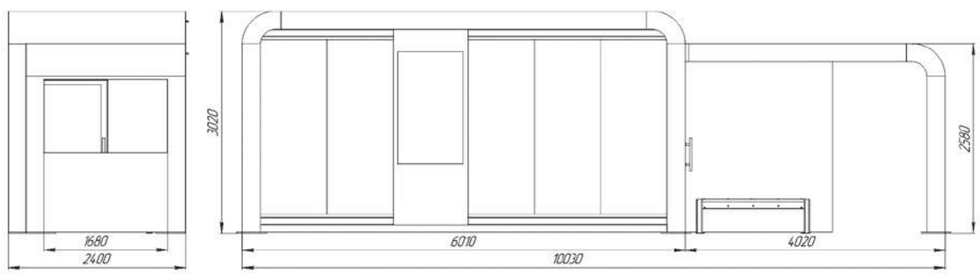

Серия **LITE**
Модель **VOLOGDA**

Остановочные павильоны серии **LITE** моделей **VOLOGDA 4.0** и **6.0** предназначены для установки в городах федерального значения, крупных областных центрах, городах и крупных поселениях в местах посадки и высадки пассажиров автобусов, троллейбусов и трамваев с малым и средним уровнем пассажиропотока соответственно.

Применение для облицовки крыши павильона сегментов из современных композитных материалов создает особый и неповторимый дизайн остановочного павильона.

Разнообразие цветовой палитры и структуры поверхности алюмокомпозитных материалов дает большие возможности по созданию индивидуального образа остановочного павильона.

LITE VOLOGDA. Вид остановки в полной комплектации

Размер кровли LITE VOLOGDA.

2.7 м

LITE VOLOGDA. Материалы и цвета

Углеродистая сталь
с полимерно-порошковым покрытием
RAL по требованию заказчика

Стекло:
закаленное стекло 10 мм

Потолок:
алюмокомпозит. RAL покраска
по требованию заказчика

Обрамление крыши:
сегмент профиля из алюмо-
композитной панели

Стойки: профильные трубы
квадратного и прямоугольного сечения
с порошково-полимерным покрытием

Панели стойки
углеродистая сталь с порошковым
цинкогрунтом и наклейкой пленки с
ламинацией и раскладкой “ёлочкой“

Скамья:
древесно-полимерный
композит

Каркас скамьи:
углеродистая сталь с полимерно-
порошковым покрытием

LITE VOLOGDA - 4.0

Габаритные размеры Ш x В x Г 4,75 x 2,96 x 2,13 (Н)

Остановочные павильоны моделей VOLOGDA 4.0 устанавливаются на маршрутах, характеризующихся малым пассажиропотоком, - 30-40 чел/час.

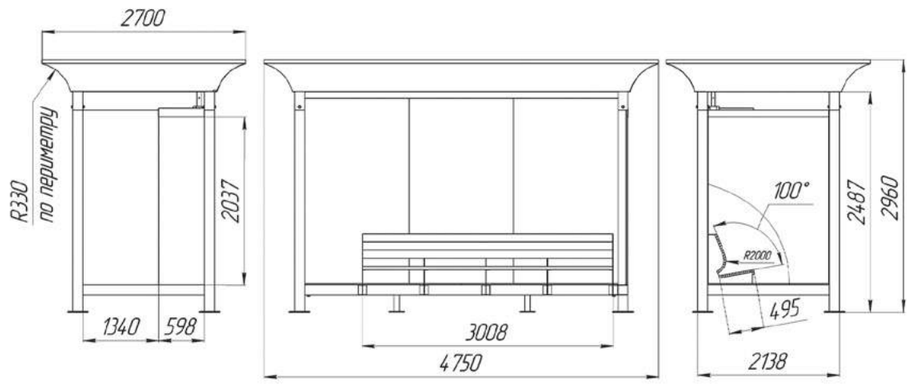

LITE VOLOGDA - 6.0

Габаритные размеры Ш x В x Г 6,05 x 2,96 x 2,13 (Н)

Остановочные павильоны моделей VOLOGDA 6.0 устанавливаются на маршрутах, характеризующихся средним пассажиропотоком, - 50-60 чел/час.

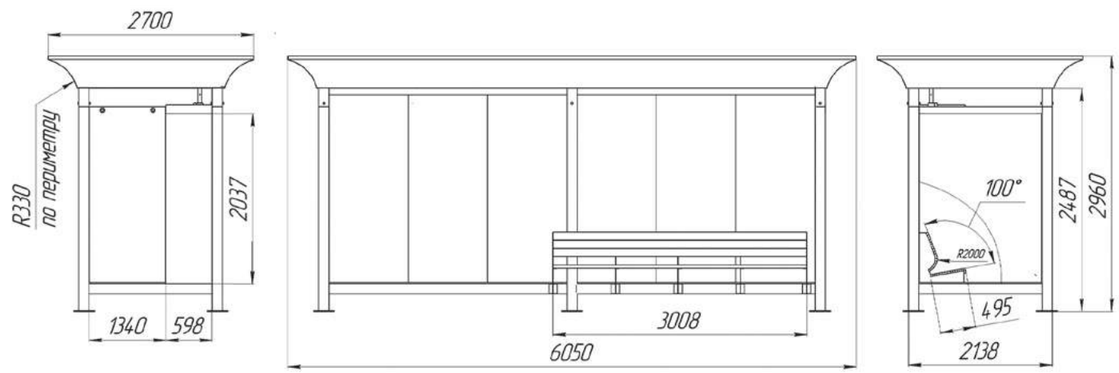

Информационная панель

Односторонний информационно-рекламный лайтбокс из алюминиевого профиля для световых коробов с гладким коррозионностойким анодированием, цвет-бронза С32 (палитра анодирования EURAS), предназначен для установки на стеклянные панели остановочных павильонов или иные вертикальные конструкции (стены зданий, подземных переходов и т. д.).

Предназначен для размещения в нем информационных носителей (карты города, информации о транспортных маршрутах и т. д.).

Включен в Реестр промышленной продукции, произведенной на территории Российской Федерации, Минпромторга России. В Реестре отечественной продукции № 5045\1\2022.

Соответствует ТР ТС:
- ТР ТС 020/2011 — Электромагнитная совместимость технических средств.
- ТР ТС 040/2011 — О безопасности низковольтного оборудования.

Особенности:

- Привлекательный внешний вид.
- Мягкая и приятная глазу подсветка.
- Удобство и легкость смены информационных носителей.
- Низкое энергопотребление.
- Долгий срок службы

Основные технические характеристики:

Габаритные размеры (высота × ширина × глубина)	1730 x 1330 x 123 мм
Формат информационного поля	1600 x 1200 мм
Вес	100 кг
Потребляемая мощность	60 Вт
Входное напряжение	12 В

Рекламный лайтбокс

Двухсторонний информационно-рекламный лайтбокс из алюминиевого профиля для световых коробов с гладким коррозионностойким анодированием, цвет — бронза С32 (палитра анодирования EURAS), предназначен для установки на стеклянные панели остановочных павильонов или иные вертикальные конструкции (стены зданий, подземных переходов и т.д.). Прозрачная основа-оптическое прозрачное (осветлённое) стекло.

Предназначен для размещения в нем рекламных носителей.

Включен в Реестр промышленной продукции, произведенной на территории Российской Федерации, Минпромторга России. В Реестре отечественной продукции №5045\2\2022.

Соответствует ТР ТС:
-ТР ТС 020/2011 — Электромагнитная совместимость технических средств.
-ТР ТС 040/2011 О безопасности низковольтного оборудования.

Особенности:

- Привлекательный внешний вид.
- Мягкая и приятная глазу подсветка.
- Удобство и легкость смены рекламных носителей.
- Конструкция лайтбокса совместима со скроллерной системой SPDE-M 51AX.
- Низкое энергопотребление.
- Долгий срок службы.

Основные технические характеристики:

Габаритные размеры (высота × ширина × глубина)	1930 x 1330 x 265 мм
Формат информационного поля	1800 x 1200 мм
Вес	160 кг
Потребляемая мощность	60 Вт
Входное напряжение	12 В

Светильник

Светильник светодиодный NORLED серии STRIP — отличное решение для дополнительного (вспомогательного) освещения, имеющий высокий класс защиты корпуса IP66

В реестре отечественной продукции №914\1\2023.

Соответствует ТР ТС:

-Светильник STRIP-500 — в Реестре отечественной продукции №195\2\2022

-Светильник STRIP-1000 — в Реестре отечественной продукции №195\1\2022

Соответствует ТР ТС:

- ТР ТС 020/2011 — Электромагнитная совместимость технических средств.
- ТР ТС 040/2011 — О безопасности низковольтного оборудования.

Потребляемая мощность одного светильника 50 вт.

Кнопка вызова 112

Панель с одной кнопкой и встроенным динамиком: при нажатии на кнопку происходит звонок на запрограмированный номер телефона (чаще всего, это 112), панель снабжена микрофоном для возможности диалога с отвечающей стороной. Данное решение может быть использовано в социальной программе «Безопасный Город».

Включена в Реестр промышленной продукции, произведенной на территории Российской Федерации Минпромторга России. В реестре отечественной продукции №914\1\2023.

Соответствует ТР ТС:

- ТР ТС 020/2011 — Электромагнитная совместимость технических средств.
- ТР ТС 040/2011 — О безопасности низковольтного оборудования.

Потребляемая мощность 15 Вт.

Модуль звукового повтора

Панель с одной кнопкой и встроенным динамиком: при нажатии на кнопку происходит озвучивание всей маршрутной информации, отображаемой на табло. Данное решение может быть использовано в социальной программе «Доступная среда».

Потребляемая мощность 15Вт.

Отопительные инфракрасные панели

Современный экономичный отопительный прибор для направленного обогрева. Тепловое излучение инфракрасного обогревателя подобно солнечному свету не поглощается воздухом и практически без потерь достигает обогреваемых поверхностей. Встраивается во внутреннюю обшивку крыши.

Потребляемая мощность одной панели 800 Вт.

USB-зарядка

USB зарядное устройство для транспорта обеспечивает быстрый заряд до двух смартфонов, планшетов, сотовых телефонов или плееров в транспорте. Конструкция предусматривает удобную врезную установку устройства, пассажирам видна только панель с USB розетками. **Потребляемая мощность одного разъема 15 вт.**

Точка доступа в интернет

Компактная точка доступа с влагозащищенным корпусом, частотой работы 2.4 Ггц и максимальной скоростью до 300 Мб, является идеальным для применения в остановочных комплексах. **Потребляемая мощность Wi-Fi с контроллером 60 Вт.**

Табло прибытия

Электронное табло для остановочных комплексов уведомляет пассажиров о времени прибытия транспортных средств, отражает текущую дату и время, а также показывает данные социально значимой и коммерческой информации.

Потребляемая мощность 210 Вт.

Камера видеонаблюдения

Наружная купольная камера со стандартом влагозащиты IP 67 и full HD разрешением 1920 x 1080. Может интегрироваться в социальную программу «Безопасный Город».

Потребляемая мощность 15 Вт.

Боковое стекло

Боковое закалённое стекло триплекс (12 мм 6+6 мм) на опоре и зажимном профиле для моделей Ultra и Standart.

Материал опоры для серии Ultra – нержавеющая сатинированная сталь AISI 304, для модели Standart – углеродистая сталь с полимерно-порошковым покрытием.

Контроллер

Контроллер управления установочным комплексом позволяет дистанционно управлять светом и дополнительным оборудованием из диспетчерской. Он также может снимать показания прибора учета электроэнергии. Контроллер имеет встроенную память и работает автономно по заданным параметрам.

Включен в Реестр промышленной продукции, произведенной на территории Российской Федерации Минпромторга России. В Реестре отечественной продукции № 1923\1\2022.

Соответствует ТР ТС:

- ТР ТС 020/2011 — Электромагнитная совместимость технических средств.
- ТР ТС 040/2011 — О безопасности низковольтного оборудования.

Потребляемая мощность контроллера с Wi-Fi 60 Вт.

Экосистема NORVISION это программно-аппаратный комплекс, позволяющий осуществлять мониторинг систем и управление оборудованием, установленным на остановочном комплексе. Данная система хранит в себе документацию и инвентаризационные данные, отображает объекты с геопривязкой на карте. Диспетчер имеет возможность выдавать задания соответствующим службам и в реальном времени получать информацию о ходе их исполнения. Исполнитель, в свою очередь, имеет возможность формировать отчеты с фотоподтверждением выполненных работ и загружать документацию.

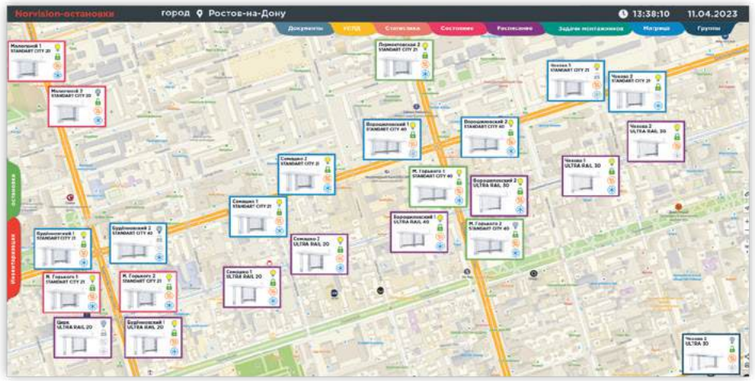

Основной функционал экосистемы NORVISION

- Доступ к управлению оборудованием каждого остановочного комплекса, мониторинг состояния дополнительного оборудования и электронных цепей.
- Внесение основных технических данных остановочного комплекса, хранение и быстрый доступ к документации.
- Отслеживание диспетчером исполнения работ согласно задачам, поставленным обслуживающему персоналу.

Возможности экосистемы NORVISION:

- Подробная информация по каждому остановочному комплекс с геопривязкой на интерактивной карте.
- Отображение состояния дополнительного оборудования: осветительные приборы, кондиционер, обогрев, кнопка 112, табло прибытия.
- Удаленное управление дополнительным оборудованием.
- Включение и отключение оборудования по заданному графику.
- Удаленное снятие показаний с приборов учета электроэнергии.
- Отображение состояния элементов защиты электропроводки.
- Контроль параметров потребления и входного напряжения электропитания.
- Проверка на подлинность оборудования по специальному заводскому номеру.

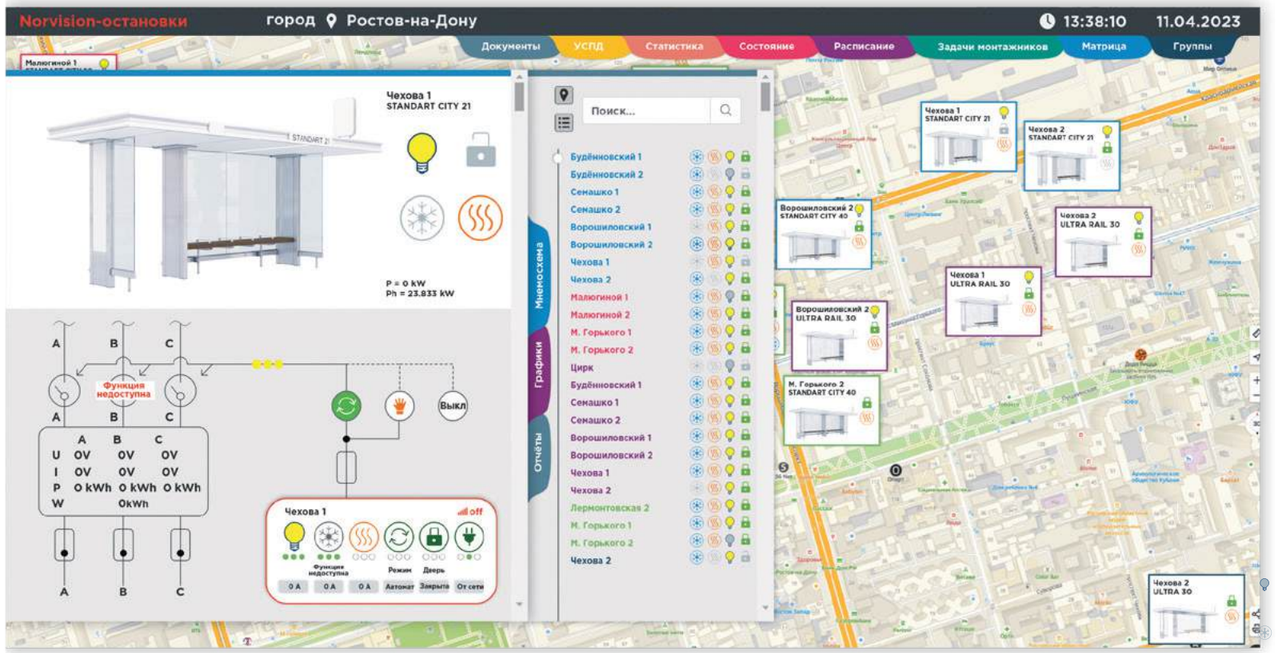

Дорожное покрытие:
Асфальтобетон или плитка из бетона или натурального камня 60-100 мм

Основание:
Дорожная железобетонная плита

Крепление:
Шпильки на химические анкеры в основание (скрыто под дорожным покрытием)

Подложка основания:
Цементно-песчаная подсыпка 30-50 мм

* При уклоне площадки более нормативных значений требуется компенсировать перепад высот подъёмом площадки и устройством пандусов в соответствии с требованиями СП 59.13330.2016

Дорожное покрытие:
Асфальтобетон или плитка из бетона или натурального камня 60-100 мм

Основание:
Дорожная железобетонная плита

Крепление:
Шпильки на химические анкеры в основание (скрыто под дорожным покрытием)

Подложка основания:
Цементно-песчаная подсыпка 30-50 мм

* При уклоне площадки более нормативных значений требуется компенсировать перепад высот подъёмом площадки и устройством пандусов в соответствии с требованиями СП 59.13330.2016

Крепление:
Шпильки на химические анкеры в основание (скрыто под дорожным покрытием)

Дорожное покрытие:
Асфальтобетон или плитка из бетона или натурального камня 60-100 мм

Основание:
Дорожная железобетонная плита

Подложка основания:
Цементно-песчаная подсыпка 30-50 мм

Крепление:
Шпильки на химические анкера в основание (скрыто под дорожным покрытием)

* При уклоне площадки более нормативных значений требуется компенсировать перепад высот подъёмом площадки и устройством пандусов в соответствии с требованиями СП 59.13330.2016

Расшифровка номенклатуры и возможные модификации.

Условные обозначения

Условные обозначения остановочного павильона в технической документации и при заказе должны состоять из групп, разделенных точками, а также значений, которые должны соответствовать схеме, приведенной ниже

1. Тип остановки:

C (Comfort)
L (Lite)
R (Rail)
S (Standart)
U (Ultra)
URB (URBAN)

2. Тип крыши:

00 (Lite и Urban)
01 (Urban)
02 (Urban)
03 (Urban)
20
21
22 (Lite+)
30
31
32 (Lite+)
40
41
42 (Lite+)
60
61
62 (Lite+)

3. Ширина крыши:

00 (Lite и Urban)
22 (2200 мм)
20 (2000 мм)
18 (1800 мм)
17 (Lite+)
18 (Lite+)

4. Вид материала крыши:

AA (Анодированый алюминий)
SS (Нержавеющая сталь)
AP (Алюминий крашеный)
SP (Сталь крашеная)

5. Тип Стойки:

L (Lite)
L+ (Lite+)
R (Rail)
S (Standart)
U (Ultra)
Urb (Urban)

6. Вид материала:

ST (Черная сталь)
SS (Нержавеющая сталь)

Пример заполнения:

Тип остановки	Тип крыши		Ширина крыши		Вид материала крыши		Тип стойки	Вид материала стойки	
1	2		3		4		5	6	
C	2	1	2	2	A	A	S	S	T

РАСШИФРОВКА: остановочный комплекс Comfort с типом крыши 21 и шириной 2200мм из анодированного алюминия, стойка Standart из черной стали.

№	Наименование	Материал стоек каркаса, облицовки крыши и стоек, стеклянные стенки	Основные характеристики автопавильона (длина х высота х ширина, мм)	Масса, кг	Краткое описание остановок
1	2	3	4	5	6
1	**Ultra City 20**	Нержавеющая сталь,закалённое стекло-триплекс 6+6 мм	4550x2860x1860 4550x2860x2060 4550x2860x2260	917 944 971	U.20.18.AA.U.SS U.20.20.AA.U.SS U.20.22.AA.U.SS
2	**Ultra City 30**	Нержавеющая сталь,закалённое стекло-триплекс 6+6 мм	6050x2860x1860 6050x2860x2060 6050x2860x2260	1129 1163 1197	U.30.18.AA.U.SS U.30.20.AA.U.SS U.30.22.AA.U.SS
3	**Ultra City 40**	Нержавеющая сталь,закалённое стекло-триплекс 6+6 мм	Сдвоенный, 7650x2860x1860 7650x2860x2060 7650x2860x2260	1560 1601 1651	U.40.18.AA.U.SS U.40.20.AA.U.SS U.40.22.AA.U.SS
4	**Ultra City 60**	Нержавеющая сталь,закалённое стекло-триплекс 6+6 мм	Сдвоенный, 10650x2860x1860 10650x2860x2060 10650x2860x2260	1952 2024 2096	U.60.18.AA.U.SS U.60.20.AA.U.SS U.60.22.AA.U.SS
5	**Ultra City 21**	Нержавеющая сталь,закалённое стекло-триплекс 6+6 мм	С проходом слева, 6050x2860x1860 6050x2860x2060 6050x2860x2260	1159 1204 1249	U.21.18.AA.U.SS U.21.20.AA.U.SS U.21.22.AA.U.SS
6	**Ultra City 31**	Нержавеющая сталь,закалённое стекло-триплекс 6+6 мм	С проходом слева, 7550x2860x1860 7550x2860x2060 7550x2860x2260	1129 1163 1197	U.31.18.AA.U.SS U.31.20.AA.U.SS U.31.22.AA.U.SS
7	**Ultra City 41**	Нержавеющая сталь,закалённое стекло-триплекс 6+6 мм	Сдвоенный, с проходом посередине, 9150x2860x1860 9150x2860x2060 9150x2860x2260	1805 1858 1911	U.41.18.AA.U.SS U.41.20.AA.U.SS U.41.22.AA.U.SS
8	**Ultra City 61**	Нержавеющая сталь,закалённое стекло-триплекс 6+6 мм	Сдвоенный, с проходом посередине, 12150x2860x1860 12150x2860x2060 12150x2860x2260	2227 2301 2371	U.61.18.AA.U.SS U.61.20.AA.U.SS U.61.22.AA.U.SS

Расшифровка номенклатуры и возможные модификации.

№	Наименование	Материал стоек каркаса, облицовки крыши и стоек, стеклянные стенки	Основные характеристики автопавильона (длина х высота х ширина, мм)	Масса, кг	Краткое описание остановок
1	2	3	4	5	6
9	Ultra Comfort 21	Нержавеющая сталь,закаленное стекло-триплекс 6+6 мм	Закрытого типа 6050x2860x2260	2290	C.21.22.AA.S.SS
10	Ultra Comfort 31	Нержавеющая сталь,закаленное стекло-триплекс 6+6 мм	Закрытого типа, 7550x2860x2260	2767	C.31.22.AA.S.SS
11	Ultra Comfort 40	Нержавеющая сталь,закаленное стекло-триплекс 6+6 мм	Закрытого типа, 7650x2860x2260	2717	C.40.22.AA.S.SS
12	Ultra Comfort 41	Нержавеющая сталь,закаленное стекло-триплекс 6+6 мм	Закрытого типа, 9150x2860x2260	2973	C.41.22.AA.S.SS
13	Ultra Comfort 60	Нержавеющая сталь,закаленное стекло-триплекс 6+6 мм	Закрытого типа, 10650x2860x2260	3392	C.60.22.AA.S.SS
14	Ultra Comfort 61	Нержавеющая сталь,закаленное стекло-триплекс 6+6 мм	Закрытого типа, 12150x2860x2260	3444	C.61.22.AA.S.SS
15	Standart Comfort 21	Углеродистая сталь, закаленное стекло-триплекс 6+6 мм	Закрытого типа 6050x2860x2260	2295	C.21.22.AA.S.ST
16	Standart Comfort 31	Углеродистая сталь, закаленное стекло-триплекс 6+6 мм	Закрытого типа, 7550x2860x2260	2772	C.31.22.AA.S.ST
17	Standart Comfort 40	Углеродистая сталь, закаленное стекло-триплекс 6+6 мм	Закрытого типа, 7650x2860x2260	2772	C.40.22.AA.S.SS
18	Standart Comfort 41	Углеродистая сталь, закаленное стекло-триплекс 6+6 мм	Закрытого типа, 9150x2860x2260	2979	C.41.22.AA.S.ST
19	Standart Comfort 60	Углеродистая сталь, закаленное стекло-триплекс 6+6 мм	Закрытого типа, 10650x2860x2260	3397	C.60.22.AA.S.SS
20	Standart Comfort 61	Углеродистая сталь, закаленное стекло-триплекс 6+6 мм	Закрытого типа, 12150x2860x2260	3450	C.61.22.AA.S.SS

№	Наименование	Материал стоек каркаса, облицовки крыши и стоек, стеклянные стенки	Основные характеристики автопавильона (длина х высота х ширина, мм)	Масса, кг	Краткое описание остановок
1	2	3	4	5	6
21	Ultra Rail 20	Нержавеющая сталь,закаленное стекло-триплекс 6+6 мм	Закрытого типа, 4550x3245x1860 4550x3245x2060 4550x3245x2260	970 997 1024	R.20.18.AA.R.SS R.20.20.AA.R.SS R.20.22.AA.R.SS
22	Ultra Rail 30	Нержавеющая сталь,закаленное стекло-триплекс 6+6 мм	Закрытого типа, 6050x3245x1860 6050x32450x2060 6050x3245x2260	1186 1220 1254	R.30.18.AA.R.SS R.30.20.AA.R.SS R.30.22.AA.R.SS
23	Ultra Rail 40	Нержавеющая сталь,закаленное стекло-триплекс 6+6 мм	Сдвоенный, 7650x3245x1860 7650x3245x2060 7650x3245x2260	1648 1710 1756	R.40.18.AA.R.SS R.40.20.AA.R.SS R.40.22.AA.R.SS
24	Ultra Rail 60	Нержавеющая сталь,закаленное стекло-триплекс 6+6 мм	Сдвоенный 10650x3245x1860 10650x3245x2060 10650x3245x2260	2100 2172 2244	R.60.18.AA.R.SS R.60.20.AA.R.SS R.60.22.AA.R.SS
25	Ultra Rail 21	Нержавеющая сталь,закаленное стекло-триплекс 6+6 мм	С проходом слева, 6050x3245x1860 6050x3245x2060 6050x3245x2260	1256 1284 1312	R.21.18.AA.R.SS R.21.20.AA.R.SS R.21.22.AA.R.SS
26	Ultra Rail 31	Нержавеющая сталь,закаленное стекло-триплекс 6+6 мм	С проходом слева, 7550x3245x1860 7550x3245x2060 7550x3245x2260	1129 1163 1197	R.31.18.AA.R.SS R.31.20.AA.R.SS R.31.22.AA.R.SS
27	Ultra Rail 41	Нержавеющая сталь,закаленное стекло-триплекс 6+6 мм	Сдвоенный, с проходом посередине, 9150x3245x1860, 9150x3245x2060 9150x3245x2260	1805 1858 1911	R.41.18.AA.R.SS R.41.20.AA.R.SS R.41.22.AA.R.SS
28	Ultra Rail 61	Нержавеющая сталь,закаленное стекло-триплекс 6+6 мм	Сдвоенный, с проходом посередине, 12150x3245x1860 12150x3245x2060 12150x3245x2260	2227 2301 2371	U.61.18.AA.U.SS U.61.20.AA.U.SS U.61.22.AA.U.SS

Расшифровка номенклатуры и возможные модификации.

№	Наименование	Материал стоек каркаса, облицовки крыши и стоек, стеклянные стенки	Основные характеристики автопавильона (длина х высота х ширина, мм)	Масса, кг	Краткое описание остановок
1	2	3	4	5	6
29	**Standart Rail 20**	Углеродистая сталь, закаленное стекло-триплекс 6+6 мм	4550x3245x1860 4550x3245x2060 4550x3245x2260	974 1001 1028	R.20.18.AA.R.ST R.20.20.AA.R.ST R.20.22.AA.R.ST
30	**Standart Rail 30**	Углеродистая сталь, закаленное стекло-триплекс 6+6 мм	6050x3245x1860 6050x32450x2060 6050x3245x2260	1190 1224 1258	R.30.18.AA.R.ST R.30.20.AA.R.ST R.30.22.AA.R.ST
31	**Standart Rail 40**	Углеродистая сталь, закаленное стекло-триплекс 6+6 мм	Сдвоенный, 7650x3245x1860 7650x3245x2060 7650x3245x2260	1653 1715 1761	1.18.AA.R.ST R.40.20.AA.R.ST R.40.22.AA.R.ST
32	**Standart Rail 60**	Углеродистая сталь, закаленное стекло-триплекс 6+6 мм	Сдвоенный 10650x3245x1860 10650x3245x2060 10650x3245x2260	2105 2177 2249	R.60.18.AA.R.ST R.60.20.AA.R.ST R.60.22.AA.R.ST
33	**Standart Rail 21**	Углеродистая сталь, закаленное стекло-триплекс 6+6 мм	С проходом слева 6050x3245x1860 6050x3245x2060 6050x3245x2260	1261 1289 1317	R.21.18.AA.R.ST R.21.20.AA.R.ST R.21.22.AA.R.ST
34	**Standart Rail 31**	Углеродистая сталь, закаленное стекло-триплекс 6+6 мм	С проходом слева 7550x3245x1860 7550x3245x2060 7550x3245x2260	1488 1526 1564	R.31.18.AA.R.ST R.31.20.AA.R.ST R.31.22.AA.R.ST
35	**Standart Rail 41**	Углеродистая сталь, закаленное стекло-триплекс 6+6 мм	Сдвоенный, с проходом посередине, 9150x3245x1860 9150x3245x2060 9150x3245x2260	1943 1988 2033	R.41.18.AA.R.ST R.41.20.AA.R.ST R.41.22.AA.R.ST
36	**Standart Rail 61**	Углеродистая сталь, закаленное стекло-триплекс 6+6 мм	Сдвоенный, с проходом посередине, 12150x3245x1860 12150x3245x2060 12150x3245x2260	2393 2465 2537	R.61.18.AA.R.ST R.61.20.AA.R.ST R.61.22.AA.R.ST

№	Наименование	Материал стоек каркаса, облицовки крыши и стоек, стеклянные стенки	Основные характеристики автопавильона (длина х высота х ширина, мм)	Масса, кг	Краткое описание остановок
1	2	3	4	5	6
37	**Standart City 20**	Углеродистая сталь, закаленное стекло-триплекс 6+6 мм	4550x2860x1860 4550x2860x2060 4550x2860x2260	920 947 974	S.20.18.AA.S.ST S.20.20.AA.S.ST S.20.22.AA.S.ST
38	**Standart City 30**	Углеродистая сталь, закаленное стекло-триплекс 6+6 мм	6050x2860x1860 6050x2860x2060 6050x2860x2260	1132 1166 1200	S.30.18.AA.S.ST S.30.20.AA.S.ST S.30.22.AA.S.ST
39	**Standart City 40**	Углеродистая сталь, закаленное стекло-триплекс 6+6 мм	Сдвоенный, 7650x2860x1860 7650x2860x2060 7650x2860x2260	1565 1601 1656	S.40.18.AA.S.ST S.40.20.AA.S.ST S.40.22.AA.S.ST
40	**Standart City 60**	Углеродистая сталь, закаленное стекло-триплекс 6+6 мм	Сдвоенный 10650x3245x1860 10650x3245x2060 10650x3245x2260	1957 2029 2101	S.60.18.AA.S.ST S.60.20.AA.S.ST S.60.22.AA.S.ST
41	**Standart City 21**	Углеродистая сталь, закаленное стекло-триплекс 6+6 мм	С проходом слева, 6050x2860x1860 6050x2860x2060 6050x2860x2260	1164 1209 1254	S.21.18.AA.S.ST S.21.20.AA.S.ST S.21.22.AA.S.ST
42	**Standart City 31**	Углеродистая сталь, закаленное стекло-триплекс 6+6 мм	С проходом слева, 7550x2860x1860 7550x2860x2060 7550x2860x2260	1389 1426 1485	S.31.18.AA.S.ST S.31.20.AA.S.ST S.31.22.AA.S.ST
42	**Standart City 41**	Углеродистая сталь, закаленное стекло-триплекс 6+6 мм	Сдвоенный, с проходом посередине, 9150x2860x1860 9150x2860x2060 9150x2860x2260	1811 1864 1917	S.41.18.AA.S.ST S.41.20.AA.S.ST S.41.22.AA.S.ST
44	**Standart City 61**	Углеродистая сталь, закаленное стекло-триплекс 6+6 мм	Сдвоенный, с проходом посередине 12150x2860x1860 12150x2860x2060 12150x2860x2260	2233 2307 2377	S.61.18.AA.S.ST S.61.20.AA.S.ST S.61.22.AA.S.ST

Расшифровка номенклатуры и возможные модификации.

№	Наименование	Материал стоек каркаса, облицовки крыши и стоек, стеклянные стенки	Основные характеристики автопавильона (длина х высота х ширина, мм)	Масса, кг	Краткое описание остановок
1	2	3	4	5	6
53	Lite+ 20	Углеродистая сталь, каленое стекло 10 мм, крыша из сотового поликарбоната	Открытого типа, 3000x2850x1750	691	L.20.17.SP.L+.ST
		Углеродистая сталь, полная перфорация со всех сторон, крыша из сотового поликарбоната		651	L.20.18.SP.L+.ST
54	Lite+ 20	Углеродистая сталь, каленое стекло 10 мм, крыша из сплошного поликарбоната	Открытого типа, 3000x2850x1750	704	L.21.17.SP.L+.ST
		Углеродистая сталь, полная перфорация со всех сторон, крыша из сплошного поликарбоната		661	L.21.18.SP.L+.ST
55	Lite+ 20	Углеродистая сталь, каленое стекло 10 мм, крыша из стекла 10 мм	Открытого типа, 3000x2850x1750	720	L.22.17.SP.L+.ST
		Углеродистая сталь, полная перфорация со всех сторон, крыша из стекла 10 мм		680	L.22.18.SP.L+.ST
56	Lite+ 40	Углеродистая сталь, каленое стекло 10 мм, крыша из сотового поликарбоната	Открытого типа, 3000x2850x1750	1020	L.40.17.SP.L+.ST
		Углеродистая сталь, полная перфорация со всех сторон, крыша из сотового поликарбоната		989	L.40.18.SP.L+.ST
57	Lite+ 40	Углеродистая сталь, каленое стекло 10 мм, крыша из сплошного поликарбоната	Открытого типа, 3000x2850x1750	1064	L.41.18.SP.L+.ST
		Углеродистая сталь, полная перфорация со всех сторон, крыша из сплошного поликарбоната		1000	L.41.18.SP.L+.ST

№	Наименование	Материал стоек каркаса, облицовки крыши и стоек, стеклянные стенки	Основные характеристики автопавильона (длина х высота х ширина, мм)	Масса, кг	Краткое описание остановок
1	2	3	4	5	6
58	Lite+ 40	Углеродистая сталь, каленое стекло 10 мм, крыша из стекла 10 мм	Открытого типа, 3000x2850x1750	1100	L.42.17.SP.L+.ST
		Углеродистая сталь, полная перфорация со всех сторон, крыша из стекла 10 мм		1045	L.42.18.SP.L+.ST
59	Urban Standart	Углеродистая сталь, закаленное стекло-триплекс 6+6 мм, композитные панели	Закрытого типа 8200x2930x2200	4320	URB.00.00.AA.URB.ST
60	Urban Standart Plus	Углеродистая сталь, каленое стекло 10 мм, крыша из сплошного поликарбоната	Закрытого типа 8200x2930x2200	4320	URB.01.00.AA.URB.ST
61	Urban Lite	Углеродистая сталь, закаленое стекло-триплекс 6+6 мм, композитные панели	Закрытого типа 7200x2950x2020	2900	URB.02.00.AA.URB.ST

Фото типовых остановочных павильонов в городской среде

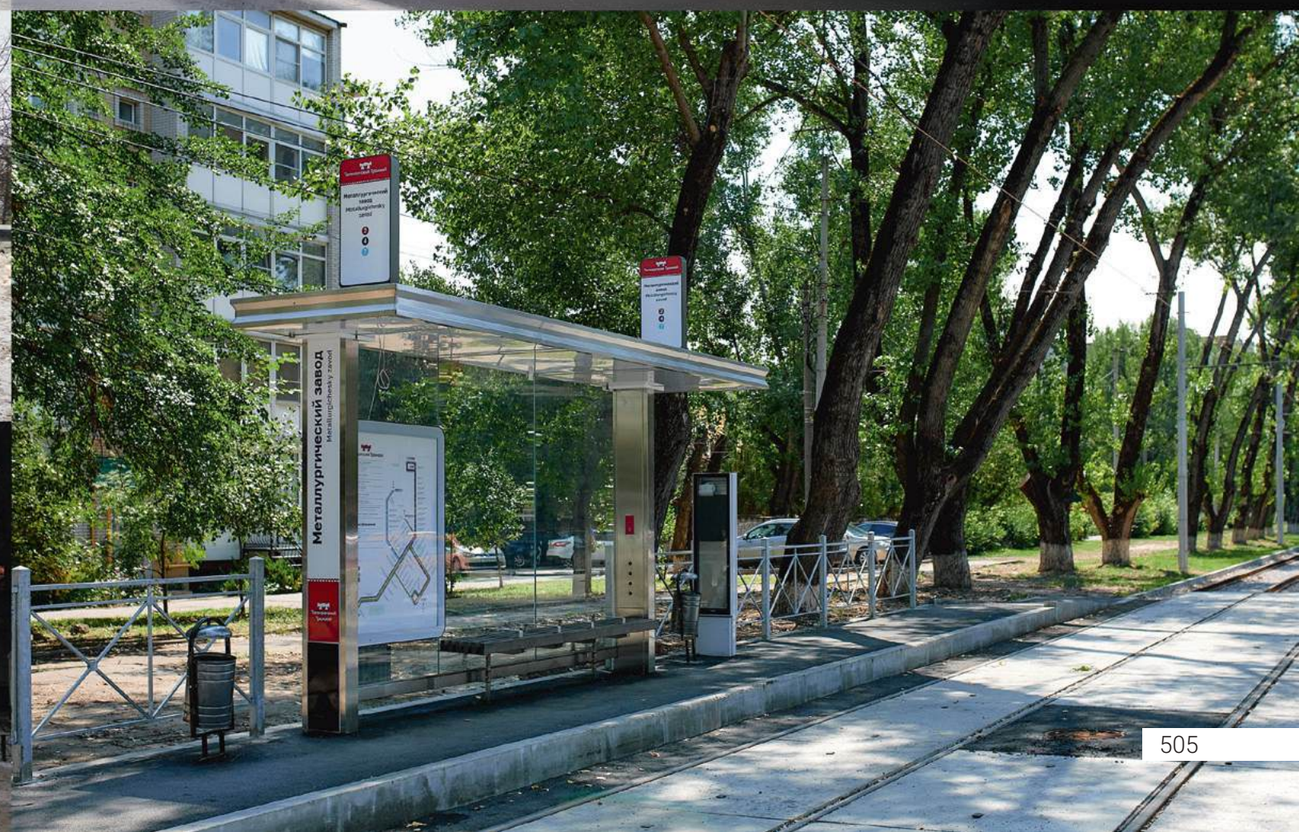

Фото типовых остановочных павильонов в городской среде

NORGRAD

ТУАЛЕТНЫЕ МОДУЛИ

О МОДУЛЯХ

ИНФОРМАЦИЯ О ТУАЛЕТАХ

Туалетные модули – отличный вариант для организации санитарной зоны в парках, местах отдыха, на массовых уличных мероприятиях, строительных площадках, дачных участках, в вахтовых поселках и многих других объектах.

Это практичное, удобное и гигиеничное решение, которое соответствует санитарным требованиям, отличается удобством установки и монтажа, хорошо вписывается в архитектурный облик современной городской инфраструктуры.

Холдинг Norgroup занимается проектированием и производством модульных туалетов в самых разных дизайнерских и функциональных исполнениях.

У нас можно заказать производство туалетных модулей как по типовым, так и по индивидуальным проектам.

О ПЛАНИРОВОЧНЫХ РЕШЕНИЯХ

Модельный ряд разделяется на 2 типа планировок.

1-й тип – две универсальные кабинки.

2-й тип – универсальная кабинка и кабинка с возможностью доступа маломобильной группы населения (МГН), которая совмещена с функцией комнаты матери и ребёнка. Кабинка для МГН оборудуется пандусом с уклоном 10%.

ИНЖЕНЕРНЫЕ РЕШЕНИЯ

- Элементы управления и учета размещаются в техническом помещении или кладовой павильона и имеют отдельный доступ с обратной стороны.
- Предусматривается прокладка греющего кабеля вдоль линии всех коммуникаций внутри павильона. Система подогрева ввода коммуникаций объединяется с общей системой обогрева коммуникаций павильона.
- Для освещения помещений используются линейные потолочные LED-светильники. Для освещения тамбуров применяются линейные и точечные потолочные LED-светильники.
- Для осуществления оплаты на входе размещаются два терминала оплаты.
- В павильонах предусмотрена естественная система вентиляции в запотолочном пространстве, где размещаются решётки механической вентиляции. Приток осуществляется через вентиляционные решётки в основании входных дверей кабинок. Для повышения эффективности вентиляции возможна организация принудительной системы вытяжной вентиляции.
- Павильоны оснащаются только холодной водой.
- Подключение павильона осуществляется к городским сетям воды и канализации напрямую.

ОБОРУДОВАНИЕ КАБИНОК

Оборудование кабинок ориентировано на общий простенок, который выполняет функцию технической зоны для разводки коммуникаций и организацию подключений.

- В оснащении кабинок применяется антивандальное оборудование, зеркало – полированный металл.
- Перед входом в каждую кабинку организуется холодный тамбур.
- В правом тамбуре имеется возможность для размещения вендингового аппарата для продажи штучного товара личной гигиены.
- В зоне размещения унитаза и писсуара, в полу, размещается трап-уроприёмник, который подключён к канализации павильона.

ОБЩИЕ РЕКОМЕНДАЦИИ ПО ПОДКЛЮЧЕНИЮ

- Предусмотреть прокладку греющего кабеля вдоль линии ввода всех коммуникаций в зоне возможного промерзания.
- Система подогрева объединяется с общей системой обогрева коммуникаций павильона, после монтажа.
- Выполнить утепление выводов коммуникаций.
- Прокладку коммуникаций выполнить с учетом региональных условий промерзания грунтов.

НАИМЕНОВАНИЕ И РАСШИФРОВКА

ТИП **1.1**

Первая цифра в наименовании обозначает тип планировочного решения:

1 – две универсальные кабинки;
2 – универсальная кабинка и кабинка с доступом для маломобильной группы населения (МГН).

Вторая цифра в наименовании обозначает вид экстерьерного решения:

1 – в облицовка фасадов используются панели из нержавеющей стали;
2 – в облицовке фасадов используются панели из окрашенного металла. Базовый цвет RAL 9011;
3 – в облицовке фасадов используются монолитные панели из поликарбоната. За светопрозрачными панелями, во внутреннем пустотном пространстве фасадной системы, равномерно размещаются LED-панели, которые позволяют сформировать эффект равномерного свечения фасада.

ТИП **1.1**

RU **СДЕЛАНО В РОССИИ**

Планировочные решения: Кабинки имеют в своём составе следующий набор оборудования: консольный настенный унитаз с инсталляцией, раковина, диспенсер жидкого мыла, зеркало, блок бумажных полотенец с сушилкой для рук и ведром для бумажных полотенец, диспенсер туалетной бумаги, диспенсер сидений на унитаз, поручень настенный в зоне унитаза. Вторая кабинка комплектуется настенным писсуаром. Между кабинками имеется техническое помещение и технический простенок. Техническое помещение имеет отдельный вход с улицы.

Фасадные решения: В облицовке фасадов используются вертикальные панели из нержавеющей стали. Цоколь, торец кровли и ниша, размещающаяся под кровлей, выполнены из нержавеющей стали.

Габаритные размеры: Длина — 6000мм, ширина — 2500мм, высота — 2850мм.

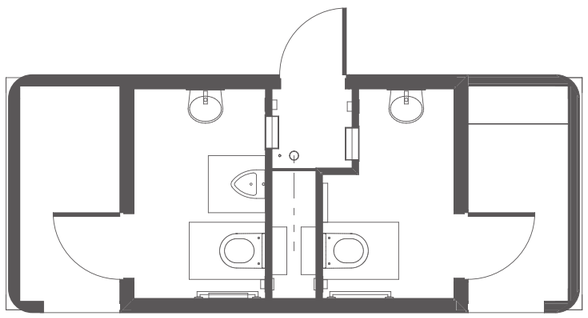

Комплектация	Кол-во
Терминал оплаты	2
Раковина. Нержавеющая сталь	2
Кран	2
Унитаз подвесной. Нержавеющая сталь	2
Диспенсер сидений для унитаза настенный. Нержавеющая сталь	2
Система для инсталляции унитаза	2
Писсуар. Нержавеющая сталь	1
Сенсор смыва писсуара	1
Зеркало (полированый металл)	2
Диспенсер туалетной бумаги встраиваемый. Нержавеющая сталь	2
Комплекс: диспенсер бумаги, сушилка для рук и ведро для бумаги. Встраиваемый. Нержавеющая сталь	2
Диспенсер мыла встраиваемый. Нержавеющая сталь	2
Поручень настенный 600мм. Нержавеющая сталь	1
Обогреватель потолочный накладной, белый 800мм	2
LED-светильник потолочный встраиваемый STRIP с рассеивателем 1000мм, мощность 25 Вт	4
Вендинговый аппарат встраиваемый настенный	1

ТИП **1.2**

RU **СДЕЛАНО В РОССИИ**

Планировочные решения: Кабинки имеют в своём составе следующий набор оборудования: консольный настенный унитаз с инсталляцией, раковина, диспенсер жидкого мыла, зеркало, блок бумажных полотенец с сушилкой для рук и ведром для бумажных полотенец, диспенсер туалетной бумаги, диспенсер сидений на унитаз, поручень настенный в зоне унитаза. Вторая кабинка комплектуется настенным писсуаром. Между кабинками имеется техническое помещение и технический простенок. Техническое помещение имеет отдельный вход с улицы.

Фасадные решения: В облицовке фасадов используются вертикальные панели из окрашенного метала. Базовый цвет RAL 9011. Цоколь, торец кровли и ниша, размещающаяся под кровлей, выполнены из нержавеющей стали.

Габаритные размеры: Длина — 6000мм, ширина — 2500мм, высота — 2850мм.

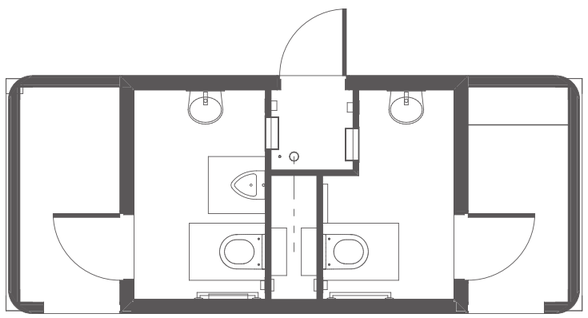

Комплектация	Кол-во
Терминал оплаты	2
Раковина. Нержавеющая сталь	2
Кран	2
Унитаз подвесной. Нержавеющая сталь	2
Диспенсер сидений для унитаза настенный. Нержавеющая сталь	2
Система для инсталляции унитаза	2
Писсуар. Нержавеющая сталь	1
Сенсор смыва писсуара	1
Зеркало (полированый металл)	2
Диспенсер туалетной бумаги встраиваемый. Нержавеющая сталь	2
Комплекс: диспенсер бумаги, сушилка для рук и ведро для бумаги. Встраиваемый. Нержавеющая сталь	2
Диспенсер мыла встраиваемый. Нержавеющая сталь	2
Поручень настенный 600мм. Нержавеющая сталь	1
Обогреватель потолочный накладной, белый 800мм	2
LED-светильник потолочный встраиваемый STRIP с рассеивателем 1000мм, мощность 25 Вт	4
Вендинговый аппарат встраиваемый настенный	1

ТИП **1.3**

RU **СДЕЛАНО В РОССИИ**

Планировочные решения: Кабинки имеют в своём составе следующий набор оборудования: консольный настенный унитаз с инсталляцией, раковина, диспенсер жидкого мыла, зеркало, блок бумажных полотенец с сушилкой для рук и ведром для бумажных полотенец, диспенсер туалетной бумаги, диспенсер сидений на унитаз, поручень настенный в зоне унитаза. Вторая кабинка комплектуется настенным писсуаром. Между кабинками имеется техническое помещение и технический простенок. Техническое помещение имеет отдельный вход с улицы.

Фасадные решения: В облицовке фасадов используются монолитные панели из поликарбоната. Альтернативная версия — фасадное стекло. Базовый цвет — белый матовый. Слой облицовки имеет светорассеивающую плёнку с внутренней стороны. За светопрозрачными панелями, во внутреннем пустотном пространстве фасадной системы, равномерно размещаются LED-панели, которые позволяют создать эффект равномерного свечения фасада. Цоколь и торец кровли выполнены из нержавеющей стали.

Габаритные размеры: Длина — 6000мм, ширина — 2500мм, высота — 2850мм.

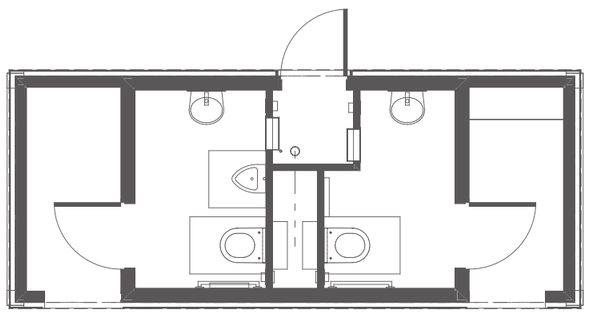

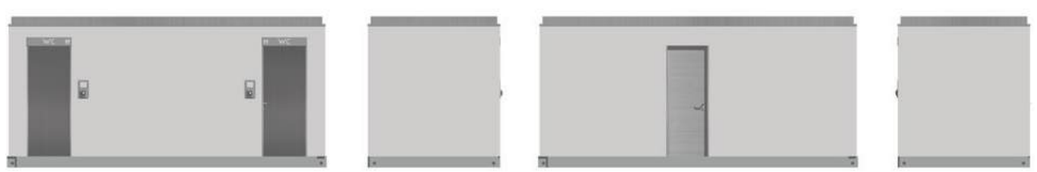

Комплектация	Кол-во
Терминал оплаты	2
Раковина. Нержавеющая сталь	2
Кран	2
Унитаз подвесной. Нержавеющая сталь	2
Диспенсер сидений для унитаза настенный. Нержавеющая сталь	2
Система для инсталляции унитаза	2
Писсуар. Нержавеющая сталь	1
Сенсор смыва писсуара	1
Зеркало (полированый металл)	2
Диспенсер туалетной бумаги встраиваемый. Нержавеющая сталь	2
Комплекс: диспенсер бумаги, сушилка для рук и ведро для бумаги. Встраиваемый. Нержавеющая сталь	2
Диспенсер мыла встраиваемый. Нержавеющая сталь	2
Поручень настенный 600мм. Нержавеющая сталь	1
Обогреватель потолочный накладной, белый 800мм	2
LED-светильник потолочный встраиваемый STRIP с рассеивателем 1000мм, мощность 25 Вт	4
Вендинговый аппарат встраиваемый настенный	1

ИНТЕРЬЕРНОЕ РЕШЕНИЕ

V **КОМПЛЕКТАЦИЯ STANDART**

МАТЕРИАЛ ПОТОЛКА — НЕРЖАВЕЮЩАЯ СТАЛЬ

МАТЕРИАЛ СТЕН — ПАНЕЛИ ИЗ НЕРЖАВЕЮЩЕЙ СТАЛИ

МАТЕРИАЛ ПОЛА — НЕРЖАВЕЮЩАЯ СТАЛЬ В ВИДЕ КОРЫТА

ИНТЕРЬЕРНОЕ РЕШЕНИЕ

V **КОМПЛЕКТАЦИЯ ULTRA**

ТИП **2.1**

RU **СДЕЛАНО В РОССИИ**

Планировочные решения: Кабинки имеют в своём составе следующий набор оборудования: консольный настенный унитаз с инсталляцией, раковина, диспенсер жидкого мыла, зеркало, блок бумажных полотенец с сушилкой для рук и ведром для бумажных полотенец, диспенсер туалетной бумаги, диспенсер сидений на унитаз, настенный поручень в зоне унитаза. Одна кабинка комплектуется настенным писсуаром. Вторая кабинка комплектуется дополнительным откидным поручнем в зоне унитаза и пеленальным столом. Между кабинками имеется технический простенок. Технический простенок имеет люк доступа с улицы. Имеется небольшая кладовая с доступом с улицы.

Фасадные решения: В облицовке фасадов используются вертикальные панели из нержавеющей стали. Цоколь, торец кровли и ниша, размещающаяся под кровлей, выполнены из нержавеющей стали.

Габаритные размеры: Длина — 6000мм, ширина — 2500мм, высота — 2850мм.

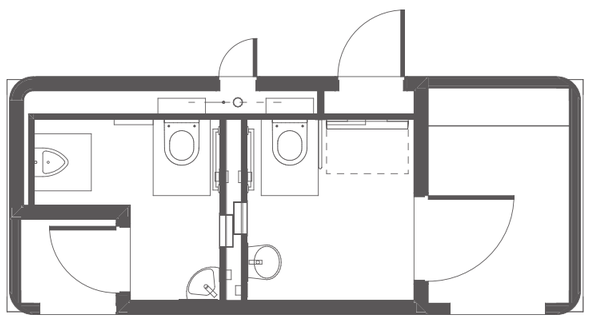

Комплектация	Кол-во
Терминал оплаты	2
Раковина. Нержавеющая сталь	1
Раковина угловая. Нержавеющая сталь	1
Кран	2
Унитаз подвесной. Нержавеющая сталь	2
Диспенсер сидений для унитаза настенный. Нержавеющая сталь	2
Система инсталляции унитаза	2
Писсуар. Нержавеющая сталь	1
Сенсор смыва писсуара	1
Зеркало (полированный металл)	2
Диспенсер туалетной бумаги встраиваемый. Нержавеющая сталь	2
Комплекс: диспенсер бумаги, сушилка для рук и ведро для бумаги. Встраиваемый. Нержавеющая сталь	2
Диспенсер мыла встраиваемый. Нержавеющая сталь	2
Поручень настенный 600мм. Нержавеющая сталь	1
Поручень настенный раскладной 700мм. Нержавеющая сталь	1
Обогреватель потолочный накладной, белый 800мм	2
LED-светильник потолочный встраиваемый STRIP с рассеивателем 1000мм, мощность 25 Вт	3
Светильник потолочный точечный	2
Пеленальный стол настенный складной	1
Вендинговый аппарат встраиваемый настенный	1

ТИП **2.2**

RU **СДЕЛАНО В РОССИИ**

Планировочные решения: Кабинки имеют в своём составе следующий набор оборудования: консольный настенный унитаз с инсталляцией, раковина, диспенсер жидкого мыла, зеркало, блок бумажных полотенец с сушилкой для рук и ведром для бумажных полотенец, диспенсер туалетной бумаги, диспенсер сидений на унитаз, настенный поручень в зоне унитаза. Одна кабинка комплектуется настенным писсуаром. Вторая кабинка комплектуется дополнительным откидным поручнем в зоне унитаза и пеленальным столом. Между кабинками имеется технический простенок. Технический простенок имеет люк доступа с улицы. Имеется небольшая кладовая с доступом с улицы.

Фасадные решения: В облицовке фасадов используются вертикальные панели из окрашенного металла. Базовый цвет — RAL 9011. Цоколь, торец кровли и ниша, размещающаяся под кровлей, выполнены из нержавеющей стали.

Габаритные размеры: Длина — 6000мм, ширина — 2500мм, высота — 2850мм.

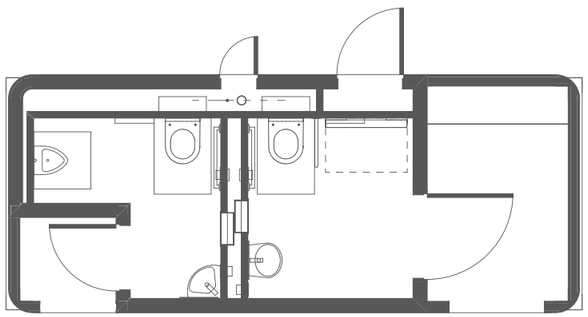

Комплектация	Кол-во
Терминал оплаты	2
Раковина. Нержавеющая сталь	1
Раковина угловая. Нержавеющая сталь	1
Кран	2
Унитаз подвесной. Нержавеющая сталь	2
Диспенсер сидений для унитаза настенный. Нержавеющая сталь	2
Система инсталляции унитаза	2
Писсуар. Нержавеющая сталь	1
Сенсор смыва писсуара	1
Зеркало (полированный металл)	2
Диспенсер туалетной бумаги встраиваемый. Нержавеющая сталь	2
Комплекс: диспенсер бумаги, сушилка для рук и ведро для бумаги. Встраиваемый. Нержавеющая сталь	2
Диспенсер мыла встраиваемый. Нержавеющая сталь	2
Поручень настенный 600мм. Нержавеющая сталь	1
Поручень настенный раскладной 700мм. Нержавеющая сталь	1
Обогреватель потолочный накладной, белый 800мм	2
LED-светильник потолочный встраиваемый STRIP с рассеивателем 1000мм, мощность 25 Вт	3
Светильник потолочный точечный	2
Пеленальный стол настенный складной	1
Вендинговый аппарат встраиваемый настенный	1

ТИП **2.3**

RU **СДЕЛАНО В РОССИИ**

Планировочные решения: Кабинки имеют в своём составе следующий набор оборудования: консольный настенный унитаз с инсталляцией, раковина, диспенсер жидкого мыла, зеркало, блок бумажных полотенец с сушилкой для рук и ведром для бумажных полотенец, диспенсер туалетной бумаги, диспенсер сидений на унитаз, настенный поручень в зоне унитаза. Одна кабинка комплектуется настенным писсуаром. Вторая кабинка комплектуется дополнительным откидным поручнем в зоне унитаза и пеленальным столом. Между кабинками имеется технический простенок. Технический простенок имеет люк доступа с улицы. Имеется небольшая кладовая с доступом с улицы.

Фасадные решения: В облицовке фасадов используются монолитные панели из поликарбоната. Альтернативная версия — фасадное стекло. Базовый цвет — белый матовый. Слой облицовки имеет светорассеивающую плёнку с внутренней стороны. За светопрозрачными панелями, во внутреннем пустотном пространстве фасадной системы, равномерно размещаются LED-панели, которые позволяют сформировать эффект равномерного свечения фасада. Цоколь и торец кровли выполнены из нержавеющей стали.

Габаритные размеры: Длина — 6000мм, ширина — 2500мм, высота — 2850мм.

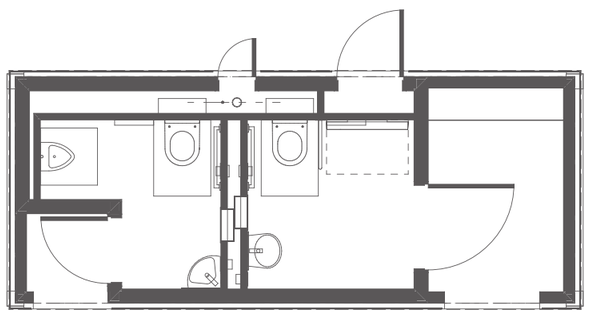

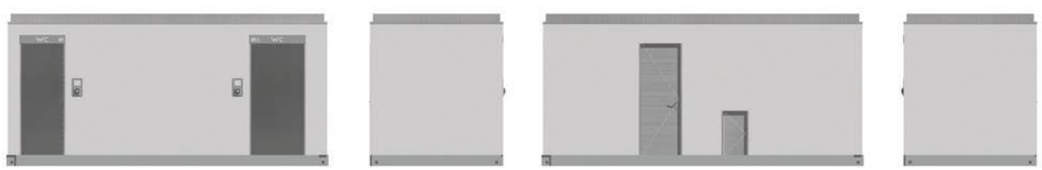

Комплектация	Кол-во
Терминал оплаты	2
Раковина. Нержавеющая сталь	1
Раковина угловая. Нержавеющая сталь	1
Кран	2
Унитаз подвесной. Нержавеющая сталь	2
Диспенсер сидений для унитаза настенный. Нержавеющая сталь	2
Система инсталляции унитаза	2
Писсуар. Нержавеющая сталь	1
Сенсор смыва писсуара	1
Зеркало (полированный металл)	2
Диспенсер туалетной бумаги встраиваемый. Нержавеющая сталь	2
Комплекс: диспенсер бумаги, сушилка для рук и ведро для бумаги. Встраиваемый. Нержавеющая сталь	2
Диспенсер мыла встраиваемый. Нержавеющая сталь	2
Поручень настенный 600мм. Нержавеющая сталь	1
Поручень настенный раскладной 700мм. Нержавеющая сталь	1
Обогреватель потолочный накладной, белый 800мм	2
LED-светильник потолочный встраиваемый STRIP с рассеивателем 1000мм, мощность 25 Вт	3
Светильник потолочный точечный	2
Пеленальный стол настенный складной	1
Вендинговый аппарат встраиваемый настенный	1

ИНТЕРЬЕРНОЕ РЕШЕНИЕ

V КОМПЛЕКТАЦИЯ STANDART

МАТЕРИАЛ ПОТОЛКА — НЕРЖАВЕЮЩАЯ СТАЛЬ

МАТЕРИАЛ СТЕН — ПАНЕЛИ ИЗ НЕРЖАВЕЮЩЕЙ СТАЛИ

МАТЕРИАЛ ПОЛА — НЕРЖАВЕЮЩАЯ СТАЛЬ В ВИДЕ КОРЫТА

ИНТЕРЬЕРНОЕ РЕШЕНИЕ

V **КОМПЛЕКТАЦИЯ ULTRA**

МАТЕРИАЛ ПОТОЛКА — ПАНЕЛИ HPL, ЦВЕТ — БЕЛЫЙ

МАТЕРИАЛ СТЕН — ПАНЕЛИ HPL, ЦВЕТ — БЕЛЫЙ

МАТЕРИАЛ ПОЛА — НЕРЖАВЕЮЩАЯ СТАЛЬ, ПОКРЫТИЕ — ГРАНИТ

ЭЛЕМЕНТЫ КОМПЛЕКТАЦИИ

РАКОВИНА

РАКОВИНА
УГЛОВАЯ

КРАН

УНИТАЗ

ДИСПЕНСЕР СИДЕНИЙ ДЛЯ
УНИТАЗА НАСТЕННЫЙ

СИСТЕМА ИНСТАЛЛЯЦИИ
ДЛЯ УНИТАЗА

ПИССУАР

СЕНСОР
СМЫВА ПИССУАРА

ЗЕРКАЛО

ДИСПЕНСЕР
ТУАЛЕТНОЙ БУМАГИ

КОМПЛЕКС: ДИСПЕНСЕР БУМАГИ,
СУШИЛКА ДЛЯ РУК И ВЕДРО ДЛЯ БУМАГИ

ДИСПЕНСЕР
МЫЛА

ПОРУЧЕНЬ 600ММ
НАСТЕННОЕ

ПОРУЧЕНЬ 700ММ
СКЛАДНОЕ

ОБОГРЕВАТЕЛЬ
ПОТОЛОЧНЫЙ

СВЕТИЛЬНИК
ПОТОЛОЧНЫЙ

СВЕТИЛЬНИК
ТОЧЕЧНЫЙ

ТЕРМИНАЛ
ОПЛАТЫ

ПЕЛЕНАЛЬНЫЙ СТОЛ
СКЛАДНОЙ

ВЕНДИНГОВЫЙ
АППАРАТ

МОДУЛИ ДЛЯ СБОРА ТКО

Компания **NorGrad** представляет современные модули для сбора твердых коммунальных отходов (ТКО), предназначенные для защищенного хранения мусорных контейнеров различного назначения.

Модули для сбора ТКО **NorGrad** являются запатентованным продуктом, который имеет сертификат о происхождении товара по форме СТ-1 и включён в реестр российских производителей Минпромторга России.

Преимущества:

- Прочность и долговечность
- Простота установки и транспортировки
- Чистота, эстетичный вид, отсутствие неприятного запаха
- Предотвращение разноса мусора ветром и животными
- Возможность индивидуального дизайна и цветового исполнения
- Соответствие законодательству в области обращения с отходами

Модули подходят как для одиночной установки, так и в составе контейнерной площадки для раздельного сбора отходов.

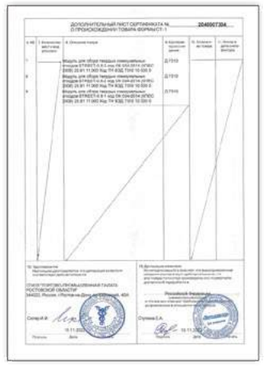

Серия URBAN

URBAN 1.1
стр. 542

URBAN КГО
стр. 544

URBAN 0.24
стр. 546

URBAN 0.24
стр. 548

Система сбора и подземного хранения мусора

STEALTH
стр. 550

Серия STREET

STREET 0.6-1
стр. 554

STREET 0.6-1 (б)
стр. 556

STREET 0.6-2
стр. 558

STREET 0.6-3
стр. 560

Высокосортная сталь.
Высококачественные сорта стали, включая зарубежные стандарты AISI и DIN.

Антикоррозийное покрытие.
Конструкции защищены антикоррозийным покрытием: двухслойным грунтовым покрытием по ГОСТ 9.032 или битумной мастикой высокого качества по ГОСТ 9.602. Гарантия 2 года на отсутствие коррозии.

Разборная конструкция.
Разборная конструкция модуля позволяет легко производить транспортировку и осуществлять быстрый монтаж.

Лакокрасочное покрытие.
Изделие обрабатывается высококачественным порошковым лакокрасочным покрытием по цветовой палитре RAL (цвет необходимо оговаривать при заказе).

Качественный листовой прокат.
Высококачественный листовой прокат толщиной от 1.5 до 2 мм.
Без использования б/у материалов.

Учет района эксплуатации.
Материал выбирается в зависимости от климатического района эксплуатации по СП 16.13330.2017, с учетом необходимого запаса прочности.
Конструкции рассчитаны на воздействие климатических факторов в соответствии с требованиями СП 20.13330.2016.

Ассортимент форм и размеров.
В наличии большой ассортимент форм, размеров и декоративных лакокрасочных покрытий продукции.

Покраска металлоконструкций по палитре RAL

! Из-за особенностей цветопередачи цвета в печатном каталоге отличаются от оригиналов. Данная таблица представлена только в ознакомительных целях.

! О возможности покраски металлоконструкций в указанные цвета необходимо дополнительно уточнять на заводе.

RAL 9023	RAL 9022	RAL 9018	RAL 9017	RAL 9016	RAL 9011	RAL 9010	RAL 9007	RAL 9006	RAL 9005	RAL 9004	RAL 9003	RAL 9002	RAL 9001	RAL 8029
RAL 8028	RAL 8025	RAL 8024	RAL 8023	RAL 8022	RAL 8019	RAL 8017	RAL 8016	RAL 8015	RAL 8014	RAL 8012	RAL 8011	RAL 8008	RAL 8007	RAL 8004
RAL 8003	RAL 8002	RAL 8001	RAL 8000	RAL 7048	RAL 7047	RAL 7046	RAL 7045	RAL 7044	RAL 7043	RAL 7042	RAL 7040	RAL 7039	RAL 7038	RAL 7037
RAL 7036	RAL 7035	RAL 7034	RAL 7033	RAL 7032	RAL 7031	RAL 7030	RAL 7026	RAL 7024	RAL 7023	RAL 7022	RAL 7021	RAL 7016	RAL 7015	RAL 7013
RAL 7012	RAL 7011	RAL 7010	RAL 7009	RAL 7008	RAL 7006	RAL 7005	RAL 7004	RAL 7003	RAL 7002	RAL 7001	RAL 7000	RAL 6038	RAL 6037	RAL 6036
RAL 6035	RAL 6034	RAL 6033	RAL 6032	RAL 6029	RAL 6028	RAL 6027	RAL 6026	RAL 6025	RAL 6024	RAL 6022	RAL 6021	RAL 6020	RAL 6019	RAL 6018
RAL 6017	RAL 6016	RAL 6015	RAL 6014	RAL 6013	RAL 6012	RAL 6011	RAL 6010	RAL 6009	RAL 6008	RAL 6007	RAL 6006	RAL 6005	RAL 6004	RAL 6003
RAL 6002	RAL 6001	RAL 6000	RAL 5026	RAL 5025	RAL 5024	RAL 5023	RAL 5022	RAL 5021	RAL 5020	RAL 5019	RAL 5018	RAL 5017	RAL 5015	RAL 5014
RAL 5013	RAL 5012	RAL 5011	RAL 5010	RAL 5009	RAL 5008	RAL 5007	RAL 5005	RAL 5004	RAL 5003	RAL 5002	RAL 5001	RAL 5000	RAL 4012	RAL 4011
RAL 4010	RAL 4009	RAL 4008	RAL 4007	RAL 4006	RAL 4005	RAL 4004	RAL 4003	RAL 4002	RAL 4001	RAL 3033	RAL 3032	RAL 3031	RAL 3028	RAL 3027
RAL 3026	RAL 3024	RAL 3022	RAL 3020	RAL 3018	RAL 3017	RAL 3016	RAL 3015	RAL 3014	RAL 3013	RAL 3012	RAL 3011	RAL 3009	RAL 3007	RAL 3005
RAL 3004	RAL 3003	RAL 3002	RAL 3001	RAL 3000	RAL 2013	RAL 2012	RAL 2011	RAL 2010	RAL 2009	RAL 2008	RAL 2007	RAL 2005	RAL 2004	RAL 2003
RAL 2002	RAL 2001	RAL 2000	RAL 1037	RAL 1036	RAL 1035	RAL 1034	RAL 1033	RAL 1032	RAL 1028	RAL 1027	RAL 1026	RAL 1024	RAL 1023	RAL 1021
RAL 1020	RAL 1019	RAL 1018	RAL 1017	RAL 1016	RAL 1015	RAL 1014	RAL 1013	RAL 1012	RAL 1011	RAL 1007	RAL 1006	RAL 1005	RAL 1004	RAL 1003
RAL 1002	RAL 1001	RAL 1000												

ОСОБЕННОСТИ СЕРИИ URBAN:

1. Металлический разборный корпус *. Усиленные узлы всей конструкции. Покрытие из высококачественных атмосферостойких полиэфирных порошковых эмалей.

2. Внутренняя конструкция корпуса имеет направляющие и полки, исключающие попадание отходов мимо контейнера.

3. Варианты исполнения предусматривают возможность расположения приёмных люков как с передней или задней стороны, так и с обеих сторон модуля.

4. Возможность перемещения модуля в разобранном виде, а также в собранном, с помощью транспортных проушин (рым-болтов)*.

5. Возможность установки модуля как с поддоном, так и без него, на предварительно подготовленную площадку*.
   Поддон, не выступает за границы модуля и представляет собой сварную конструкцию, выдерживающую вес установленного внутрь полностью заполненного мусорного бака без деформации.

6. Оригинальная система автоматического запирания створок, запатентованная компанией NORGRAD и полностью разработанная техническими специалистами компании. *

* для модели URBAN 1.1

МОДЕЛИ И ВАРИАНТЫ ИСПОЛНЕНИЯ МОДУЛЕЙ СЕРИИ URBAN

Модуль для сбора ТКО URBAN 1.1

Модуль для сбора ТКО URBAN 1.1 без поддона

Модуль для сбора ТКО URBAN КГО

Модуль для сбора ТКО URBAN 0.24

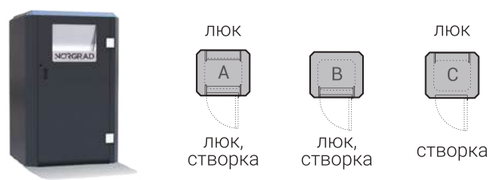

Модуль для сбора ТКО URBAN 0.12

Модуль для сбора ТКО, URBAN 1.1

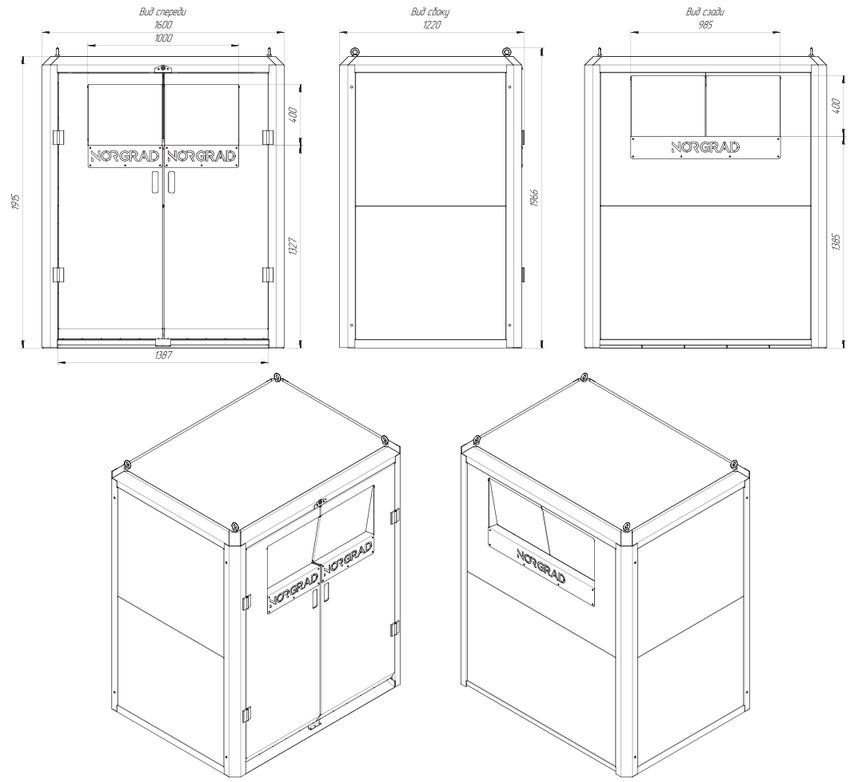

Длина	1220 мм
Ширина	1600 мм
Высота	1915 мм
Вес	250 кг
Толщина стенок	1,5 мм
Размер приёмных люков ТКО	1000 x 400 мм 985 x 400 мм
Материал корпуса	Углеродистая сталь
Материал полок и приёмных люков	Нержавеющая сталь
Вместимость	мусорный контейнер 1,1м³

Модуль для сбора ТКО, URBAN КГО

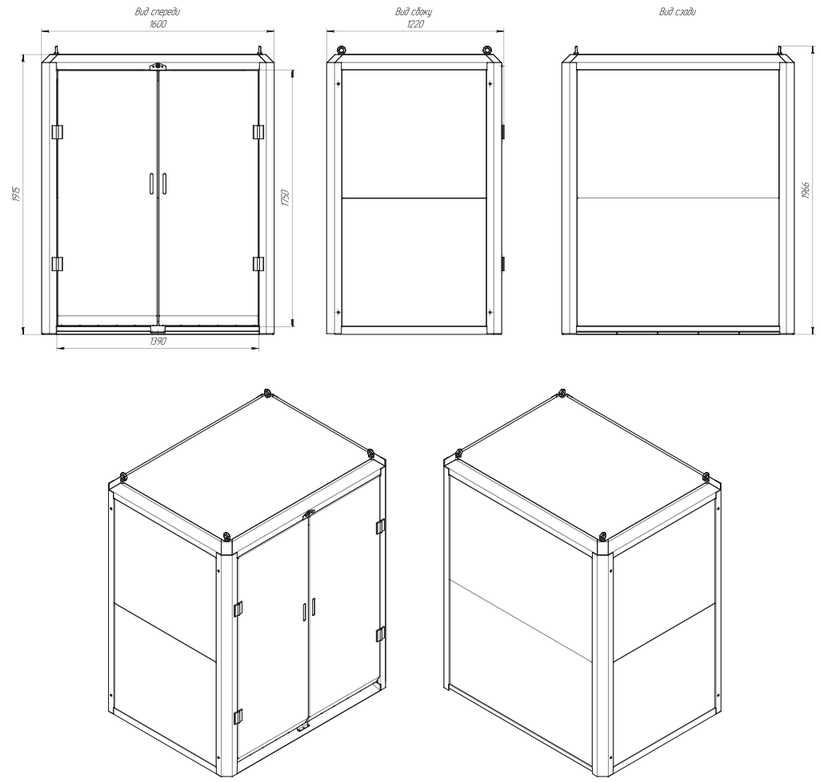

Длина	1220 мм
Ширина	1600 мм
Высота	1915 мм
Вес	247 кг
Толщина стенок	1,5 - 2,0 мм
Размер приёмных люков ТКО	1390 x 1750
Материал корпуса	Углеродистая сталь
Материал полок и приёмных люков	Нержавеющая сталь
Вместимость	мусорный контейнер 1,1 м³

Модуль для сбора ТКО, URBAN 0.24

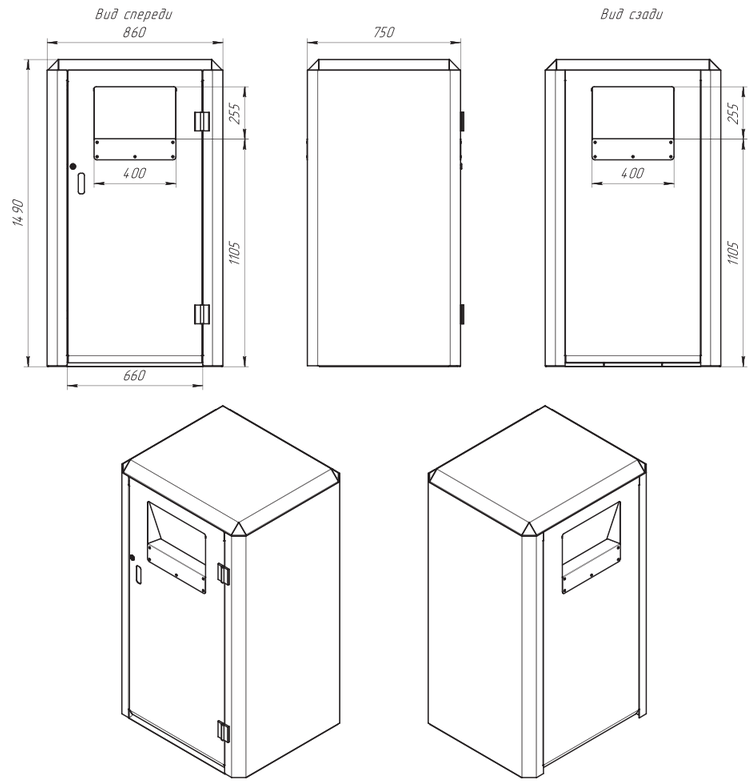

Длина	860 мм
Ширина	750 мм
Высота	1495 мм
Вес	90,6 кг
Толщина стенок	1,5 мм
Размер приёмных люков ТКО	400 x 253 мм
Материал корпуса	Углеродистая сталь
Материал полок и приёмных люков	Нержавеющая сталь
Вместимость	мусорный контейнер 0,24 м³

Модуль для сбора ТКО, URBAN 0.12

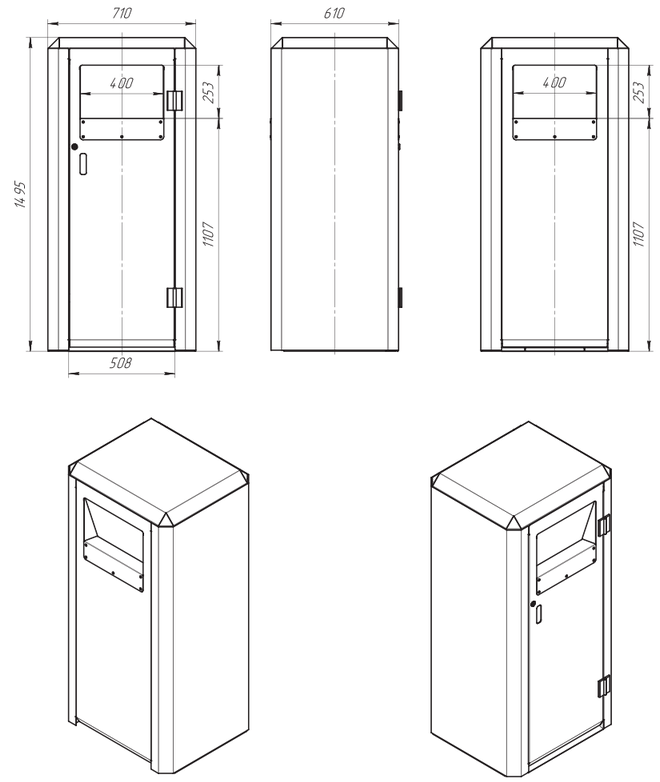

Длина	610 мм
Ширина	710 мм
Высота	1495 мм
Вес	73 кг
Толщина стенок	1,5 мм
Размер приёмных люков ТКО	400 x 253мм
Материал корпуса	Углеродистая сталь
Материал полок и приёмных люков	Нержавеющая сталь
Вместимость	мусорный контейнер 0,12 м³

СИСТЕМА СБОРА И ПОДЗЕМНОГО ХРАНЕНИЯ ТКО STEALTH:

В основе работы системы сбора и подземного хранения ТКО лежит работа гидравлической системы, которая позволяет хранить ТКО в герметичном закрытом подземном пространстве (кессоне) в стандартных мусорных контейнерах а в случае необходимости поднять контейнеры над поверхностью для их опустошения.

Урны над поверхностью служат мусороприемниками, которые направляют ТКО в подземные контейнеры.

При наполнении подземных контейнеров оператор управляющей компании при помощи пульта дает команду гидравлической системе на подъем площадки с подземными мусорными контейнерами. После опустошения подземные контейнеры по команде оператора опускаются в подземное хранилище.

Для удаления воды из подземного хранилища применяется система автоматического дренажа.

Дополнительно система сбора и подземного хранения ТКО может иметь следующие опции:

1. Датчик наполнения контейнеров;

2. Автоматическое блокирование крышки мусороприемников при наполнении подземных контейнеров;

3. Автоматическая система пожаротушения;

4. Проблесковый маяк и звуковая сигнализация для оповещения о проведении работ по выгрузке подземных контейнеров.

Система сбора и подземного хранения мусора STEALTH

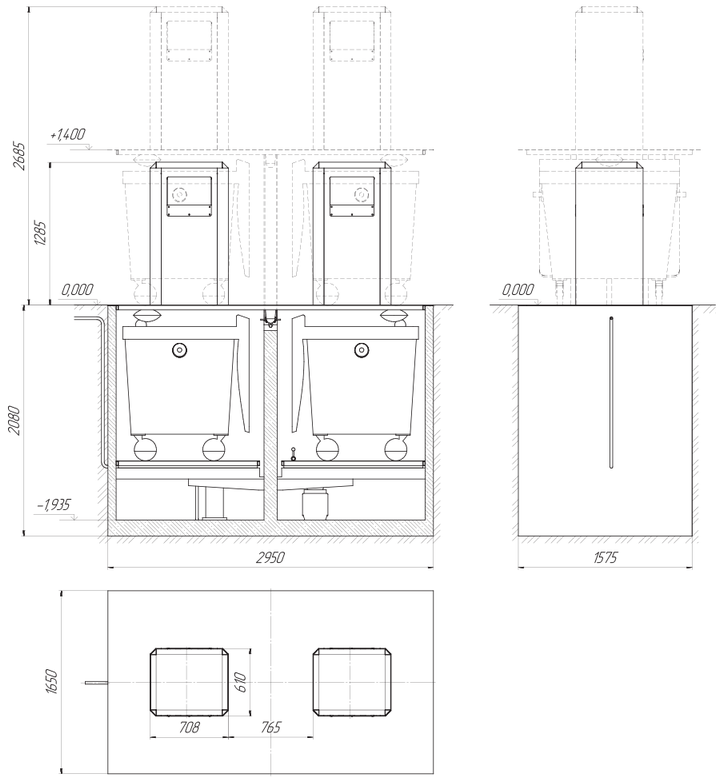

Длина	2950 мм
Ширина	1650 мм
Высота	1285-2685 мм
Вес	Кессон - 5275 кг. Система - 664 кг. Общая - 5939 кг.
Каркас	Профильная труба, листовой металл
Размер приёмных люков ТКО	396 x 253 мм
Материал корпуса	Углеродистая сталь
Материал полок и приёмных лотков	Нержавеющая сталь
Вместимость	2 контейнера 1,1 м^3

ОСОБЕННОСТИ СЕРИИ STREET:

1. Исполнение корпуса модуля полностью из листовой стали. Отделка нержавеющей сталью всех элементов, подвергающихся механическому воздействию.
2. Возможность установки пепельницы из нержавеющей стали на верхней части модуля.
3. Наличие стальной корзины в комплекте поставки.
4. Возможность ведения раздельного сбора отходов. *

* -не относится к моделям STREET 0.6-1 и STREET 0.6-1(б)

МОДЕЛИ И ВАРИАНТЫ ИСПОЛНЕНИЯ МОДУЛЕЙ СЕРИИ STREET

Модуль для сбора ТКО STREET 0.6-1

Модуль для сбора батареек STREET 0.6-1(б)

Модуль для сбора ТКО STREET 0.6-2

Модуль для сбора ТКО STREET 0.6-3

Модуль для сбора ТКО STREET 0.6-1

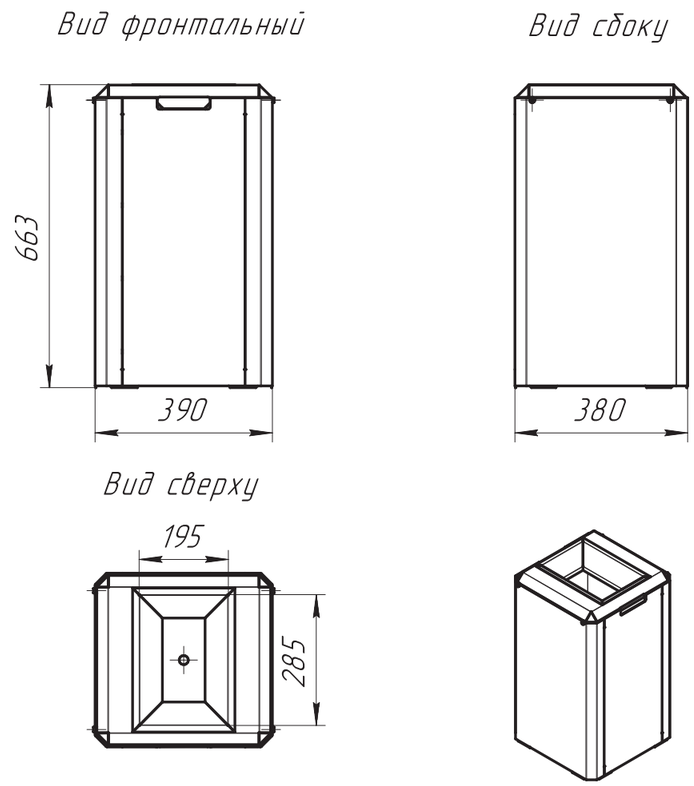

Длина	380 мм
Ширина	390 мм
Высота	663 мм
Вес	15,6 кг
Толщина стенок	1,0 мм
Размер приёмных люков ТКО	195 x 285 мм
Материал корпуса	Углеродистая сталь
Материал приёмных портов	Нержавеющая сталь
Вместимость внутренней корзины	0, 045 м³ включена в поставку

Модуль для сбора ТКО STREET 0.6-1(б)

Вид фронтальный

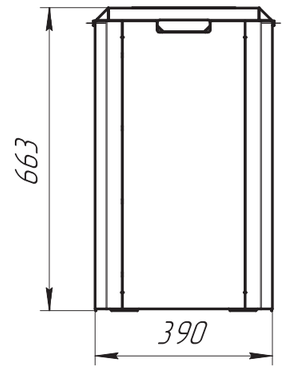

Вид сбоку

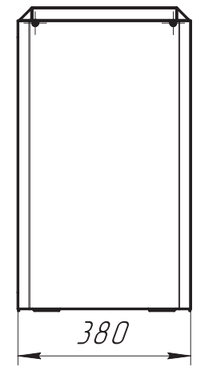

Вид сверху

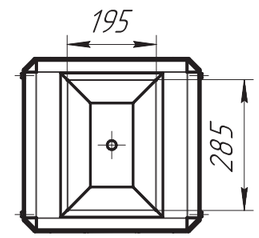

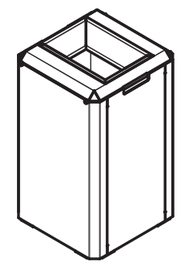

Длина	380 мм
Ширина	390 мм
Высота	663 мм
Вес	15,6 кг
Толщина стенок	1,0 мм
Размер приёмного порта батареек	195 x 285 мм
Материал корпуса	Углеродистая сталь
Материал приёмных портов	Нержавеющая сталь
Вместимость внутренней корзины	0, 045 м³ включена в поставку

Модуль для сбора ТКО STREET 0.6-2

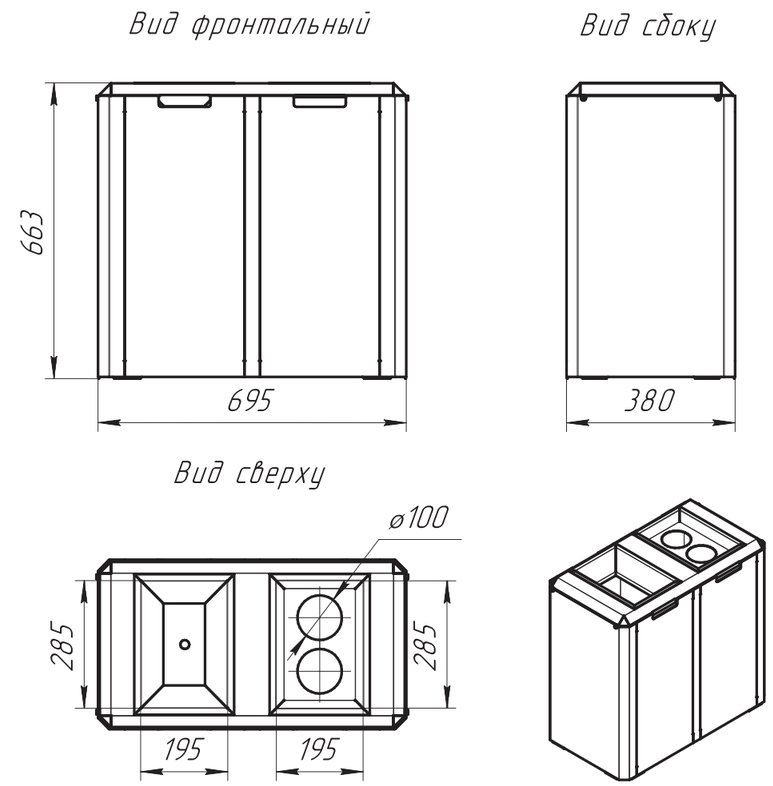

Длина	380 мм
Ширина	695 мм
Высота	663 мм
Вес	25,0 кг
Толщина стенок	1,0 мм
Размер приёмных люков ТКО	195 x 285 мм
Материал корпуса	Углеродистая сталь
Материал приёмных портов	Нержавеющая сталь
Вместимость внутренней корзины	2 x 0, 045 м³ включена в поставку

Модуль для сбора ТКО STREET 0.6-3

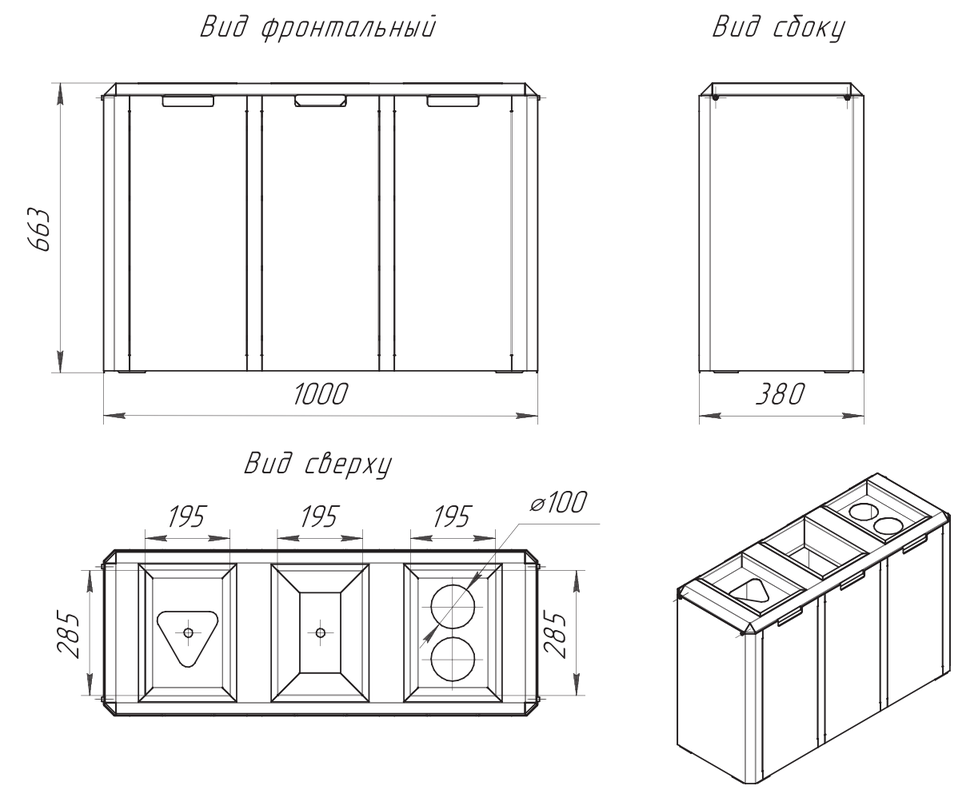

Длина	380 мм
Ширина	1000 мм
Высота	663 мм
Вес	34,5 кг
Толщина стенок	1,0 мм
Размер приёмных люков ТКО	195 x 285 мм
Материал корпуса	Углеродистая сталь
Материал приёмных портов	Нержавеющая сталь
Вместимость внутренней корзины	3 x 0, 045 м³ включена в поставку

СТЕКЛО
GLASS
NORGRAD
NORGRAD
СТЕКЛО
• СТЕКЛО И ПОСУДА •
• СТЕКЛЯННЫЕ • БУТЫЛКИ
• СТЕКЛЯННЫЕ • БАНКИ
РЕГИОНАЛЬНЫЙ ОПЕРАТОР
Мифы и правда о раздельном сборе отходов
NORGRAD
НОМЕР ГОРЯЧЕЙ ЛИНИИ
СМЕШАННЫЕ ОТХОДЫ
• АЛЮМИНИЕВЫЕ • БАНКИ
• ПИЩЕВЫЕ • ОТХОДЫ
NORGRAD
НОМЕР ГОРЯЧЕЙ ЛИНИИ
БУМАГА
• КОРОБКИ •
• УПАКОВКИ • ОТ СОКА
• ГАЗЕТЫ • И ЖУРНАЛЫ
SUSHI SUROWATO
ПЛАСТИК
БУМАГА
СТЕКЛО
ПЛАСТИК
СТЕКЛО
СМЕШАННЫЕ ОТХОДЫ

NORGRAD
NORGRAD
NORGRAD
NORGRAD

БУМАГА

• КАРТОННЫЕ • КОРОБКИ

• УПАКОВКА ИЗ • БУМАГИ

• ГАЗЕТЫ, ЖУРНАЛЫ • КНИГИ

СТЕКЛО

• БИТОЕ СТЕКЛО •

• СТЕКЛЯННЫЕ • БУТЫЛКИ

• СТЕКЛЯННЫЕ • БАНКИ

СМЕШАННЫЕ БЫТОВЫЕ ОТХОДЫ

ПЛАСТИК

• БУТЫЛКИ ОТ • БЫТОВОЙ ХИМИИ

• БУТЫЛКИ ОТ • НАПИТКОВ

• КАНИСТРЫ • ПЛАСТИКОВЫЕ

МЕТАЛЛ

• МЕТАЛЛИЧЕСКИЕ • БАНКИ, КРЫШКИ

• МЕТАЛЛИЧЕСКИЕ • ПРЕДМЕТЫ

КГО

КРУПНОГАБАРИТНЫЕ ОТХОДЫ

• МЕБЕЛЬ •

• ОТХОДЫ ПОСЛЕ • ТЕКУЩЕГО РЕМОНТА

БАТАРЕЙКИ

• СБОР • ОТРАБОТАННЫХ ЭЛЕМЕНТОВ ПИТАНИЯ, АККУМУЛЯТОРОВ

ПИЩЕВЫЕ ОТХОДЫ

STREET 0.6-1
STREET 0.6-3
STREET 0.6-2
URBAN 0.12
URBAN 0.24
URBAN 0.12
STREET 0.6-2
URBAN 0.12
URBAN 0.24
STREET 0.6-3
URBAN 0.12
STREET 0.6-3

Фото типовых модулей в городской среде

NORGRAD
НОМЕР ГОРЯЧЕЙ ЛИНИИ
СМЕШАННЫЕ ОТХОДЫ
• АЛЮМИНИЕВЫЕ • БАНКИ
• ПИЩЕВЫЕ • ОТХОДЫ
БУМАГА
• КОРОБКИ •
• УПАКОВКИ • ОТ СОКА
• ГАЗЕТЫ • И ЖУРНАЛЫ
ПЛАСТИК
• КОНТЕЙНЕРЫ •
• ПЛАСТИКОВЫЕ • БУТЫЛКИ
• ПАКЕТЫ •
• ФАНТИКИ •
СТЕКЛО
• СТЕКЛО И ПОСУДА •
• СТЕКЛЯННЫЕ • БУТЫЛКИ
• СТЕКЛЯННЫЕ • БАНКИ
МЕТАЛЛ
• АЛЮМИНИЕВЫЕ • БАНКИ
• МЕТАЛЛИЧЕСКИЕ • БАНКИ, КРЫШКИ
• МЕТАЛЛИЧЕСКИЕ • ПРЕДМЕТЫ

NORGRAD
СМЕШАННЫЕ ОТХОДЫ

NORGRAD

NORGRAD
NORGRAD
СМЕШАННЫЕ ОТХОДЫ
ПЛАСТИК

NORGRAD
НОМЕР ГОРЯЧЕЙ ЛИНИИ
СМЕШАННЫЕ ОТХОДЫ
• АЛЮМИНИЕВЫЕ • БАНКИ
• ПИЩЕВЫЕ • ОТХОДЫ

NORGRAD
РЕГИОНАЛЬНЫЙ ОПЕРАТОР
БУМАГА
• КОРОБКИ •
• УПАКОВКИ • ОТ СОКА
• ГАЗЕТЫ • И ЖУРНАЛЫ
СТЕКЛО
• СТЕКЛО И ПОСУДА •
• СТЕКЛЯННЫЕ • БУТЫЛКИ
• СТЕКЛЯННЫЕ • БАНКИ
СМЕШАННЫЕ ОТХОДЫ
• АЛЮМИНИЕВЫЕ • БАНКИ
• ПИЩЕВЫЕ • ОТХОДЫ
АПТЕКА

Дополнительное оборудование

Информационная табличка о виде отходов		• Комплект наклеек для модулей • Информационные наклейки • Наклейки по категориям отходов
Система видеонаблюдения с аналитикой		Система видеонаблюдения с аналитикой состояния с уведомлением диспетчера о несанкционированном выбросе отходов на территории площадки
Система пожаротушения		Предназначена для автоматической локализации и тушения пожара в контейнере при повышении температуры свыше 100 ºС
Программно-аппаратный комплекс NORVISION		Программно-аппаратный комплекс, включающий в себя датчик заполняемости (уровень отходов)/наличие контейнера в модуле и датчики закрытия дверей.

- Накопление отходов допускается только на площадках накопления отходов, соответствующих требованиям законодательства РФ **(ФЗ от 24 июня 1998 г. №89-ФЗ)**
- Накопление отходов может осуществляться путем их раздельного складирования по видам отходов, группам отходов, группам однородных отходов **(ФЗ от 24 июня 1998 г. №89-ФЗ)**
- Конструкция модулей исключает возможность попадания отходов из мусоросборников на контейнерную площадку **(СанПиН 2.1.3684-21)**
- Контейнерные площадки должны иметь подъездной путь **(СанПиН 2.1.3684-21)**
- Контейнерные площадки должны иметь твердое покрытие с уклоном **(СанПиН 2.1.3684-21)**
- На контейнерных площадках должно размещаться не более 8 контейнеров для смешанного накопления ТКО или 12 контейнеров, из которых 4 - для раздельного накопления ТКО **(СанПиН 2.1.3684-21)**

Реформа обращения с твердыми коммунальными отходами в сопровождении нацпроекта "Экология" стартовала в 2019 году.

Основные задачи - добиться раздельного сбора мусора, организовать его переработку, решить проблему с несанкционированными свалками, значительно сократить объемы вывозимых на полигоны отходов.

Одной из проблем реализации реформы является необеспеченность мест (площадок) накопления твердых коммунальных отходов необходимой инфра-структурой (контейнерами).

Модули для сбора ТКО NORGRAD соответствуют:

1.**СанПиН 2.1.3684-21** "Санитарно-эпидемиологические требования к содержанию территорий городских и сельских поселений, к водным объектам, питьевой воде и питьевому водоснабжению, атмосферному воздуху, почвам, жилым помещениям, эксплуатации производственных, общественных помещений, организации и проведению санитарно-противоэпидемических (профилактических) мероприятий» Раздел II. Санитарно-эпидемиологические требования к содержанию территорий городских и сельских поселений.

2. **Федеральный закон от 24 июня 1998 г. №89**-ФЗ "Об отходах производства и потребления» Статья 13.4. Требования к местам (площадкам) накопления отходов.

3. **Постановление Правительства РФ от 12 ноября 2016 г. №1156** «Об обращении с твердыми коммунальными отходами» Раздел II Порядок осуществления транспортирования твердых коммунальных отходов.

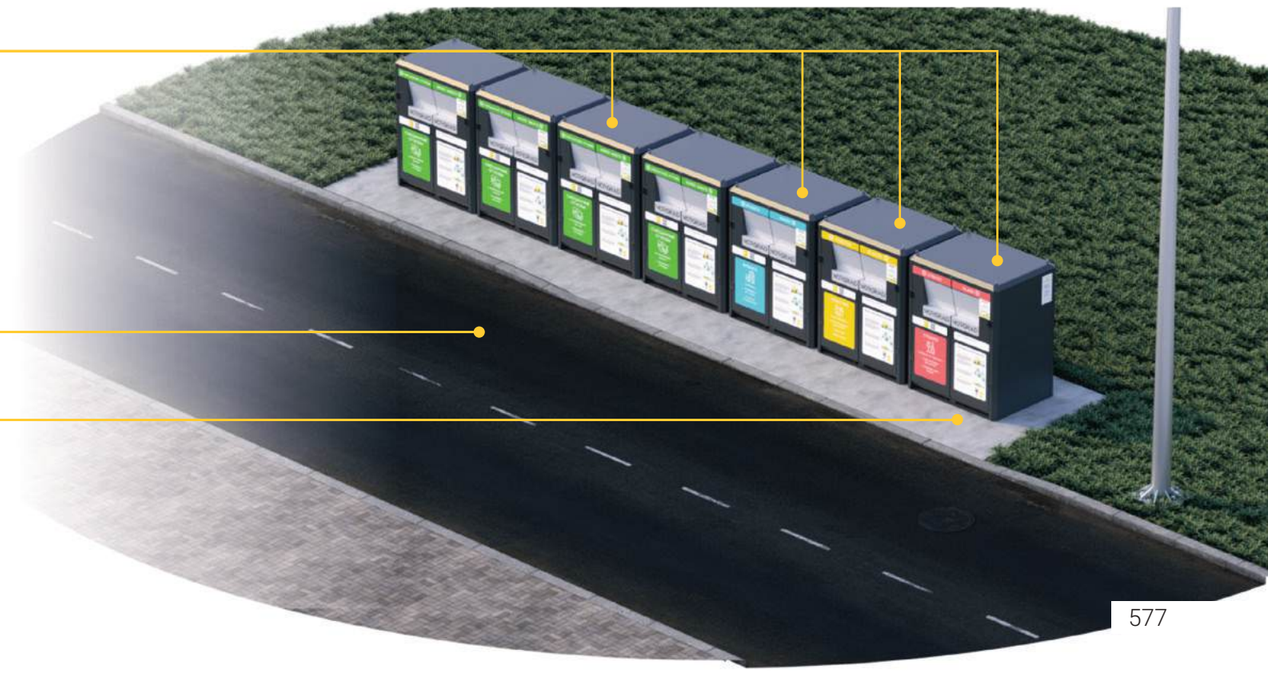

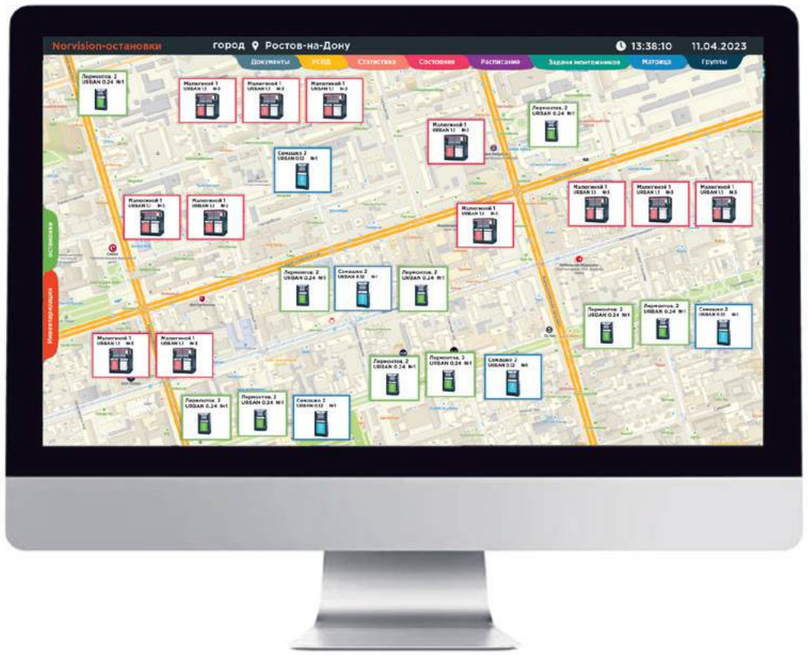

Отображение в экосистеме **NORVISION** оборудования, подключённого к мониторингу.

Варианты размещения датчика заполняемости.

ЭКОСИСТЕМА **NORVISION**

Программно-аппаратный комплекс, позволяющий осуществлять отслеживание систем и управление оборудованием, установленным на модулях сбора ТКО.

Система позволяет на интерактивной карте определить нахождение модуля ТКО (площадки с несколькими контейнерами/отдельный контейнер), опционально даёт возможность посмотреть наполняемость баков, создавать задачи соответствующим службам и формировать отчеты.

Возможности системы:

1. построение графиков наполняемости, ведение статистики данных;
2. отслеживание уровня заполнения и статуса контейнера в режиме реального времени;
3. постановка задач и передача данных в АИС региональных операторов;
4. создание расписания при помощи алгоритмов прогнозирования;
5. создание отчета по анализу данных.

ЭЛЕМЕНТЫ БЛАГОУСТРОЙСТВА И МАФЫ

Элементы благоустройства. Скамья MINIMAL 15

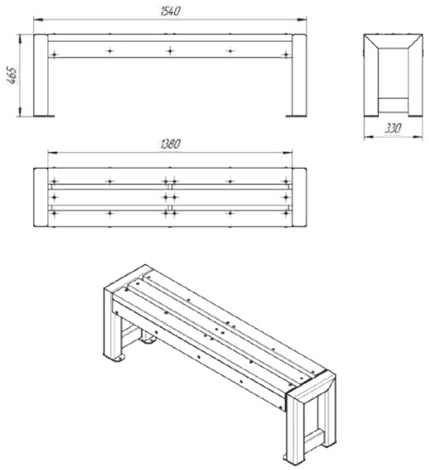

Размеры: скамьи представлены в разных исполнениях по длине (3 типа длины).

Особенности: металлический каркас из профильной трубы покрывается полимерно-порошковым покрытием.

Материалы:

основание скамьи - профильные трубы из углеродистой стали.

Сиденья и спинка - древесно-полимерный композит.

Элементы благоустройства. Скамья MINIMAL 20

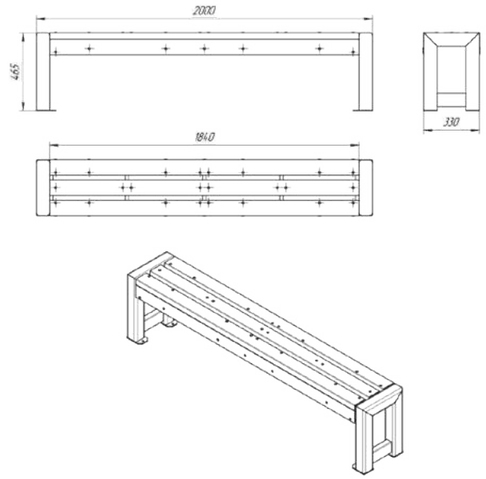

Размеры: скамьи представлены в разных исполнениях по длине (3 типа длины).

Особенности: металлический каркас из профильной трубы покрывается полимерно-порошковым покрытием.

Материалы:

основание скамьи - профильные трубы из углеродистой стали.

Сиденья и спинка - древесно-полимерный композит.

Элементы благоустройства. Скамья MINIMAL 30

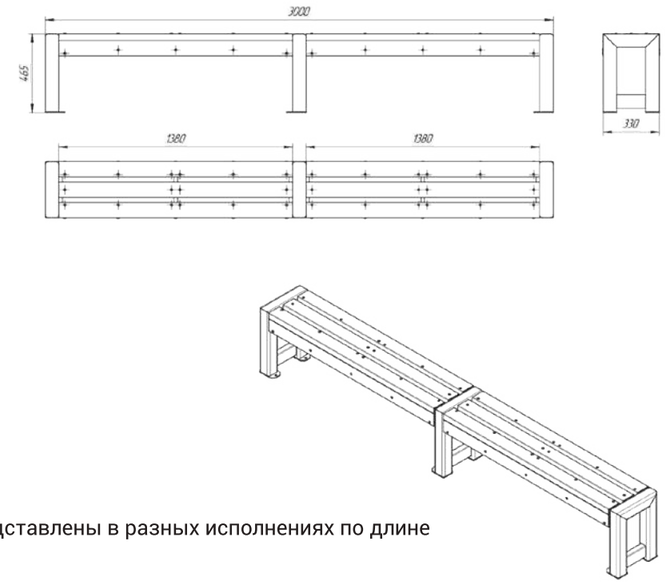

Размеры: скамьи представлены в разных исполнениях по длине (3 типа длины).

Особенности: металлический каркас из профильной трубы покрывается полимерно-порошковым покрытием.

Материалы:

основание скамьи - профильные трубы из углеродистой стали.

Сиденья и спинка - древесно-полимерный композит.

Элементы благоустройства. Скамья MINIMAL corner

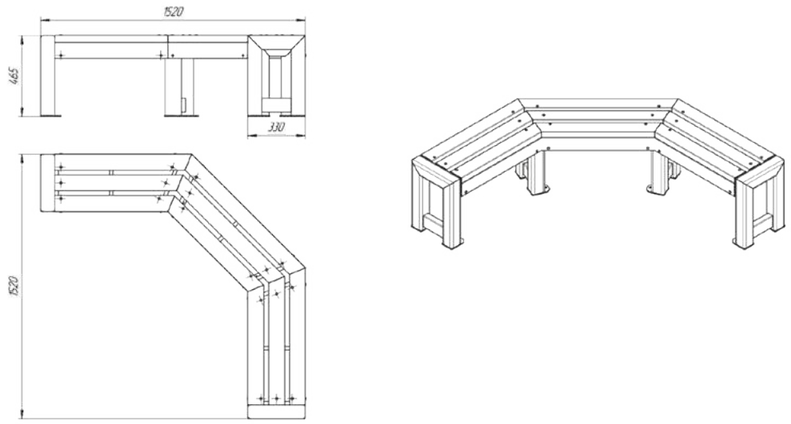

Размеры: скамьи представлены в разных исполнениях по длине (3 типа длины).

Особенности: металлический каркас из профильной трубы покрывается полимерно-порошковым покрытием.

Материалы:

основание скамьи - профильные трубы из углеродистой стали.

Сиденья и спинка - древесно-полимерный композит.

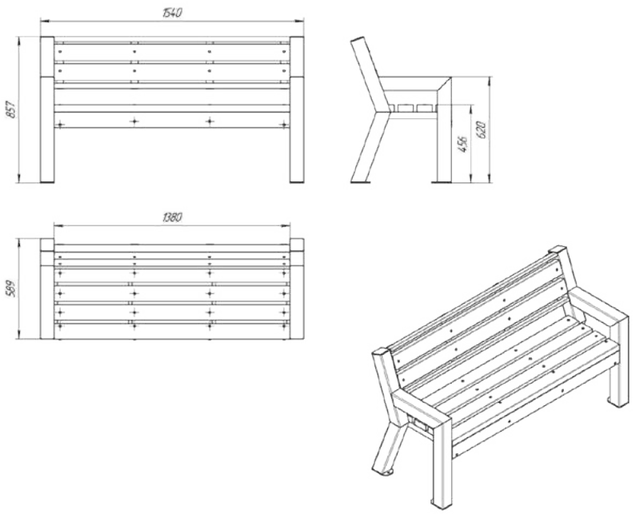

Размеры: скамьи представлены в разных исполнениях по длине (3 типа длины).

Особенности: металлический каркас из профильной трубы покрывается полимерно-порошковым покрытием.

Материалы:

основание скамьи - профильные трубы из углеродистой стали.

Сиденья и спинка - древесно-полимерный композит.

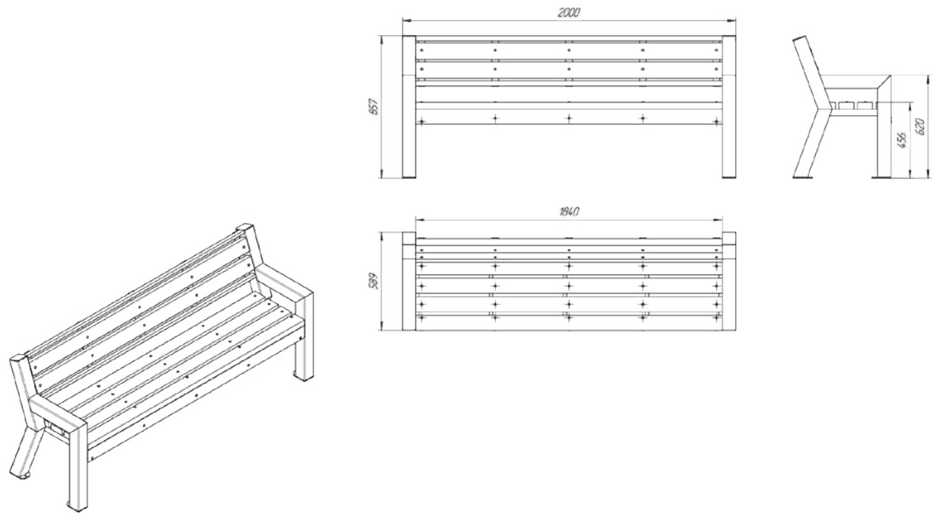

Размеры: скамьи представлены в разных исполнениях по длине (3 типа длины).

Особенности: металлический каркас из профильной трубы покрывается полимерно-порошковым покрытием.

Материалы:

основание скамьи - профильные трубы из углеродистой стали.

Сиденья и спинка - древесно-полимерный композит.

Элементы благоустройства. Скамья MODERN 30

Размеры: скамьи представлены в разных исполнениях по длине (3 типа длины).

Особенности: металлический каркас из профильной трубы покрывается полимерно-порошковым покрытием.

Материалы:

основание скамьи - профильные трубы из углеродистой стали.

Сиденья и спинка - древесно-полимерный композит.

Элементы благоустройства. Скамья MODERN mini

Размеры: скамьи представлены в разных исполнениях по длине (3 типа длины).

Особенности: металлический каркас из профильной трубы покрывается полимерно-порошковым покрытием.

Материалы:

основание скамьи - профильные трубы из углеродистой стали.

Сиденья и спинка - древесно-полимерный композит.

Консоли. Типовые решения

КЛАССИКА

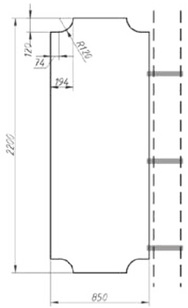

УРБАН

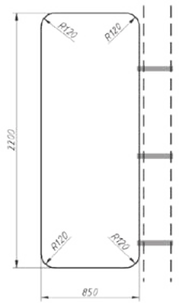

МОДЕРН

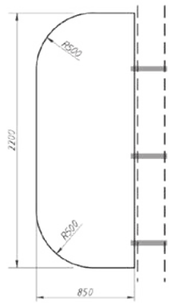

КЛАССИКА КВАДРАТ

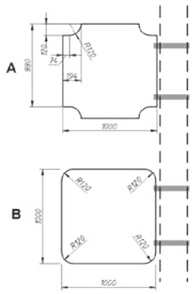

РОЗЕТКА

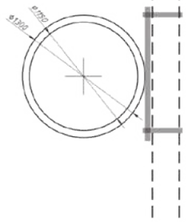

ГЕРБ

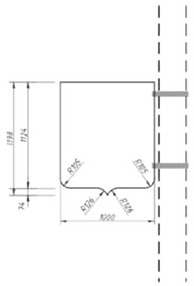

ВИД РАМЫ

ГАБАРИТНЫЕ РАЗМЕРЫ. (М)

2.2 x 0.85 x 0.03	2.2 x 0.85 x 0.03	2.2 x 0.85 x 0.03	1.0 x 1.0 x 0.03	Ø 1.3 x 1.3 x 0.03 / 1.15 x 1.15 x 0.03	2.0 x 1.0 x 0.03

МАТЕРИАЛ РАМЫ (ММ)

алюминиевая трубка 30 x 30 x 1.3

ЗАПОЛНЕНИЕ РАМЫ

сетка композит / гирлянда

сетка композит

ВАРИАНТЫ ГИБКОГО НЕОНОВОГО ШНУРА ДЛЯ РАМЫ

холодный белый

тёплый белый

золотистый

оранжевый

жёлтый

ВИД РАМЫ

ГАБАРИТНЫЕ РАЗМЕРЫ. (М)

МАТЕРИАЛ РАМЫ (ММ)

алюминиевая трубка 30 x 30 x 1.3

ЗАПОЛНЕНИЕ РАМЫ

сетка композит / гирлянда

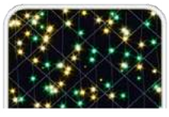

сетка композит

розовый

красный

бирюзовый

синий

зелёный

NOR GROUP

+7(800)-444-03-10

NORGROUP.RU

INFO@NORGROUP.RU

@GKNORGROUP